前言

本说明书是根据中国路况及爱咖生态科技有限公司生产的iCAR 03T汽车具体情况编写的，它只适用于在中国境内（不含港澳台地区）行驶的由爱咖生态科技有限公司生产的车辆。本说明书包括至印刷时为止的最新信息。爱咖生态科技有限公司全权负责该手册的修订及说明，并保留该手册印刷后产品更新而不另行通知的权利，有关产品更新的信息您可以向爱咖生态科技有限公司特约销售商咨询。本说明书中部分图片是示意图，仅供参考，若图片与实物不符，以实物为准。

本说明书是您获得车辆质量担保和首次免费保养的主要凭证。享受三包的车辆在办理三包业务时，必须出示三包凭证、购车发票等相关文件（详见三包凭证）。请将本说明书和三包凭证（如有）妥善保管，以便您需要时使用。如果您要转卖汽车，请将本说明书及全套随车文件随车交给新车主，以便新车主需要时使用。

特别声明

请您务必在使用本产品前认真阅读本说明书，特别请仔细认真阅读本说明书“质量担保服务”一章，以免因违反规定而失去享受本公司所提供的质量担保服务的权利。

爱咖生态科技有限公司为产品设定了新车磨合及不同阶段的技术保养规定，其中包括首次免费保养，上述设定的维护保养对您的车辆的安全使用和保持良好运行状态至关重要，请您必须遵守。若您的汽车因为滥用、疏忽、不正确使用、不按规定的里程/时间间隔进行保养或未经批准进行改装/加装，因此而造成的车辆损坏和性能问题，均不在质量担保范围内。同时我们无法提供任何保证并不承担任何责任和义务，任何直接或间接的质量担保申请将不被爱咖生态科技有限公司特约服务站接受。本公司的产品如果在使用中发现问题，由爱咖生态科技有限公司特约服务站进行检修，在检修过程中爱咖生态科技有限公司特约服务站有义务根据情况，在与用户协商后决定通过修理或更换同等零部件的方式进行维修。

车辆发生动力电池托底、碰撞、泡水等意外情况，或者动力电池壳体及插件存在严重变形或裂纹等情况，或者车辆仪表出现严重故障报警信号（如电池过压、过温、绝缘过低、热失控报警以及充电插座过温），请第一时间联系爱咖生态科技有限公司特约服务站进行检修。

如果您在仔细阅读本说明书过程中遇到有不清楚的地方，爱咖生态科技有限公司特约服务站将会向您作更详细的解释，同时欢迎广大用户提出宝贵意见。

功能介绍及使用视频扫描“二维码”，下载《iCAR汽车》App进行查询。

本说明书版权归爱咖生态科技有限公司所有

祝您驾驶愉快！

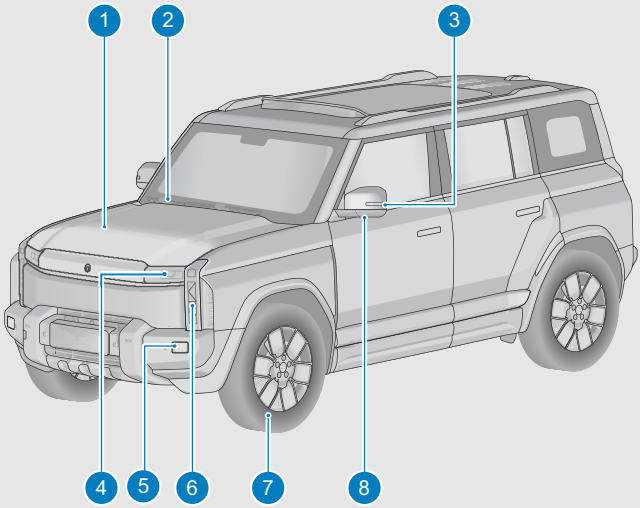

1 前舱盖 P.40
2 雨刮片 P.28
3 侧转向灯 P.25
4 近光灯/远光灯 P.23
5 前雾灯 P.25
6 转向灯/位置灯/日间行车灯 P.23
7 轮胎 P.150
8 照地灯 P.26

注：所有装备以实车为准。

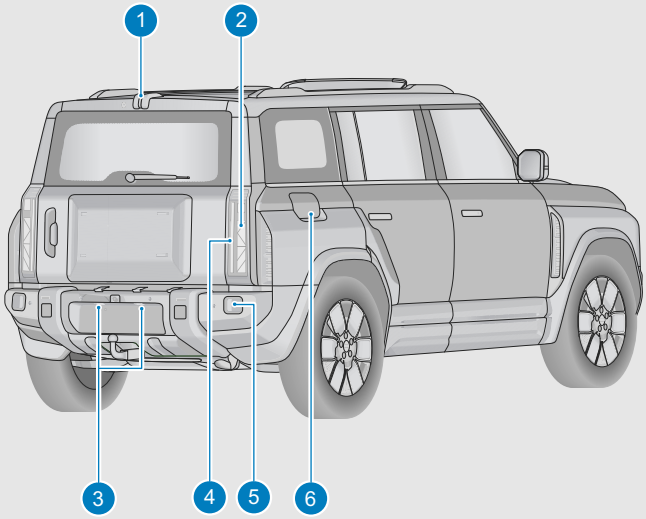

1 高位制动灯 P.25
2 制动灯/位置灯 P.25
3 牌照灯 P.25
4 转向灯/倒车灯 P.25
5 后雾灯/反射器 P.25
6 交/直流充电口 P.14

注：所有装备以实车为准。

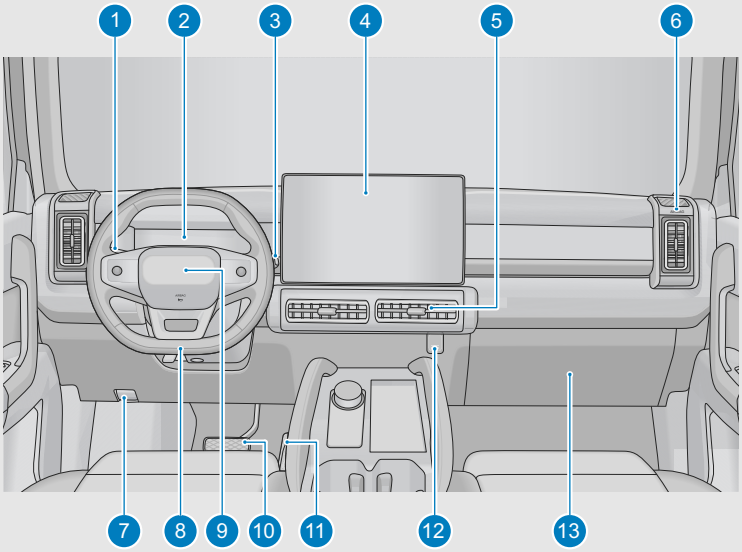

1 雨刮灯光组合开关 P.23
2 组合仪表..... P.16
3 怀档 P.80
4 车机大屏..... P.53
5 中央出风口 P.64
6 副驾驶安全气囊 P.69
7 前舱盖拉手 P.40
8 方向盘..... P.21
9 驾驶员安全气囊 P.69
10 制动踏板
11 加速踏板
12 衣帽挂钩..... P.67
13 手套箱..... P.66

注：所有装备以实车为准。

目 录

1. 车主服务

车主服务 7
- 特别声明 7
- 新车检查 7
- 新车磨合 7

用户手册介绍 7
- 敬告用户 7
- 提示信息 8

2. 纯电系统

纯电系统 9
- 纯电系统 9
- 动力电池使用注意事项 9
- 电动车使用注意事项 9
- 动力电池回收要求和程序信息 11

充放电说明 11
- 充电注意事项 11
- 交流充电（慢充） 12
- 直流充电（快充） 14
- 智能补电 14
- 220V大功率逆放电 15
- 行人提醒系统 15

3. 驾车准备

组合仪表 16
- 组合仪表 16
- 工作指示灯和故障指示灯 17

方向盘 21
- 喇叭 21
- 方向盘调节 21
- 方向盘加热（若配备） 22
- 方向盘按键 22

照明系统 23
- 室外照明 23
- 室内照明 26
- 灯具起雾说明 26

雨刮系统 27
- 前雨刮操作 27
- 后雨刮 27
- 雨刮片更换 28

后视镜 28
- 内后视镜 28
- 外后视镜 29

座椅 29
- 前排座椅 29
- 后排座椅 32
- 头枕调节 32

座椅安全带 33
- 座椅安全带预紧器（若配备） 35

儿童安全座椅 36
- 儿童安全座椅 36

前舱盖 40
- 前舱盖 40

尾门 41
手动尾门 41
应急开启尾门 41

4. 车内功能

智能钥匙 42
智能钥匙（若配备） 42
更换智能钥匙电池 42
无钥匙进入 43
防盗系统 44
防盗系统 44
车辆设防 45
门锁 46
门锁开关 46
机械开关 47
车窗 48
电动车窗 48
遥控车窗功能 49
车窗防夹功能 49
全景天窗（若配备） 50
全景天窗 50
无线充电 51
无线充电 51
车机大屏 53
车机大屏视图 53
多界面唤出 54
车辆设置 54
语音识别功能 59
手机互联 59
电子不停车收费系统（若配备） 59
自动空调系统 61
自动空调系统 61
控制按键 61
空调制热操作 63
空调制冷操作 63
出风口气流控制 64
USB接口 65
USB接口 65
杯托 65
杯托 65
遮阳板及梳妆镜 66
遮阳板及梳妆镜 66
储物空间 66
车门储物盒 66
手套箱 66
副仪表板储物盒 67
衣帽挂钩 67
座椅储物袋 67
后备箱 67
行李架 68
电源插座 68
电源插座 68
安全气囊 69
安全气囊 69
安全气囊的位置 69
安全气囊的正确使用及注意事项 70
事件数据记录系统 73
远程控制系统 74
APP介绍 74
远程控制 75

5. 驾驶车辆

启动与关闭车辆 78
车辆上电和下电 78
启动车辆之前 78
启动车辆 78
驾驶车辆 78
紧急启动（若配备） 80
怀档 80
驾驶模式 81
制动系统 81
电子驻车制动系统(EPB) 81
自动驻车 82
行车制动 82
制动力控制系统 83
制动能量回收功能 83
车身稳定系统 83
陡坡缓降系统（HDC） 84
柔性下坡 85
低速蠕行 85
极限掉头 86
制动缓停（CST） 86
防抱死制动系统 (ABS) 86
操作注意事项 87
拓展功能 88
驾驶车辆注意事项 88
驾驶车辆注意事项 88

6. 智驾辅助

巡航系统 90
定速巡航（若配备） 90
自适应巡航（ACC）（若配备） 91
智能巡航控制(LCC)（若配备） 93
前车起步提醒 95
前车起步提醒（DAI）（若配备） 95
车道偏离预警 96
车道偏离预警（LDW）（若配备） 96
车道偏离辅助 96
车道偏离辅助（LDP）（若配备） 96
拨杆变道 97
拨杆变道（DCLC）（若配备） 97
智能泊车辅助 99
智能泊车辅助（APA）（若配备） 99
启用智能泊车辅助（泊入） ... 99
启用智能泊车辅助（泊出） 101
注意事项及限制 102
遥控泊车辅助 104
遥控泊车辅助（RPA）（若配备） 104
遥控泊车辅助（泊入） 104
遥控泊车辅助（泊出） 105
注意事项及限制 105
记忆泊车辅助 106
记忆泊车辅助（HPA）（若配备） 106

智能高速领航 109
智能高速领航（NOA）（若配备） 109
智能记忆领航 110
智能记忆领航（若配备） 110
循迹倒车 111
循迹倒车（FTR）（若配备） 111
前向安全辅助 112
前方碰撞预警（FCW）（若配备） 112
主动安全系统（AEB）（若配备） 113
盲区安全辅助 114
盲区监测预警系统(BSD)/变道辅助 (LCA) 系统（若配备） 114
门开预警系统(DOW)（若配备） 115
后碰预警系统(RCW)（若配备） 115
后方交叉碰撞预警系统(RCTA)（若配备） 115
交通标志识别 116
交通标志识别（TSR）（若配备） 116
智能远光灯 116
智能远光灯（HMA）（若配备） 116
胎压监测系统 117
胎压监测系统 (TPMS) 117
全景影像系统 118
全景影像系统（若配备） 118
泊车雷达系统 120
泊车雷达系统（若配备） 120

7. 车辆遇险

车辆紧急情况处理 122
车辆遇险求助 122
动力电池 122
危险警告灯 122
后备箱应急随车工具 123
行驶过程中如果轮胎泄气或需要应急停车 123
更换保险丝 124
保险丝 124
电器盒分布 124
检查保险丝 130
更换保险丝 130
车辆牵引 130
车辆牵引注意事项 130
紧急牵引车辆 131
安装牵引环 131
牵引绳 132
车辆陷车或托底时 132
如果蓄电池电量耗尽 132
拆卸蓄电池 133
跨接启动 133
事故处理 134
驱动电机或电机控制器过热 134
车辆发生碰撞事故 134
车辆发生火灾 134
车辆涉水 135

8. 应急救援

产品信息 136
车辆基本信息 136
车辆制造厂信息 137
外观识别信息 137
动力电池基本信息 137
动力系统信息 138
安全标志信息 140
安全标志信息 140
紧急救援处置程序信息 141
救援人员所需防护装具 141
停车操作 141
整车下电 141
车辆起火救援 142
车辆涉水救援 143
车辆切割区域 143
车辆拖拽撤离 143

9. 维护和保养

定期保养 144
定期保养 144
前舱视图 145
冷却系统 145
制动系统 146
制动液 147
低压蓄电池 148
洗涤液 148
雨刮器 149
轮胎 150
轮胎防滑链 151
车辆清洁与保养 152
外饰保养 152
亮面金属的保养 153
合金车轮的维护 153
车底的保养 153
生锈的预防 154
内饰保养 154
清洁室内装饰品和内部装饰 154
定期保养 155
定期保养 155
保养证明 157
安全气囊系统 160

10. 规格

标牌位置 162
车辆识别代码 162
车辆规格 164
整车尺寸 164
车辆的型号、型式 165
整车质量 165
整车控制器 165
整车性能 166
驱动电机 166
低压蓄电池 166
动力电池 167
DC/DC转换器 167
制动系统 167
悬架系统 167
转向系统 168
车轮和轮胎 168
车轮定位 168

车门.....169
座椅及安全带 169
前减速器（若配备） 169
后减速器 170
冷却系统 170
空调系统 170
灯泡规格 170
下述零部件不在整车外部尺寸测量范围内 171

11. 质量担保

质量担保服务 172
质量担保说明 172
质量担保范围 172
不属于质量担保的范围 172
下列现象不能认为是故障问题，不予质量担保 173
下列情况本公司不承担费用 173
质量担保期限计算方式 173
三包条款说明 174
更换或退货条件 174
包修期内其它服务.....175
不属于三包的情况.....175
三包基本信息 176
非家用汽车质量担保服务.... 179
公（商）用汽车质量担保服务.....179
营运汽车质量担保服务 180
备件质量担保 180
备件质量担保 180
汽车产品常见问题解析 181
汽车产品常见问题解析 181

车主服务

特别声明

- 感谢您购买爱咖生态科技有限公司纯电动车。为了正确使用您的车辆，维护您的权益，请您花点时间，仔细阅读这本手册。
- 本手册提供了有关日常行驶和常规维护保养的重要说明和提示，可以使您熟悉车辆的操控，您只有对您的车辆了解得越多，才越能保证驾驶车辆的安全性、经济性并享受到乐趣。
- 任何不当的操作和使用都可能损坏您的车辆，因此而造成的车辆损坏和性能问题，均不在质量担保范围内。同时我们无法提供任何保证并不承担任何责任和义务。
- 极瑞环境（如：低于－20℃或高于40℃的环境）可能导致您车辆的关键零部件（如动力电池）损坏，甚至使车辆无法行驶。
- 车辆发生动力电池托底、碰撞、泡水等意外情况，组合仪表出现严重故障报警信号（如动力电池过压、过温、绝缘过低，充电插座过温等情况），动力电池壳体及插件存在严重变形或裂缝的情况，请第一时间联系爱咖生态科技有限公司特约服务站对车辆进行检修。
- 对车辆进行定期保养有助于维持车辆的行驶性能和二手价值，遍布全国的爱咖生态科技有限公司特约服务站拥有众多维修专家，随时可为您提供服务。各爱咖生态科技有限公司特约服务站经过专业培训的维修人员可正确维修您的车辆和车上设备，爱咖生态科技有限公司特约服务站从爱咖生态科技有限公司采购的备件均为原厂备件。
- 本书讲述了到排印时刻为止iCAR 03T车型计划安装的最大可能的装备范围，即iCAR 03T系列车型的所有的标准配置和选装配置，一部分装备可能仅在将来供货或在一定的市场上供货，因此手册中某些项目可能不适用于您的车辆。
- 本车为多用途车型。既拥有城市 SUV 的舒适性，对于四驱车型，又具备一定的通过性及脱困能力，满足用户多种场景需求。 越野驾驶请务必在有完整许可的专业场地上进行一系列全地形实操。挑战全地形驾驶需要充分的训练和丰富的经验，或需要安装其他配置才能使用。否则会产生人员伤害和车辆及物品毁坏的风险，请量力而行。越野驾驶前，务必仔细勘察路线、路面状况。驾驶员应在确保安全的前提下使用所有车载功能。

新车检查

- 爱咖生态科技有限公司的经销商在将车辆交给您之前，已按爱咖生态科技有限公司规定进行了车辆检查。

新车磨合

由于新车各运动部件之间的摩擦阻力，在使用初期比正常情况下大得多。车辆使用初期的磨合效果对车辆的使用寿命，工作可靠性和经济性都会产生很大的影响，所以新车的使用需严格执行磨合规定，磨合期一般为3000公里。

在磨合期内应注意：

- 尽量平稳驾驶，避免车辆急加速和急减速。
- 尽量避免紧急制动。
- 严禁超速和超载行驶。

在磨合期以后应注意：

新轮胎在开始使用时不具有最佳附着力。因此，新轮胎也需要磨合，所以在第一个100公里行驶时速度应该较慢，驾驶也应格外小心谨慎。

新的制动摩擦片也需磨合，因为在第一个200公里的行驶中，制动器还不具备理想的摩擦力，在这阶段如果制动效果稍差，可以适当加大踏板的压力，这种情况也适用于以后每次更换新制动摩擦片。

新车行驶800公里时，必须重新将车轮螺母拧紧到规定扭矩。同样，如果更换过车轮或车轮螺母被松开过，在行驶800公里时也应该按照规定扭矩再次拧紧车轮螺母。

用户手册介绍

敬告用户

1. 本车为纯电动车，车辆很多部件、系统的工作原理及特性与传统燃油汽车相比有很大区别。因此，仔细阅读本手册中的说明对您的人身安全和车辆的使用安全很重要，无视这些说明可能对驾乘人

员的安全性和车辆性能造成严重后果。因此而造成的车辆损坏和性能问题，均不在质量担保范围内。同时我们无法提供任何保证并不承担任何责任和义务。

2. 本车配备两种电池，一种是动力电池，用于向驱动电机供电，驱动车辆行驶；一种是低压蓄电池，其功能与传统燃油车的低压蓄电池相同，用于向车上的车灯、音响、喇叭等低压电气系统供电。低压蓄电池的电量来自于动力电池。
3. 纯电驱动，不需要使用发动机提供动力，这是与传统燃油车最主要的区别。本车使用动力电池储存电能，行驶前尽量保证动力电池电量充足。车辆行驶过程中，动力电池处于逐渐放电状态。当动力电池电量不足时，必须给动力电池充电，否则车辆无法行驶。
4. 请勿在高压电未断开的情况下裸手触碰高压部件，高压部件包括：驱动电机控制器、动力线束装置、车载充电机、高压主线缆、快充充电插头、快充充电插座、动力电池、驱动电机、慢充充电插座、慢充充电插头等。车内高压线缆都用橙黄色波纹管包裹，请您注意识别。
5. 本车配备防抱死制动系统，在紧急制动时直接将制动踏板踩到底，不要点刹。
6. 本车可以使用外部电源给动力电池充电。此外，本车在制动时，驱动电机将车辆的动能转化为电能并储存到动力电池内，从而延长车辆续航里程，称为能量回收。
7. 本车具有蠕行功能，即车辆处于可行驶状态（READY指示灯点亮），档位置于 D/R 档时，松开制动踏板、电子驻车制动自动释放，车辆会缓慢前进或后退。
8. 按照本手册推荐的方法，经常检查轮胎磨损情况和轮胎气压。
9. 请使用本手册推荐的油液，并按照手册要求进行保养，这样将有效延长车辆的使用寿命。
10. 本车配备有安全气囊，为了保证儿童乘车安全，不得在受正面安全气囊保护（激活状态下）的座椅上使用后向儿童约束系统。
11. 为保证您的行车安全，禁止自行拆卸车辆零部件，尤其是底盘部件。因为原车部分紧固件涂有防松介质，拆卸后不能重复使用。
12. 本公司产品严禁改装或加装设备。由此导致的直接或间接损失，本公司不承担任何责任。
13. 在清洗车辆时，不要将水枪对底盘插接件进行冲洗。
14. 车辆使用环境应无腐蚀性、爆炸性和破坏绝缘的气体或导电尘埃，且温度不宜过高或过低。
15. 严禁任何时候用双手同时触摸动力电池的正负极柱。
16. 严禁人为对动力电池进行挤压、刺穿、燃烧等破坏动力电池的行为。
17. 严禁个人对废旧动力电池进行处理和存放，由爱咖生态科技有限公司特约服务站进行处理。

提示信息

警告 表示如果忽视该警示，则有可能导致严重伤害或死亡。所陈述的步骤必须严格遵守，或者必须仔细考虑所提供的信息。

注意 表示此处所陈述的事件必须严格遵守，否则可能损坏您的车辆。

阅读 表示提示性陈述，表示能使您更好地使用汽车信息。

环保 表示此处所陈述的事件与环境保护有关。

纯电系统

纯电系统

纯电动车简介

本车由纯电驱动，不需要使用发动机提供动力，这是与传统燃油汽车最主要的区别。本车使用动力电池储存电能，行驶前动力电池必须电量充足。车辆行驶过程中动力电池处于逐渐放电状态，当动力电池电量不足时，必须给动力电池充电，否则车辆无法行驶。车辆采用两种充电方式：交流慢充和直流快充。交流慢充包括专用充电桩慢充和便携式应急充电线慢充。

动力电池使用注意事项

动力电池随着使用年限及充电次数的增加，容量会衰减，续航里程会下降，属正常情况。 车辆续航里程和动力电池容量受驾驶习惯、 存放情况、充电方式和动力电池温度等情况影响。请遵从以下建议：

1. 当车辆提示充电时，应尽快进行充电，有利于保护动力电池的循环寿命。
2. 动力电池的使用寿命和放电深度有关，避免深度放电，当车辆停止使用时应及时给车辆进行充电，有利于动力电池的循环使用，提高使用寿命，应避免提示充电后，却长时间未充电的情况，否则容易损坏动力电池。
3. 轻缓驾驶，车辆行驶时，过快加速和减速不利于动力电池的使用，建议尽量保持缓加速和避免急减速，这样能显著提高续航里程及使用寿命。
4. 避免将车辆长时间放置在高温环境下，夏天停放车辆时，请将车辆停放在阴凉环境中，尽量避免太阳直射，远离热源。
5. 请勿将车辆长时间放置在低温环境下，如果外界温度非常低，动力电池内部可能冻结，导致无法充电，且不能向车辆提供电能。请及时将车辆放置到温暖环境中。
6. 使用交流充电（慢充）时，充电时间长，但有利于保护动力电池。
7. 整车在进行直流快充充电时，建议充电至 90% 拔下充电枪，不充至满电，有利于保护动力电池，可延长动力电池使用寿命。
8. 在夏季高温时，应减少快充使用次数或不用快充，有利于保护动力电池，可延长电池使用寿命。
9. 若车辆长时间放置，请将动力电池电量保持在 50%-70%，断开低压蓄电池负极。建议每一个月充电一次，充电前请连接低压蓄电池负极。
10. 请勿将车辆上的动力电池用作它途。

电动车使用注意事项

本车使用高达几百伏的高压，请遵守车辆警告标签上的警告，为了确保您的安全，使用过程中务必注意以下几点：

1. 请遵循车上零部件所附的警告标签。
2. 行车前，请务必确认充电线缆已经拔除，充电口正确关闭，并检查组合仪表警告灯和指示灯是否正常。
3. 清洗车辆或雨天时，要紧闭车门、前舱罩、尾门，要避免水直接淋湿高压系统和动力电池，以免造成高压系统短路。
4. 离开车辆时，务必将车辆档位切换至 P 档，避免车辆意外移动。
5. 在 READY状态且档位处于 D/R 档时，若未踩下制动踏板，车辆会蠕行。
6. 当车辆电量小于10%时，可能会影响车辆正常提速性能。

阅读

- 车辆在低温环境下充电，充电时间会有所增长。
- 车辆在低温环境下行驶时，因动力电池的放电量会有所减少，车辆的动力性和续航里程会有所下降，待温度上升后即可恢复。
- 本车由动力电池提供电能驱动车辆行驶，频繁加速行驶会比平稳车速行驶更快消耗动力电池电量。
- 充电时前舱风扇、水泵可能会工作，出现这种情况属于正常现象。

高温和低温环境使用技巧

■ 高温使用技巧

1. 尽量将车辆停放到阴凉处或地下车库内对车辆充电，太过炎热的环境不利于充电状态，还会影响动力电池和车载充电器使用寿命；

2. 在使用过程中，应根据实际情况准确把握充电时间和充电频次。避免因深度放电而影响动力电池使用寿命。

■ 低温使用技巧

1. 尽量将车辆停放到避风、向阳或车库内对车辆充电，最好在保温车库内充电。
2. 车辆停止使用后请立即充电，动力电池充电受温度影响较大，车辆经过一段路程行驶后动力电池温度会升高，此时充电会提高充电速度，可以节省低温时对动力电池加热时间。
3. 当动力电池电量充满即充电指示灯绿灯亮起时，需要使用车辆时再拔下充电枪。
4. 当车辆使用的环境温度低于 -10℃时，应尽量避免使用快充充电，建议选择慢充充电，以使您的动力电池处于最佳状态。

注意

- 环境温度过低或过高时，应避免使用快充充电。
- 低温环境充电时间会延长。低温环境充电时，动力电池需要加热，充电能耗会有所增加，属于正常现象。

极热和极寒环境下车辆使用注意事项

车辆最佳使用环境温度为 25 ℃ 左右，在极热、极寒的环境下使用和存储车辆，将会对车辆功能、性能产生一定影响。如车辆必须在该环境下使用和存储，请认真阅读并遵照以下要求操作。

■ 极热环境

1. 请勿将车辆在 40℃以上高温环境下长时间放置，停放车辆时，请将车辆停放在阴凉环境中，避免在阳光暴晒下充电。
2. 当环境温度高于40℃时，可能导致车辆限制功率，或充电时间延长，属于正常现象。

■ 极寒环境

1. 当车辆停放在极寒环境下，请立即使用慢充充电，若不能及时充电，请保持动力电池电量应不低于60%。
2. 请勿将车辆在 - 20℃以下的低温环境下长期存放，要及时将车辆放置到温暖环境中；当环境温度低于 - 25℃时，整车可能会不能行驶。此时需先预热后，方能行驶。

注意

用户任何不当的使用车辆都可能损坏您的车辆，因此而造成的车辆损坏和性能问题，均不在质量担保范围内。同时我们无法提供任何保证并不承担任何责任和义务。 尤其是在极端环境（如：低于 - 20℃或高于40℃的环境）下都可能导致您车辆的关键零部件（如动力电池）的损坏，甚至导致车辆无法行驶。

■ 冰雪路面行车安全提示

1. 行驶前检查制动系统是否正常。
2. 冰雪路面减速慢行避免急加速。
3. 保持安全车距，沿前车轨迹行驶。
4. 避免紧急制动，以轻踩制动踏板进行制动为主。
5. 转弯提前减速，以较慢的车速转大弯。
6. 停车将雨刮竖起，以防结冰。

注意

由于融雪盐一定的腐蚀性，对于车漆、底盘、电器线路、管路都有腐蚀作用，所以在喷洒有融雪盐的道路上行驶后，应及时对车辆进行清洗，防止车辆锈蚀。

故障处理

出现以下状态视为出现故障，请联系爱咖生态科技有限公司特约服务站进行检修：

1. 动力电池充满电以后，启动动力电池不能连接，充电线连接指示灯及动力电池切断指示灯点亮；请查看外接充电线是否拔掉，外接充电线连接时整车不能行驶。
2. 车辆启动以后，组合仪表档位显示闪烁，整车不能行驶。换档操作不正确，请按照规定操作，轻踩制动踏板换档。
3. 功率限制指示灯点亮（动力电池温度过高时，此灯也会点亮），动力性减弱、最高车速被限制；车辆系统故障指示灯、动力电池故障指示灯、电机及控制器故障指示灯点亮，整车不能行驶，请及时联系爱咖生态科技有限公司特约服务站进行检修。
4. 若出现其他故障，请联系爱咖生态科技有限公司特约服务站专业人员检修。

紧急切断系统

■ 高压故障自动断电功能

车辆具备高压故障自动断电功能，在车辆高压零部件出现故障时，为保护车上人员，车辆会自动切断高压电源。当车辆组合仪表点亮以下指示灯时，车辆会自动切断高压电源：

1. 绝缘故障指示灯和动力电池切断指示灯同时点亮，表示车辆高压部件出现绝缘故障，此时车辆自动切断高压电。
2. 动力电池故障指示灯和动力电池切断指示灯同时点亮，表示车辆检测到动力电池存在故障，此时车辆自动切断高压电。
3. 车辆系统故障指示灯和动力电池切断指示灯同时点亮，表示整车系统出现故障，此时车辆自动切断高压电压。
4. 电机及控制器故障指示灯和动力电池切断指示灯同时点亮，表示电驱动系统出现故障，此时车辆自动切断高压电。

注意

- 出现断电故障请第一时间联系爱咖生态科技有限公司特约服务站进行检修；在行驶过程中出现断电时车辆进入滑行状态，此时应打开危险警告灯，并将车辆行至应急车道或者安全地带，随后第一时间联系爱咖生态科技有限公司特约服务站进行检修。
- 在充电过程中或充电完毕后，充电枪未拔出情况下启动车辆，车辆无法启动，此时将充电枪拔出后重新启动车辆即可。

碰撞自动断电功能

若整车发生碰撞，且相对速度达到设定阀值时，车辆自动切断高压电，组合仪表上的车辆系统故障指示灯、动力电池切断指示灯、 转向灯同时点亮。

安全防护

1. 非爱咖生态科技有限公司专业人员严禁对动力电池进行拆装。
2. 请勿使用有机溶剂对动力电池外壳进行清洗，否则可能会损伤表面绝缘涂层，形成绝缘隐患。
3. 请勿将金属器具与动力电池总成放在一起，请勿将车辆停放于有火星溅射或水注的地方。

动力电池高温工作模式

若车辆在以下情况下使用，可能会进入高温工作模式：

1. 环境温度较高，车辆暴晒后行驶。
2. 环境温度较高，车辆快充后行驶。
3. 车辆高速行驶后进行快充，随后行驶。进入高温工作模式时，组合仪表会进行文字提示，同时功率降低指示灯和动力电池温度高指示灯点亮，此时整车动力性会有所减弱，最高车速被限制，此属于保障动力电池寿命的正常现象。通过降低车速行驶或停车静置，动力电池温度可恢复到正常使用状态。

动力电池回收要求和程序信息

动力电池安装于车辆底盘位置，随意处置将对环境造成污染和危害。

根据相关规定，车辆所有人有义务将废旧动力电池移交至回收服务网点，将废旧动力电池移交给其他单位或个人，私自拆卸、拆解动力电池，由此导致的环境污染或安全事故，车辆所有人应承担责任。

务必按照以下信息或要求进行处理，有关动力电池的循环利用和处理，详情请咨询爱咖生态科技有限公司特约服务站。

1. 人员要求：动力电池拆解操作必须由动力电池供应商认证资质的专业人员执行。
2. 运输：动力电池属于第 9 类危险品，必须由具有第 9 类危险品运输资质的车辆运输。
3. 储存：拆下的动力电池应存放在常温，干燥的环境下，远离易燃物品、热源、水源等危险。
4. 爱咖生态科技有限公司汽车废旧动力电池临时回收服务点为当地授权的爱咖生态科技有限公司特约服务站。

充放电说明

本车充电方式包含交流充电桩充电（交流慢充）、直流充电桩充电（直流快充）和便携式应急充电线充电（应急充电）。

本车支持220V大功率对外逆放电功能。

充电注意事项

1. 请务必确认并使用符合 GB/T18487-2015、GBT/20234-2015等国家标准的

充电设备选行充电；如使用便携式应急充电线充电，请选择符合国标 16A/ AC 250V 的单相两级带接地的供电插座，确保插座线缆所承受的最大电流应≥ 16A（线截面积≥ 4 mm²）；避免因误操作或充电设备异常导致的充电安全问题。

2. 请确保充电设备可靠接地，并具有漏电保护功能。

3. 请选据合适的充电场所或采取必要的防护措施，避免发生充电安全问题。

4. 每次充电前，请务必检查车辆充电口和线缆是否破损或损坏，如有上述情况，请及时与爱咖生态科技有限公司特约服务站联系。

5. 遇到任何异常情况，切勿擅自更换或拆卸任何零部件，请及时与爱咖生态科技有限公司特约服务站联系。

6. 用户在准备充电前，务必确认车辆档位切换至 P 档，确保车辆不会移动。

7. 充电过程中，请不要发生试图驾驶车辆等影响充电安全的行为。

8. 充电过程中，如需提前结束充电，请在确保安全的前提下拔掉充电枪，结束充电。

9. 随着车辆使用年限、环境温度或当地充电电压不同等外界因素的影响，车辆充电时间较正常充电时间会有所变化。

10. 在低温环境下充电，电池控制系统会根据充电时电芯的温度自动控制电池加热系统的开启和关闭，所以充电时间会有所增加。

11. 充电结束，请及时拔出充电枪，同时考虑充电插头端子温度较高，请勿触碰充电插头，避免烫伤。

12. 常温环境下，充电设备功率满足整车需求的前提下，直流充电时间一般较快；注意在高温及低温环境中，为了有效延长动力电池使用寿命，直流充电电流会有所降低，且低温下，动力电池需要加热后充电，所以直流充电时间也会有所增加。

13. 充/放电前，请仔细检查充/放电连接设备，确保供电设备、充/放电枪、充电口、充/放电连接装置等没有电缆磨损、生锈、壳体破裂或端口内有异物等异常情况。

14. 禁止未成年入进行充/放电作业或触摸使用充/放电设备，充/放电枪为高压用电器件，在充/放电时请勿让未成年人靠近。

15. 充/放电时可能影响医疗或植入式电子设备，充/放电前请咨询电子设备制造商， 避免影响相关电子设备正常工作。

16. 请选择安全、可靠的环境进行充电，避免在潮湿、火源、热源等环境下进行充电操作。

17. 请使用满足国家相关标准的电动汽车专用充/放电设备，严禁使用不合格产品， 或对原装充/放电设备进行拆卸、改装等，避免引发充电安全事故。

18. 充/放电过程中，如发现车辆或充/放电设备异常，请立即停止充/放电，并及时联系爱咖生态科技有限公司特约服务站。

19. 充/放电时，为避免外界因素损坏充/放电设备或车辆，请勿在雷/暴/雨/雪等恶劣天气环境下进行车辆充/放电操作。

20. 充/放电结束后，请确保充/放电设备与充电口完全分离，充电口盖完全闭合。

⚠ 注意

充电过程中异常断电，或车辆充满电后长时间未拔出充电枪的，可能会导致蓄电池亏电，造成车辆无法启动，此现象非产品质量问题。以上充电注意事项请用户严格遵守，如有疑问，请及时与爱咖生态科技有限公司特约服务站联系；若因用户使用不当，造成的充电安全问题，本公司不承担任何法律责任。

交流充电（慢充）

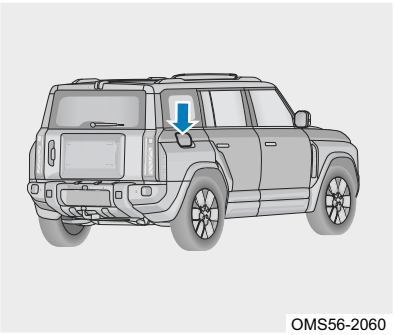

OMS56-2060

1. 将车辆停在可充电区域，车辆档位切换至 P 档，施加驻车制动；

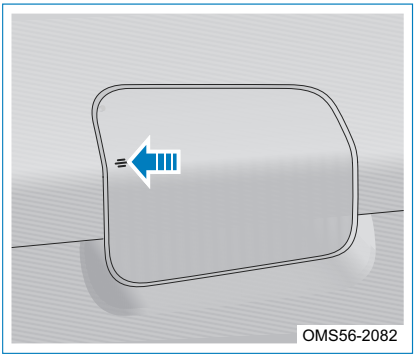

2. 开启充电口盖：解防状态下车外手动按压充电口盖左侧区域后松开。充电口盖即可弹开。

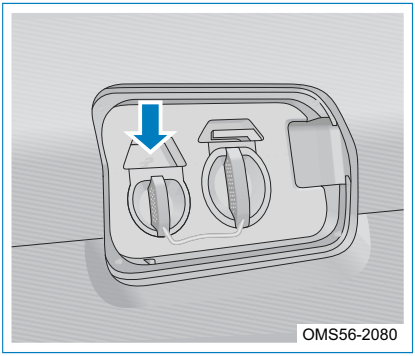

3. 取下交流电充电口保护盖；（该充电口保护盖车辆销售时放于后备箱储物盒内，可根据需要选择安装。）

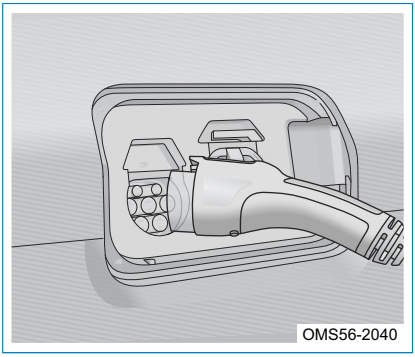

4. 从交流充电桩上取下充电枪，将充电枪插入交流充电口直至听到轻响。
5. 充电完成后，按住充电枪上部按钮，从交流充电口拔出充电枪。
6. 盖好交流充电口和充电枪的保护盖，手动关闭充电口盖。

交流充电插座电子锁

本车交流充电插座具备电子锁功能，防止带电拔插充电枪，避免产生充电安全问题。

■ 电子锁上锁

使用符合国标的交流充电桩进行充电，待充电枪插合到位，电子锁自动锁止后，车辆开始充电。

警告 电子锁上锁后，如需拔枪，请先解锁电子锁再拔枪；切忌强行拔枪，以免损坏电子锁或充电枪等充电设备。

■ 电子锁解锁

正常电子锁解锁分为以下两种方式：

1. 先按下智能钥匙落锁按键，随后再按下智能钥匙解锁按键，电子锁解锁；最后轻按充电枪上的机械锁按钮拔枪。
2. 在不使用智能钥匙的情况下，手握住充电枪，用大拇指按下充电枪上的按钮， 听到电子锁解锁声音后，先抬起大拇指，然后再次迅速按下充电枪上的机械锁按钮进行拔枪操作。

阅读

- 若电子锁解锁后充电枪一直未拔出，30s后电子锁自动重新上锁。
- 若整车处于解锁状态，电子锁处于上锁状态，需先关闭车门，将车辆落锁后，再进行上述电子锁解锁操作。

若在上述解锁方式无效的情况下，可通过切断充电装置的电源（如 APP 界面点击停止充电、关闭充电桩电源、按下充电桩急停开关）等方式进行紧急解锁。

手动释放充电枪（仅交流充电）

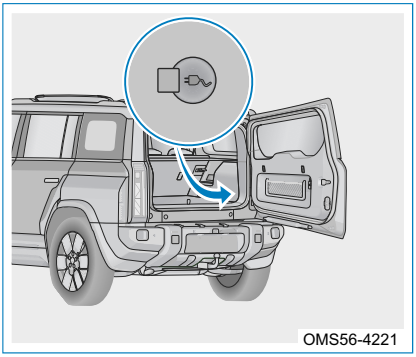
OMS56-4221

如果按住充电枪上部按钮无法从交流充电口拔出充电枪，此时可以使用拉线手动释放充电枪。

后备箱右侧内饰板上有电子锁解锁纽扣，手动扒开纽扣，拉绳解锁。

直流充电（快充）

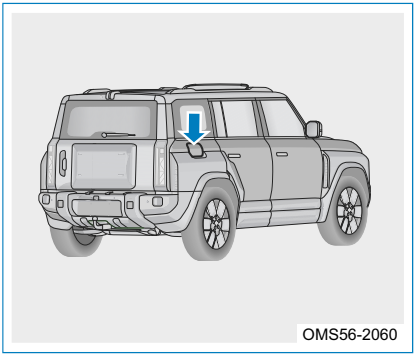
OMS56-2060

1. 将车辆停在可充电区域，车辆档位切换至 P 档施加驻车制动；

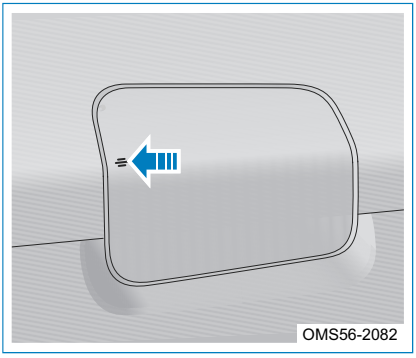
OMS56-2082

2. 开启充电口盖：解防状态下车外手动按压充电口盖左侧区域后松开。充电口盖即可弹开。

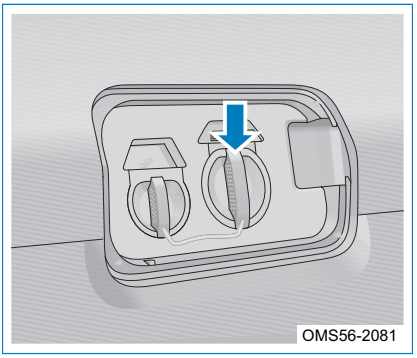
OMS56-2081

3. 从充电桩取下直流专用充电枪，拔下直流充电口的保护盖，将充电枪插入直流充电口直至听到轻响；
4. 充电完成后，从直流充电口拔出充电枪；
5. 盖好直流充电口和充电枪的保护盖，关闭充电口盖；
6. 最后，将充电枪放回直流充电桩上。

注意

- 当环境温度过高/低时，车辆的充电时间会适当延长，这属于正常现象。车辆充电系统为保证动力电池的最佳充电性能，会随温度变化自适应调整充电功率和充电时间。
- 车辆在进行快充充电时，建议充电至90%拔下充电枪，不充至满电，有利于保护动力电池，延长动力电池的使用寿命。

智能补电

车辆满足一定条件时，定期（设防后每隔一小时）检查蓄电池电压，如果蓄电池电压低于12.5V，则整车高压连接，执行智能补电功能。

- 智能补电时长120min。

计时结束后，高压下电，整车休眠。

功能限制

1. 高压系统故障或断开，则结束智能补电或不进行本次智能补电。

2. 整车上电或其他远程功能上电请求或快慢充电枪插入，则退出本次智能补电。
3. 动力电池电量低于10%时，智能补电功能不开启。

220V大功率逆放电



OMS56-3370

220V大功率逆放电功能：该功能有剩余电量使用下限设置，默认为20%，自行设置时剩余电量限制最高只能调到低于当前剩余电量-10%。若设置高于当前剩余电量，则会被提示电量不足，无法开启逆放电功能，需重新设定剩余电量限值。

开启方法：车辆电源开启状态，在中控大屏中打开该功能，插上逆变枪，大屏弹出确认放电信息，点击确认后逆变枪开始工作，大屏显示逆变状态信息。

以下动作将关闭逆放电状态：1、关闭车辆电源；2、拔出逆变枪；3、插上快充枪；4、电池剩余电量达到设置下限值。

注意

- 车辆READY状态下，插上逆变枪时，车辆自动退出READY状态，返回到电源开启状态。
- 逆变器工作时，需要进入READY状态时，会提示移除逆变枪，移除后，可以进入READY状态。
- 快充状态下，逆变放电功能不可用。
- 电源开启。逆变枪插入，若电子驻车未拉起，则同步拉起驻车制动。

行人提醒系统

在车辆低速行驶时，行人提醒系统发出的提示声音，提示行人及车辆，提高行车安全性。

每次启动车辆，行人保护低速提示音默认开启。此时，通过车机大屏可以开启或关闭低速提示音。

当车辆前进（车速≤ 30 km/h）或倒车时，发出行人保护低速提示音，提醒车外行人和车辆；无论车辆前进或倒车时，当车速＞30 km/h，行人提醒系统停止工作。

警告

在有行人可能出现的地方，不可关闭行人保护低速提示音。否则，行人听不到声音提示系统的提示音，没有注意到有车辆接近，可能造成严重的人身伤害。

组合仪表

组合仪表

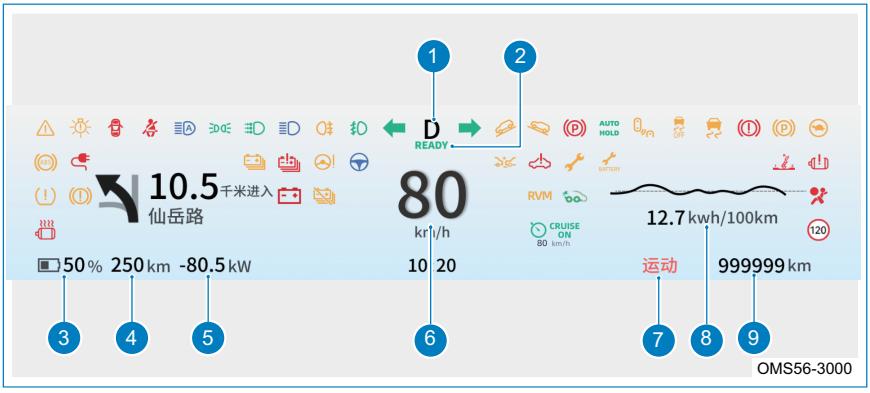

❶ 档位信息　❷ READY状态　❸ 剩余电量

❹ 续航里程　❺ 功率表　❻ 车速表

❼ 驾驶模式　❽ 百公里能耗　❾ 总里程

档位信息

当前所选中的档位信息。

READY状态

当显示READY时，表示车辆已准备就绪，可以行驶。

剩余电量

显示当前车辆剩余电量。

续航里程

续航里程用于显示当前剩余电量预计可再行驶的里程数。

续航里程显示了当前预测的续航里程的具体数值，单位为 km，显示范围为0 – 999km。由于路况、驾驶状态不尽相同，显示的续航里程与实际驾驶距离会有所不同，该值仅供参考。

功率表

功率表用于显示车辆当前的输出功率。（单位：kW）

驱动电机消耗电能输出功率时，功率显示为正值；驱动电机发电（能量回收）给动力电池充电时，功率显示为负值。

车速表

车速表用于显示车辆当前的车速（单位：km/h）。

在良好的路面上可以高速行驶，但为了行驶的安全性、舒适性和稳定性，在普通路面上应按照交通规则规定的车速行驶。

驾驶模式

显示当前所选的驾驶模式。

百公里能耗

显示平均百公里耗电量。

总里程

显示车辆行驶的总里程数。

工作指示灯和故障指示灯

工作指示灯用于提示驾驶员车辆某个系统的运行状况，相应的工作指示灯将点亮。

故障指示灯用于警告驾驶员车辆某个系统功能出现故障，相应的故障指示灯将点亮或闪烁。

整车上电时，大部分故障指示灯应短时亮起，进行系统自检。如果某个故障灯在整车起动后仍持续点亮或闪烁，请立即前往爱咖生态科技有限公司特约服务站检修相关系统。

	左转向指示灯	开启左转向灯的同时，左转向指示灯闪烁。 如果转向灯的闪烁频率加快一倍，表明转向灯出现故障。 开启危险警告灯开关时，左右转向信号指示灯将同时闪烁。
	右转向指示灯	开启右转向灯的同时，右转向指示灯闪烁。 如果转向灯的闪烁频率加快一倍，表明转向灯出现故障。 开启危险警告灯开关时，左右转向信号指示灯将同时闪烁。
	位置灯指示灯	开启位置灯，该指示灯点亮。
	远光灯指示灯	开启远光灯或远光灯闪烁时，该指示灯点亮。
	近光灯指示灯	开启近光灯，该指示灯点亮。
	日间行车灯指示灯	开启日间行车灯，该指示灯点亮。
	前雾灯指示灯	开启前雾灯时，该指示灯点亮。
	后雾灯指示灯	开启后雾灯时，该指示灯点亮。
	自动驻车故障指示灯	自动驻车故障时，该指示灯点亮。请尽快联系爱咖生态科技有限公司特约服务站进行检修。
	自动驻车工作指示灯	自动驻车工作时，该指示灯点亮。
	自动驻车开启指示灯	自动驻车开启时，该指示灯点亮。

	智能远光灯工作指示灯	智能远光灯功能开启时，该指示灯点亮。
	智能远光灯故障指示灯	智能远光灯功能故障时，该指示灯点亮。
	故障指示灯	用于提示驾驶员车辆存在故障，请尽快前往爱咖生态科技有限公司特约服务站进行检修。
	驱动防滑指示灯	驱动防滑功能工作时，该指示灯闪烁，当驱动防滑故障时，该指示灯常亮，请尽快前往爱咖生态科技有限公司特约服务站进行检修。
	驱动防滑屏蔽指示灯	驱动防滑功能关闭时，该指示灯常亮。
	整车限功率指示灯	该指示灯用于提示驾驶员系统功率限制。
	EPB故障指示灯	该指示灯用于显示当前电子驻车存在故障，请尽快前往爱咖生态科技有限公司特约服务站进行检修。
	T-BOX故障指示灯	车辆网络信号差或T-BOX故障时，该指示灯点亮。若车辆处于信号良好地区，该指示灯仍点亮，请尽快前往爱咖生态科技有限公司特约服务站进行检修。
	前碰撞预警故障指示灯	该指示灯用于显示自动紧急制动系统处于故障状态，请尽快前往爱咖生态科技有限公司特约服务站进行检修。
	整车保养提示指示灯	该指示灯常亮用于提示驾驶员车辆需要保养，请尽快前往爱咖生态科技有限公司特约服务站进行检修。
	动力电池保养指示灯	该指示灯闪烁用于提示驾驶员动力电池需要保养，请尽快前往爱咖生态科技有限公司特约服务站进行保养。
	动力电池切断指示灯	该指示灯常亮用于提示驾驶员动力电池和驱动电机连接切断。请尽快联系爱咖生态科技有限公司特约服务站进行检修。
	盲区监测故障指示灯	该指示灯用于显示盲区监测系统处于故障状态，请尽快前往爱咖生态科技有限公司特约服务站进行检修。
	主副驾驶员安全带未系警示灯	整车上电，主副驾驶员未系安全带时，该警示灯点亮。
	充电枪连接指示灯	整车充电时，充电枪连接指示灯点亮。

	车门未关指示灯	该指示灯用于提示驾驶员车门的开启和关闭状态。
	电子驻车指示灯	该指示灯用于显示当前车辆处于电子驻车的工作状态。
	坡道缓降指示灯	该指示灯用于显示当前车辆陡坡缓降处于工作状态。
	坡道缓降故障指示灯	该指示灯用于提示驾驶员当前车辆陡坡缓降存在故障，请尽快前往爱咖生态科技有限公司特约服务站进行检修。
	坡道辅助指示灯	该指示灯用于显示当前车辆坡道辅助处于工作状态。
	坡道辅助故障指示灯	该指示灯用于提示驾驶员当前车辆坡道辅助存在故障，请尽快前往爱咖生态科技有限公司特约服务站进行检修。
	电驱动系统过热报警指示灯	该指示灯用于提示驾驶员电机或控制器温度过高，冷却系统出现故障，请尽快联系爱咖生态科技有限公司特约服务站进行检修。
	绝缘故障指示灯	该指示灯用于提示驾驶员系统绝缘故障；一般漏电时该指示灯常亮，严重漏电时闪烁。如果该指示灯亮起，请尽快联系爱咖生态科技有限公司特约服务站进行检修。
	制动灯故障指示灯	该指示灯用于提示驾驶员系制动灯存在故障，请尽快前往爱咖生态科技有限公司特约服务站进行检修。
	安全气囊故障指示灯	该指示灯用于提示驾驶员系安全气囊存在故障，请尽快前往爱咖生态科技有限公司特约服务站进行检修。
	电驱动系统故障指示灯	该指示灯用于提示驾驶员电驱动系统存在故障，请尽快联系爱咖生态科技有限公司特约服务站进行检修。
	动力电池故障指示灯	该指示灯用于提示驾驶员动力电池存在故障，请尽快联系爱咖生态科技有限公司特约服务站进行检修。
	胎压系统故障指示灯	该指示灯用于提示驾驶员胎压系统存在故障，请检查胎压是否过低/过高，如果胎压异常，请尽快前往爱咖生态科技有限公司特约服务站进行检修。
	整车系统故障指示灯	该指示灯用于提示驾驶员整车系统存在故障，请尽快联系爱咖生态科技有限公司特约服务站进行检修。

	制动系统故障指示灯	该指示灯用于提示驾驶员制动液液位过低或制动系统故障，请尽快联系爱咖生态科技有限公司特约服务站进行检修。
	防抱死制动系统故障指示灯	该指示灯点亮用于提示驾驶员防抱死制动系统存在故障，请尽快前往爱咖生态科技有限公司特约服务站进行检修。
	蓄电池充放电故障指示灯	该指示灯用于提示驾驶员蓄电池充放电故障，请尽快联系爱咖生态科技有限公司特约服务站进行检修。
	动力电池电量低指示灯	该指示灯用于提示驾驶员动力电池电量低，需要及时充电。
	巡航系统工作指示灯	该指示灯用于提示驾驶员巡航系统处于工作状态。
READY	行车准备就绪指示灯	该指示灯用于提示驾驶员车辆一切准备就绪，可以正常行驶。若该指示灯不亮，则表明车辆有故障或有其他条件不满足，请尽快联系爱咖生态科技有限公司特约服务站进行检修。
	逆变功能指示灯	逆变功能处于工作状态时，该指示灯点亮。
	逆变功能故障指示灯	该指示灯黄色亮起时表示逆变功能存在故障，请尽快前往爱咖生态科技有限公司特约服务站进行检修。
	电动助力转向系统故障指示灯	该指示灯点亮用于提示驾驶员电动转向系统故障，重新启动车辆后指示灯仍点亮，请立即联系爱咖生态科技有限公司特约服务站进行检修。
	交通标识识别指示灯	交通限速识别功能开启后，检测到道路有限速标识后，该指示灯点亮，提醒驾驶员注意控制车速。
	智能巡航指示灯	该指示灯用于提示驾驶员智能巡航系统处于工作状态。
	低速提示音关闭指示灯	低速提示音关闭后，该指示灯点亮。
	低速蠕行开启指示灯	低速蠕行功能处于开启状态时，改指示灯点亮。
	低速蠕行工作指示灯	低速蠕行功能处于工作状态时，改指示灯点亮。
	低速蠕行故障指示灯	该指示灯亮起时表示低速蠕行功能存在故障，请尽快前往爱咖生态科技有限公司特约服务站进行检修。

	极限掉头工作指示灯	极限掉头功能处于工作状态时，改指示灯点亮。
	极限掉头开启指示灯	极限掉头功能处于开启状态时，改指示灯点亮。
	极限掉头故障指示灯	该指示灯亮起时表示极限掉头功能存在故障，请尽快前往爱咖生态科技有限公司特约服务站进行检修。

方向盘

喇叭

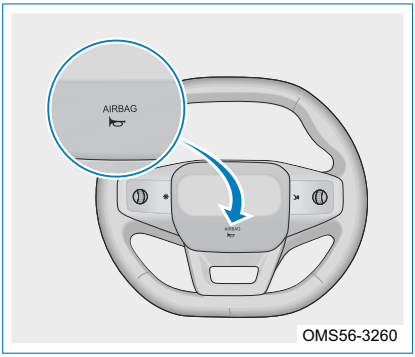

按下方向盘上喇叭标记的附近区域，即可鸣响喇叭。

注意

- 请尽量不要在学校、医院和居民区等场所附近使用喇叭。
- 要严格遵守当地关于车辆喇叭使用的相关法规。

方向盘调节

车辆停放在安全地点，车辆档位切换至 P 档：

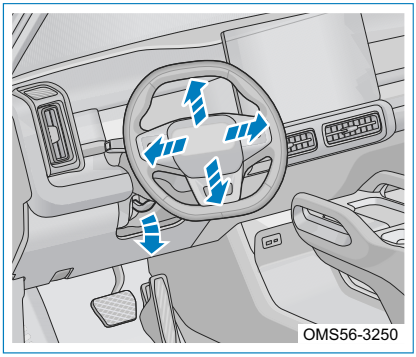

1. 向下按动调节杆并释放；
2. 双手握住方向盘沿上下 / 前后方向调节方向盘，将其调节至理想位置；
3. 扶稳方向盘，同时将调节杆推回原始位置；
4. 检查方向盘是否晃动，若晃动请重复步骤 3 的操作。

警告

- 驾驶时请勿调节方向盘，否则可能因驾驶员操控失误而引发事故，从而导致严重伤亡。
- 为安全起见，调节方向盘后，务必将调节杆推向原始位置，同时尝试上下 / 前后移动，确保其牢固锁止，否则驾驶过程中，方向盘可能突然移动，以免造成不必要的伤害和损失。

方向盘加热（若配备）



OMS56-3271

整车上电后，在车机大屏中可开启或关闭方向盘加热功能。

方向盘加热也可通过语音控制或手机APP进行远程操作开启/关闭。

方向盘按键

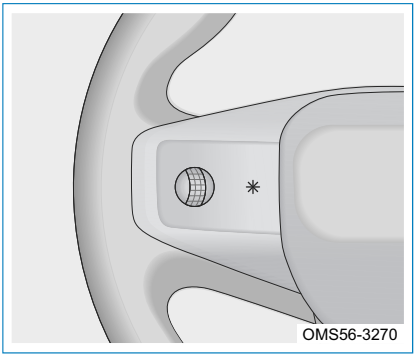
OMS56-3270

【滚轮】：短按开启/关闭空调系统。

1.空调模式（默认）

- 向上转动滚轮：空调温度升高（慢滚动时+0.5℃，快滚动时+2.5℃）。
- 向下转动滚轮：空调温度降低（慢滚动时－0.5℃，快滚动时－2.5℃）。
- 向左拨动滚轮：空调风量减小。
- 向右拨动滚轮：空调风量增大。

2.巡航模式

- 向上转动滚轮：定速巡航/自适应巡航速度增大（慢滚动时+1 km/h，快滚动时+5 km/h）。
- 向下转动滚轮：定速巡航/自适应巡航速度减小（慢滚动时－1 km/h，快滚动时－5 km/h）。
- 向左拨动滚轮：自适应巡航时距调节减小。
- 向右拨动滚轮：自适应巡航时距调节增大。

3.后视镜模式

- 向上转动滚轮：左外后视镜向上调倾角。
- 向下转动滚轮：左外后视镜向下调倾角。
- 向左拨动滚轮：左外后视镜向左调倾角。
- 向右拨动滚轮：左外后视镜向右调倾角。

4.仪表模式

- 长按可激活仪表调节功能，并且再次短按执行仪表调节功能确认命令。
- 向上转动滚轮：仪表界面向上翻页。
- 向下转动滚轮：仪表界面向下翻页。
- 向左拨动滚轮：仪表界面向左翻页（翻看上一条故障查询信息）。
- 向右拨动滚轮：仪表界面向右翻页（翻看下一条故障查询信息）。

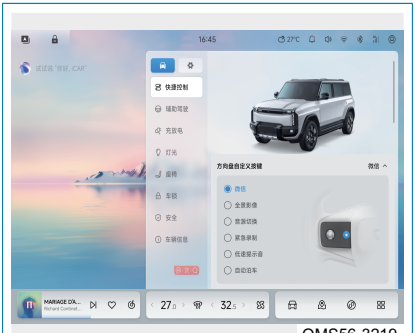

OMS56-3219

【✱】按键：可通过车机大屏自定义该键功能。默认为微信。

注：可自定义功能根据车辆配置或有所不同。

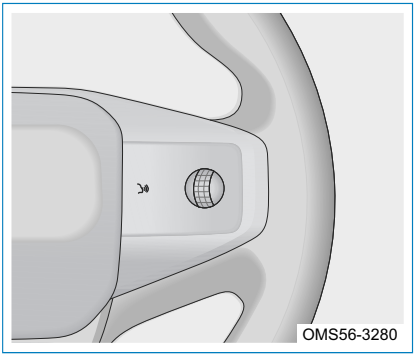
OMS56-3280

【滚轮】：短按：播放网络收音机时静音；播放音乐（U盘、蓝牙、网络）、视频时为暂停 / 播放。

1.多媒体模式（默认）

- 向上转动滚轮：增大音量。
- 向下转动滚轮：降低音量。
- 向左拨动滚轮：切换至上一首。
- 向右拨动滚轮：切换至下一首。

2.后视镜模式

- 向上转动滚轮：右外后视镜向上调倾角。
- 向下转动滚轮：右外后视镜向下调倾角。
- 向左拨动滚轮：右外后视镜向左调倾角。
- 向右拨动滚轮：右外后视镜向右调倾角。

3.通话模式

- 短按-电话：接听 / 挂断电话，来电时优先执行电话接听（仅蓝牙电话）。
- 长按-来电拒接。

【 】语音按键：唤醒 / 退出语音助手。

阅读 同时将左右滚轮下按持续10s，重启大屏。

照明系统

室外照明

开启/关闭室外照明



OMS56-3220

在车机大屏中点击“车辆”选择“灯光”选项，进入“车灯”界面进行设置操作。

- 关闭：关闭室外照明灯。
- 位置灯：前后位置灯、牌照灯和背光灯点亮。车机大屏中氛围灯关联车外灯开启时，氛围灯随位置灯点亮或关闭。
- 近光：前照灯近光点亮，并保持位置灯点亮。
- 自动：自动感应外界光线的强弱，控制位置灯、近光灯的开启/关闭。

前照灯远光

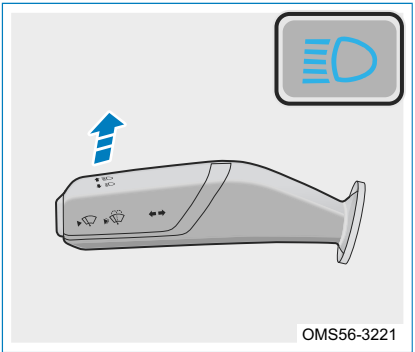
OMS56-3221

近光灯开启后，然后将雨刮灯光组合开关拨向远离方向盘侧后释放，前照灯远光点亮。

关闭前照灯远光，将雨刮灯光组合开关拨向方向盘侧后释放。

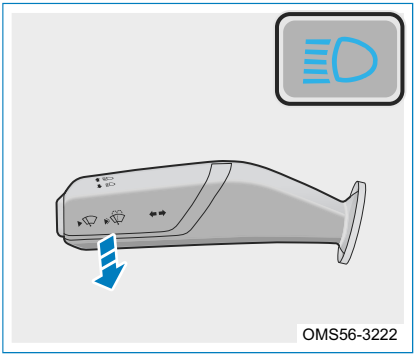
OMS56-3222

将雨刮灯光组合开关拨向方向盘侧并释放，前照灯远光闪烁一次，同时组合仪表上的前照灯远光指示灯闪烁一次。

阅读 前照灯远光闪烁可在前照灯打开/关闭的状态下使用。

注意 如果长时间驻车，确保前照灯组合开关关闭，以防止蓄电池放电过多，导致车辆无法启动。

近光灯角度调节


OMS56-3227

近光灯角度调节前需点亮大灯。

车机大屏中设置近光灯角度（近/较近/较远/远）；驾驶员根据车辆承重手动调节近光灯高度，使驾驶员在夜间获得良好的视野范围。

伴我回家

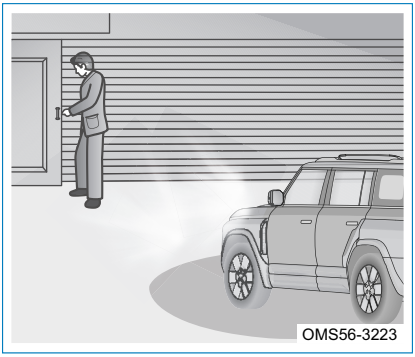
OMS56-3223

车机大屏中灯光设置界面下点击开启“自动”大灯，车辆处于光线比较暗的环境下，按下智能钥匙落锁按键，车辆设防成功，近光灯自动点亮30s/60s（需在车机大屏中设置）；再次按下智能钥匙落锁按键可再次激活。达到设定的工作时间后，伴我回家功能将自动关闭，近光灯立即熄灭。

阅读 伴我回家开启/关闭需在车机大屏中设置，详见“车机大屏”。

自动寻车

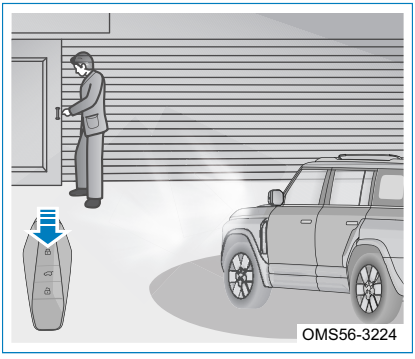
OMS56-3224

整车处于设防状态，2s之内连续两次按下智能钥匙落锁按键，转向灯闪烁3次、位置灯常亮8s。

转向灯

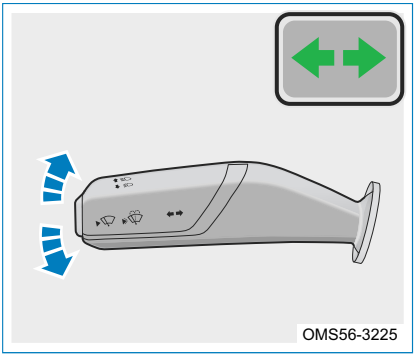

整车上电，拨动雨刮灯光组合开关：

向上拨动：右转向信号灯打开。

向下拨动：左转向信号灯打开。

阅读

整车上电，雨刮灯光组合开关轻拨一下且不拨过转向受力点，转向灯闪烁 3 次。

倒车灯

启动车辆，车辆档位切换至 R 档，倒车灯点亮。

前雾灯



整车上电，近光灯开启，按下前雾灯开关，前雾灯点亮。

前照灯近光未开启时，直接开启雾灯时会同时点亮近光灯。

前雾灯辅助照明



开启前雾灯辅助照明功能后，近光灯开启时开启转向灯，前雾灯会点亮，辅助照明。

后雾灯



整车上电，近光灯开启，按下后雾灯开关，后雾灯点亮。

前照灯近光未开启时，直接开启雾灯时会同时点亮近光灯。

阅读

- 前照灯近光关闭时，雾灯同时关闭。
- 单独关闭雾灯时前照灯近光不会同时关闭。
- 请按照当地交通法规正确使用雾灯。

牌照灯

车机大屏中设置开启位置灯，牌照灯点亮，用于天色比较暗时照亮牌照。

制动灯

踩下制动踏板，制动灯和高位制动灯点亮。

照地灯（若配备）

开启左右前车门，对应车门后视镜上照地灯点亮。车门关闭，照地灯延时15s关闭。车门一直处于打开状态，则对应车门照地灯点亮3min后自动熄灭。

照脚灯（若配备）

打开左右前车门，仪表板下面的照脚灯点亮。

室内照明

前顶灯

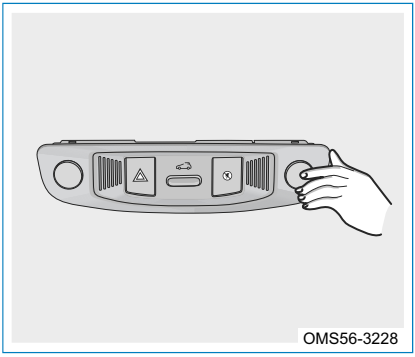
OMS56-3228

向上按左/右前顶灯开关，对应侧前顶灯点亮；再次向上按左/右前顶灯，对应侧前顶灯熄灭。

后顶灯

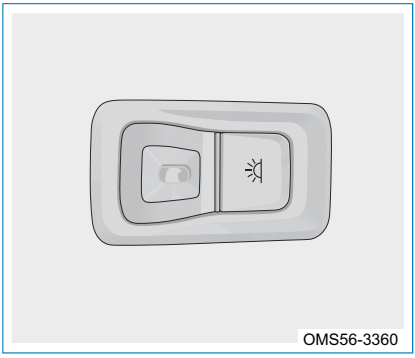
OMS56-3360

按下后顶灯开关，后顶灯点亮，再次按下时，后顶灯熄灭。

行李箱灯

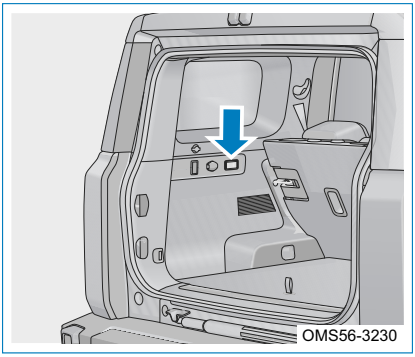
OMS56-3230

尾门开启，行李箱灯自动点亮，关闭尾门行李箱灯立即熄灭。

门槛灯（若配备）

开启车门（四门），对应车门门槛灯点亮。关闭车门、门槛灯熄灭。

阅读 车门一直处于打开状态，则对应车门门槛灯点亮3min后自动熄灭。

单/多色氛围灯（若配备）

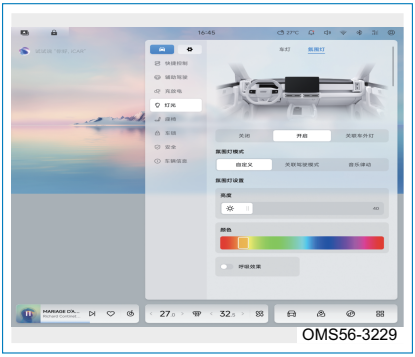
OMS56-3229

在车机大屏中点击“车辆”选择“灯光”选项，进入“氛围灯”界面进行设置操作。

灯具起雾说明

天气比较寒冷或者潮湿时，灯具内部会起雾气，这是由于灯具透镜内部和外部温度差异产生的。当灯具打开一段时间后，透镜内部雾气将逐渐消失，灯具透镜边缘部分可能仍会有一定雾气，属正常现象。此雾气对照明系统的使用寿命没有影响。

警告

- 严禁使用高压水枪冲洗前舱，尤其不能冲洗灯具。由于高压水枪压力过高，可能使灯具上的附件松动、脱落，通气孔、线束插件等部位受潮，导致灯具进水或潮湿水汽长期不能散去，产生严重的结露。
- 涉水需根据整车涉水要求（水深、车速等），否则会导致灯具进水。

雨刮系统

前雨刮操作



车机大屏“车辆控制”界面中“快捷控制”设置界面下，设置雨刮的开启/关闭。

1 关闭：雨刮关闭。

2 雨刮频率模式：设置调节雨刮的频率。

3 自动模式：自动感应雨量的大小，控制雨刮器的刮水速度。

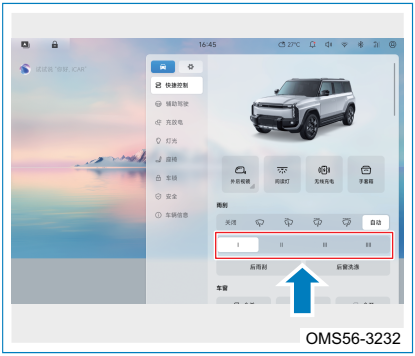

如果您需要更准确的控制雨刮频率，自动模式下可在车机大屏该界面中设置雨刮灵敏度。

注意

- 请勿在干燥的挡风玻璃上操作雨刮器，否则可能会刮伤玻璃并损坏雨刮片。
- 挡风玻璃上有障碍物时，请勿操作雨刮器，否则会损坏雨刮器电机或划伤挡风玻璃。
- 寒冷季节，使用雨刮器前须检查一下雨刮片是否被冻结在挡风玻璃上，如果刮片已冻结，必须将其化冻后才能使用，否则将造成雨刮电机损坏和刮片胶条损坏。

前洗涤操作

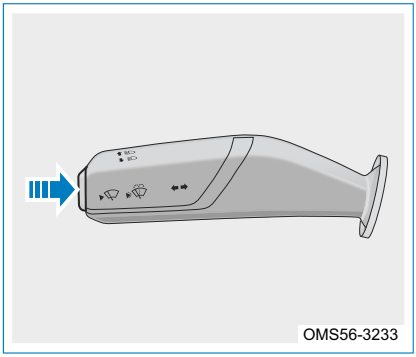

整车上电，浅按雨刮灯光组合开关左侧按键，前雨刮器摆动，松开后停止；深按，前清洗器喷水，同时前雨刮器工作，松开后前清洗器停止工作，雨刮器仍会工作数下。

后雨刮



❶ 后雨刷：点击后清洗器喷水，同时后雨刮器工作。

❷ 后窗洗涤：点击后清洗器喷水。

注意

- 操作喷水的时间一次不得超过10s，贮罐无清洗液时绝不可操作，否则会损坏喷水电机。寒冷季节，使用雨刮器前须检查一下雨刮片是否被冻结在风窗玻璃上。如果冻结在风窗玻璃上，必须将其化冻后才能使用，否则将造成雨刮电机损坏。
- 风窗玻璃上有障碍物，如积雪时操作雨刮器，也会损坏雨刮器电机。雨刮器操作前请先清除障碍物。不要在干燥的风窗玻璃上操作雨刮器，否则会刮伤玻璃并对雨刮片造成永久性损伤。

雨刮片更换

■ 前雨刮片更换

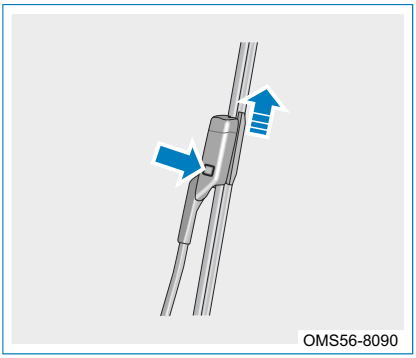

1. 整车下电前，车机大屏下划屏幕进入控制中心，点击雨刮维护，进入雨刮维护模式，雨刮将运行至垂直位置停止。
2. 举起前雨刮臂；
3. 按下锁止按钮的同时向上拉雨刮片以将其拆下；
4. 按相反的顺序安装新的雨刮片，并确保牢固锁止固定夹；
5. 检查并确保前雨刮器工作正常。

■ 后雨刮片更换

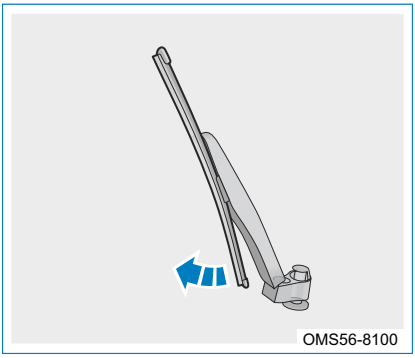

1. 举起后雨刮臂并扶住；
2. 按图所示用手将雨刮片分离；
3. 按相反的顺序安装新的雨刮片，并确保雨刮片安装到位；
4. 检查并确保后雨刮器工作正常。

后视镜

内后视镜

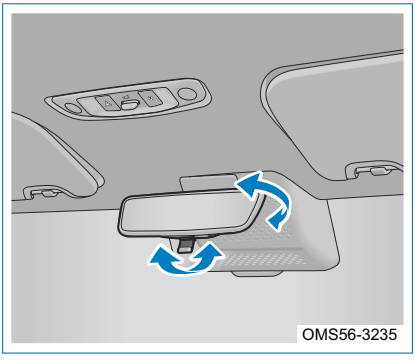

根据驾驶姿势，可以上下左右调节内后视镜。

驾驶员必须将内后视镜调整至合适位置，以便通过后挡风玻璃看清车后状况。

手动防眩目内后视镜（若配备）

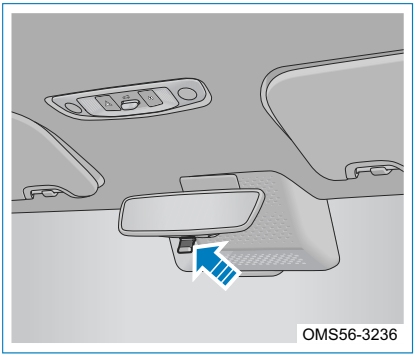
OMS56-3236

如配备手动防眩目内后视镜，夜晚驾驶前，推动内后视镜拨杆，改变内后视镜视角以实现防眩目功能，可减弱后方车辆前照灯的反光。

自动防眩目内后视镜（若配备）

在夜晚驾驶时，减小后方车辆前照灯眩光。安装在自动防眩目内后视镜前/后侧的光线传感器会自动检测并调整镜片亮度。

外后视镜

调节车外后视镜

外后视镜界面下，通过方向盘滚轮调节左右侧后视镜镜片角度。



OMS56-3237

在车机大屏中的车辆设置界面选择“快捷控制”选项，进入“外后视镜”界面进行设置操作：

- 倒车自动翻转：开启/关闭。
- 锁车自动折叠：开启/关闭。
- 折叠外后视镜：展开/折叠。

外后视镜加热（若配备）

车辆若配备有外后视镜加热功能，开启后除霜功能时，外后视镜加热功能同步开启。

外后视镜倒车自动下翻功能（若配备）

倒车自动翻转开启，车辆倒车时（档位置于R档），外后视镜镜片角度自动下翻，以便您看到下面的路沿；此时若无法满足您的视野要求，可通过后视镜开关调节镜片的位置。退出R档时，自动回位。

座椅

前排座椅

正确坐姿

座椅、头枕、座椅安全带和安全气囊均有助于保护驾驶员和乘客，充分利用可以为您提供更多保护，请遵守下列各点：


OMS56-3490

采用略向后倾斜（以垂向向后 25°为宜）的坐姿，且背部紧贴靠背。

前座椅切勿过于接近仪表板。驾驶时应以稍微弯曲的手臂握方向盘。脚也应略有弯曲，以便能将踏板踩到底。

适当调整头枕，使头枕顶端与头部上端齐平。



座椅肩部安全带应绕过外侧肩部中央，紧贴并斜穿胸部，不得使安全带绕过颈部，腰部安全带应紧贴髋部而非胃部。

座椅调节

■ 电动座椅调节

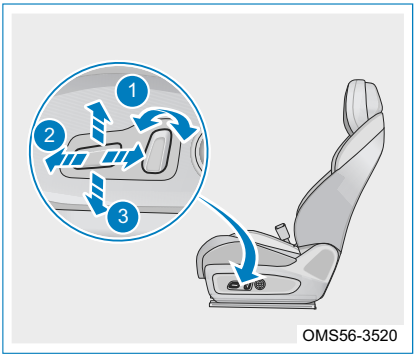

❶ 座椅靠背调节

前后扳动按钮的上端可以实现座椅靠背角度的调节。

❷ 座椅前后调节

前后平行的移动按钮可以实现座椅前后调节。

❸ 座椅高度调节

上下扳动按钮的后端可以实现座椅的高度调节。

阅读 车机大屏中主驾座椅位置调节界面也可进行座椅位置调节，详见“车机大屏”。

■ 主驾座椅电动腰托调节（若配备）

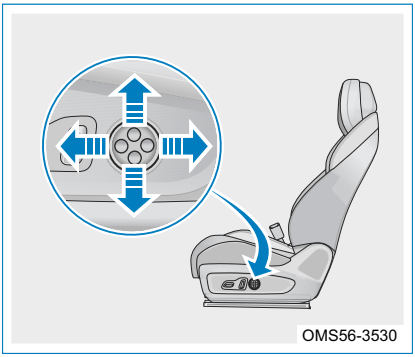

腰部支撑功能可以通过对腰部支撑按钮持续的调节，使驾驶员能够让腰部处于很舒适的状态，缓解腰部蜷缩在座椅内产生的一系列问题。

长按“←”，增加对腰部整体向前方位的支撑。

长按“→”，减小对腰部整体向前方位的支撑。

长按“↑”，增加对腰部靠上端的向前方位支撑。

长按“↓”，增加对腰部靠下端的向前方位支撑。

注意 腰部支撑调整按钮在进行位置调整时，存在一定的极限位置，当达到极限位置时，请及时释放调整按钮。

■ 座椅腿部支撑调节（若配备）

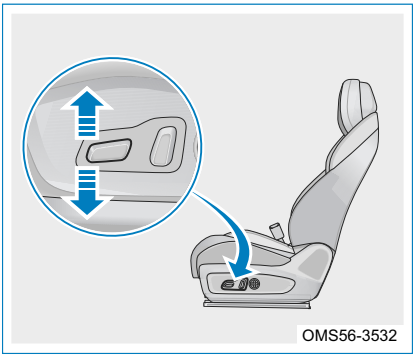

腿部支撑功能通过操作前后调节按钮的最前端，长按向上腿托向前伸展，长按向下

腿托向后缩回，缓解腿部长期悬空产生的不适问题。

注意 腿部支撑调整按钮在进行位置调整时，存在一定的极限位置，当达到极限位置时，请及时释放调整按钮。

警告
- 请勿在行驶过程中调节座椅。
- 座椅靠背调节完成后，倚靠座椅以确保座椅已锁止到位。
- 移动座椅时，请勿在座椅下放置任何物品，否则会妨碍座椅的移动。
- 请勿将座椅靠背过度倾斜，只有在驾驶员和副驾驶乘员坐姿略向后倾斜、后背紧贴座椅靠背时，座椅安全带才能在车辆发生正面碰撞或后部碰撞时提供最大限度的保护。

主驾座椅便捷出入功能（若配备）

- 档位切换至 P 档，打开驾驶员侧车门，主驾座椅自动后退一段距离，方便驾驶人员下车。
- 整车电源上电，主驾座椅自动前进一段距离，方便进入驾驶位置。

阅读 车机大屏中设置座椅便捷出入的开启/关闭。

警告 启用主驾驶座椅便捷功能时，请确保不会有人被夹到；如果有被座椅夹伤的风险，也可以通过移动座椅调节开关取消调节过程。不要将儿童单独留在车内无人监护。他们可能会开启驾驶侧车门并因此意外启动主驾驶座椅便捷功能而被夹伤。

座椅一键放平功能（若配备）

- 档位切换至 P 档，座椅未处于便捷出入位置，且座椅位置已学习，点击一键放平按键，座椅靠背向后运行至放倒状态。
- 处于座椅一键放倒模式，再次点击一键放平按键，座椅靠背运行至放倒前的位置。

阅读 一键放平按键在车机大屏中座椅设置界面。

警告 启用座椅一键放平功能时，请确保座椅后排座无乘员，无阻挡，防止财物损失或人员伤害。

座椅通风功能（若配备）



OMS56-3555

车机大屏中上划屏幕进入空调/座椅界面，点击选择座椅，进入座椅功能开启界面：

选择通风按键，点击座椅通风图标 开启通风功能、通风风量3/2/1档选择。

点击一键关闭按键关闭通风功能。

座椅加热功能（若配备）



OMS56-3556

选择加热按键，点击主/副座椅加热图标 / 开启座椅加热、加热档位3/2/1档选择。

点击一键关闭按键关闭加热功能。

座椅按摩功能（若配备）



OMS56-3557

- 选择按摩按键，点击座椅按摩图标 开启座椅按摩功能。按摩强度3/2/1档选择。
- 点击：交叉/猫步/波浪/舒缓/跳跃，选择所需按摩模式。
- 点击一键关闭按键关闭按摩功能。

阅读

主驾座椅若配备有按摩功能，按摩功能共有5种按摩模式（交叉/猫步/波浪/舒缓/跳跃）选择，3种按摩强度（高/中/低），可有效缓解长途驾乘的背部疲劳，有效提升驾乘舒适性。

后排座椅

折叠后排座椅

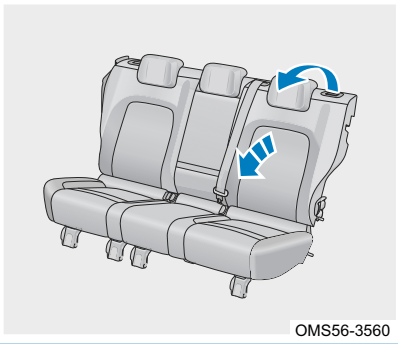
OMS56-3560

用手扳动靠背上部的解锁扣手，将靠背解锁的同时向前拉动靠背并缓慢放倒。

放平后排座椅

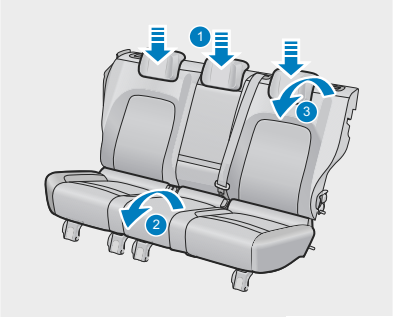

OMS56-3564

步骤1：先将后排座椅三个头枕调整到最低位置。

步骤2：通过坐垫后端拉绳将后排两个坐垫掀起，竖直放于后排过道。紧接着将后排三个安全带锁扣旋转放平。

步骤3：用手扳动靠背上部的解锁扣手，将靠背解锁的同时向前拉动靠背并缓慢放倒置水平位置。

注意

折叠 / 放平后排座椅时，确保外侧座椅安全带绕过靠背，以免损坏安全带。

头枕调节

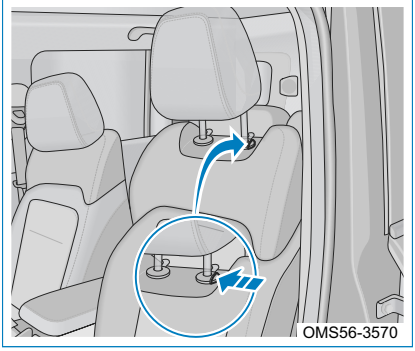
OMS56-3570

向上调节头枕时，直接将头枕往上提起至合适高度。

向下调节头枕时，按压头枕右侧解锁按钮解锁并保持，可向下调节头枕。

若需要取下头枕，同时按下左右解锁按钮并保持，待头枕杆完全解锁后，可直接将头枕完全拉出。

警告
- 务必将头枕调节至合适位置。
- 头枕调节后，向下按压头枕并确认其锁止到位。
- 请勿在头枕拆下的情况下驾驶车辆。

座椅安全带

前排座椅安全带未扣或未正确系紧提醒：车速＜ 22 km/h，组合仪表“”红色指示灯常亮。车速≥ 22 km/h，组合仪表“”红色指示灯闪烁，并伴有声音报警。

阅读
行驶过程中如果座椅安全带松开，将根据上述描述发出报警，满足下列任一条件，可停止报警：
- 正确系紧座椅安全带。
- 整车下电。

注意
- 本章节中定义车速为仪表指示车速。
- 当车辆静止时，整车上电，如果受到其他车辆的撞击，可能引起安全气囊和/或安全带的起爆。


OMS56-3580

我们强烈建议驾驶员和乘员在任何时候都应该正确使用座椅安全带。否则会增大事故中受伤的可能性和严重程度。定期检查座椅安全带，如果发现有任何座椅安全带失效，请立即联系爱咖生态科技有限公司特约服务站对座椅安全带进行检查、维修或更换。

■ 正确使用座椅安全带


OMS56-3590

- 调节座椅靠背位置，坐直并靠好座椅靠背。
- 拉伸肩部安全带，使其斜跨过肩部，但不应触及颈部或从肩部滑脱。
- 将腰部安全带尽可能的拉低横跨于髋部。
- 请勿扭曲座椅安全带。

■ 座椅安全带的维护

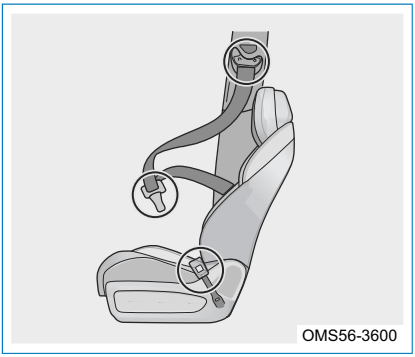
OMS56-3600

定期检查座椅安全带是否损坏或磨损。受过拉伸的安全带（例如：交通事故后）应到爱咖生态科技有限公司特约服务站立即检查或更换相关部件。

注意

- 请勿尝试修理或润滑座椅安全带卷收器、锁扣机构，或以任何方式修理安全带，否则由此引起的问题爱咖生态科技有限公司不承担责任。
- 清洗座椅安全带时使用中性清洁剂或温水清洗，然后自然干燥，不可使用人工加热的方式进行清洗。
- 请勿使用化学清洁剂、沸水、漂白或染料清洗座椅安全带。
- 请勿让水分渗入安全带卷收器机构。

■ 系紧和松开座椅安全带

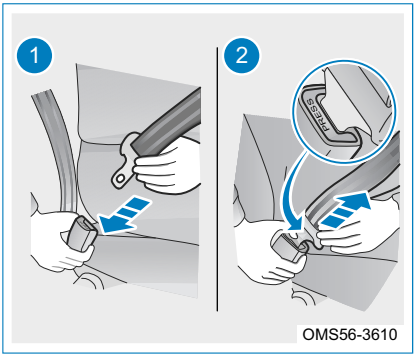

1. 要系紧座椅安全带，请将锁舌推入锁扣内直至听到一声“咔嗒”声。
2. 按下释放按钮，座椅安全带将缩回。如果安全带不能平滑缩回，则将安全带拉出，检查是否扭绞或扭曲，确保安全带在缩回时保持平滑。

注意

- 确保安全带锁扣位置正确和安全地锁住，不正确匹配可能会导致严重的伤害。
- 请勿使用锁扣松动的座椅安全带，否则车辆紧急制动或发生碰撞时，安全带无法对乘员起到保护作用。

■ 调节三点式安全带位置

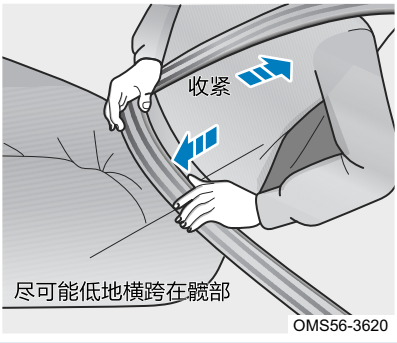

安全带迅速拉出时，安全带会锁定，但慢慢伸展不具备锁定功能。腰部安全带的位置应尽量低至髋部而非腰部，然后向上拉动肩部安全带，将它调节到适当的位置。

注意

- 确保所有乘员均已正确佩戴座椅安全带。
- 每条座椅安全带仅限一人使用。请勿多人（包括儿童）共用一条座椅安全带。
- 我们建议儿童坐在后排座椅上且务必使用座椅安全带或合适的儿童安全座椅。
- 确保肩部安全带斜跨在肩部。安全带应远离颈部，但不能使其从肩膀上滑落。否则会在发生意外事故时降低安全带的保护作用。
- 腰部安全带位置过高以及安全带过于松弛，都会导致乘员在车辆发生碰撞或其它意外事故时，因身体滑动而造成严重伤害。应尽量将腰部安全带保持在髋部位置。
- 不要将肩部安全带置于手臂下方。
- 请勿为了舒适而过度倾斜座椅。只有乘员坐直且靠好座椅靠背时，座椅安全带才能发挥最大保护作用。
- 拉出安全带时，若用力过大或车辆置于斜坡上，则座椅安全带可能被锁住。
- 尽量避免穿着不合体的衣物驾驶车辆，以免安全带不能贴紧身体，而达不到最佳保护效果。

座椅安全带预紧器（若配备）

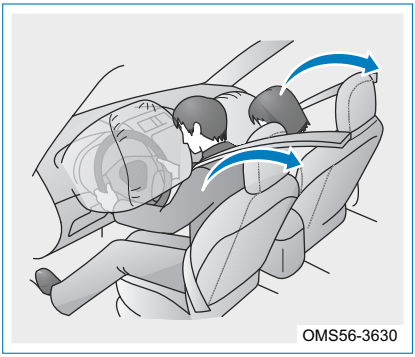
OMS56-3630

安全带预紧器是为配合前部安全气囊在发生严重撞击时设计的。

- 传感器检测到不可避免的严重撞击时，卷收器快速收紧座椅安全带以便紧紧约束乘员。
- 即使前排座椅上没有乘员，座椅安全带预紧器也可能激活。
- 发生轻微撞击时、侧部撞击的事故中，预紧器可能不会激活。
- 在碰撞事故中，座椅安全带预紧器和安全气囊会协同工作。
- 座椅安全带预紧器激活时，可能会发出工作声音且会释放一小部分无毒气体。
- 产生的气体并不会发生火灾，气体一般是无害的。
- 一旦激活座椅安全带预紧器，座椅安全带卷收器将锁止。

注意

在某些情况下可能会妨碍座椅安全带预紧器正确工作：

- 维修座椅安全带预紧器或附近的总成。
- 改装悬架系统。
- 改装车身前段结构。
- 在车身前端附加格栅防护装置或其它任一设备。

警告

- 请勿改装、拆卸、击打、打开座椅安全带预紧器总成、安全气囊传感器及装配线。否则可能妨碍座椅安全带预紧器正确激活且导致该系统意外操作和禁用，从而可能导致严重伤亡。
- 如果预紧器已被激活，组合仪表安全气囊故障指示灯将点亮。在这种情况下，座椅安全带不能再次使用，请务必更换。

如果发生以下任一状况，说明安全气囊或座椅安全带预紧器出现故障，请尽快联系爱咖生态科技有限公司特约服务站进行检修。

- 整车上电，组合仪表安全气囊故障指示灯不执行自检或常亮不熄灭。
- 驾驶时，安全气囊故障指示灯点亮。
- 由于出现故障或激活相关座椅安全带预紧器，座椅安全带不能缩回或拉出。
- 损坏座椅安全带预紧器总成或其周围区域。

■ 儿童使用座椅安全带的方法和注意事项

车辆上的座椅安全带主要是根据成人体型设计的。儿童应使用合适的儿童安全座椅（详细信息请参见本章节的“儿童安全座椅”）。


OMS56-3640

请勿允许儿童站在或跪在前、后排座椅上。在紧急制动或发生碰撞时，未加保护座椅的儿童可能会受到严重伤害。并且，请勿让儿童坐在成人的腿上。用手臂抱着儿童也不能为其提供足够的约束保护。

■ 孕妇使用座椅安全带的方法及注意事项

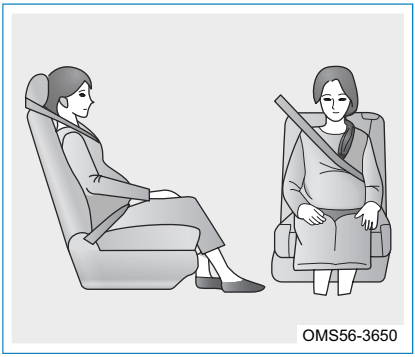

请遵循医生的嘱咐并正确佩戴座椅安全带。孕妇也应像其它乘员一样，将腰部安全带尽可能低地横跨于髋部。肩部安全带应沿肩部斜向拉伸并跨过胸部，避免安全带触及隆起的腹部。如果未正确系好座椅安全带，则在紧急制动或发生碰撞时，可能导致孕妇和胎儿受到严重伤害。

警告

- 确保安全带锁舌和锁扣已锁定且安全带织带未扭曲。如果座椅安全带不能正常工作，请立即联系爱咖生态科技有限公司特约服务站进行检修。
- 如果车辆发生严重事故，即使安全带未出现明显损坏，应联系爱咖生态科技有限公司特约服务站检查必要时进行更换。
- 请勿擅自安装、拆卸、改装、拆解或弃置座椅安全带，如有以上需要请联系爱咖生态科技有限公司特约服务站进行必要的处理。
- 定期检查座椅安全带系统。检查座椅安全带是否有切口、磨损和松动。
- 请勿使用已损坏的座椅安全带，应将其更换。已损坏的座椅安全带无法起到保护乘员免受严重伤害的作用。

儿童安全座椅

儿童安全座椅

儿童安全座椅保护座槽，必须正确固定在座椅上。必须严格按照儿童安全座椅制造厂的说明进行安装。

选择一套适合本车和儿童年龄、体型的儿童安全座椅。有关安装详情，请参照儿童安全座椅随附的说明书。本说明书仅提供通用儿童安全座椅的安装说明。

儿童安全座椅应安装到后排座椅上。根据事故调查统计，坐在后排座椅上并正确约束保护的儿童比坐在前排座椅上的儿童更安全。

警告

- 儿童安全座椅必须安装在后排座椅上。
- 儿童安全座椅应该符合当地法律规定的安全标准，爱咖生态科技有限公司将不承担任何由于儿童安全座椅故障而导致的损伤及事故责任。

根据规定，儿童安全座椅大致可分为下列五组：

体重分组	儿童体重
0级	0至10kg
0+级	0至13kg
Ⅰ级	9至18kg
Ⅱ级	15至25kg
Ⅲ级	22至36kg

本说明书中介绍了3种可使用座椅安全带固定的儿童安全座椅。

具体情况请根据相关制造厂提供的说明安装儿童安全座椅。

向后式婴儿座椅

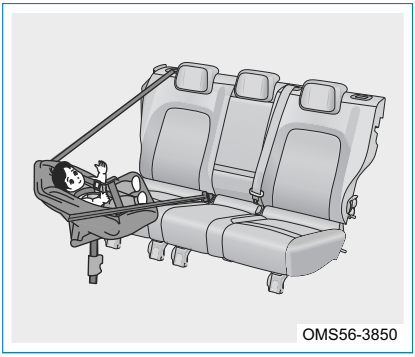

向后式婴儿座椅安装时，需保证安装方向朝向车辆后部。在事故中，如果婴儿面部朝车头的方向很可能会伤及他们脆弱的中枢脊椎和脊髓。朝车尾方向，他们的头部、颈椎和躯干都能处在保护座椅的保护之下。向后式婴儿座椅是最适合婴儿使用的，携带十分方便，建议适用于0级和0+级。

向前式儿童安全座椅

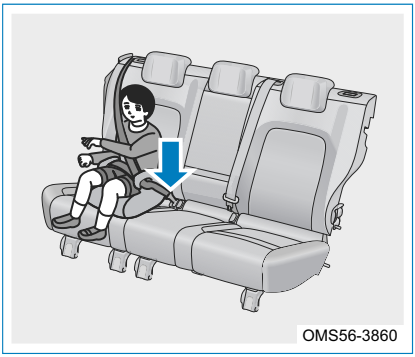

向前式儿童安全座椅在安装后，儿童面部朝向车的正常行驶方向。建议适用I级：9~18kg。

加高儿童安全座椅

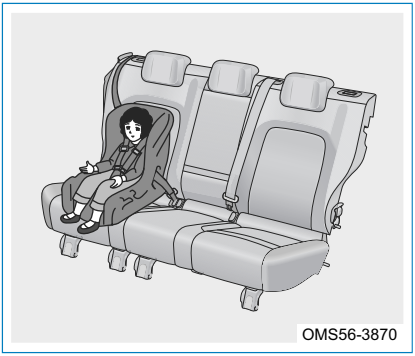

针对儿童座椅功能的可扩充性，还有单独的增高垫可以配合使用。当孩子身高比较矮小和体重比较轻时，可以使用增高垫，那样可以增加孩子在车内的视线高度，也可以起到充分固定位置的作用。（国际标准的汽车安全带是为身高在1.5m以上人体设计的，如果身高在1.5m以下的乘员使用了安全带，发生事故时，安全带容易对儿童的颈部造成很大的伤害）建议适用于II级和III级的保护座椅。

安装儿童安全座椅

请遵守儿童安全座椅制造厂提供的使用说明。用座椅安全带或儿童座椅锚定器将儿童座椅紧固至后排座椅。安装儿童座椅时必须固定住顶部系带。

警告

儿童安全座椅的注意事项：

- 必须根据儿童的年龄和体型大小使用座椅安全带或适合的儿童安全座椅，将其安装在后排座椅上对其加以约束保护，能在发生事故和紧急停车时有效保护儿童。将儿童抱在怀中并不能替代儿童安全座椅所起的作用。
- 确保遵守儿童安全座椅制造厂提供的安装说明，正确安装儿童安全座椅。如果未正确安装儿童安全座椅，有可能在紧急停车、紧急转向或发生事故时导致儿童受到严重伤亡。
- 如果儿童安全座椅妨碍前排座椅的锁定装置，则不能将儿童安全座椅安装在后排座椅上。否则，在紧急制动或者发生碰撞时，可能造成儿童和前排座椅乘员严重伤亡。

儿童安全座椅锁定功能和安全带的注意事项：

- 请勿让儿童玩弄儿童安全座椅锁定功能安全带。如果安全带缠绕在儿童颈部，则可能无法将其拉出，从而造成窒息或其他严重伤亡。必要时用剪刀剪断安全带。

不使用儿童安全保护座椅时：

- 即使不使用儿童安全座椅时，也要将其正确固定在座椅上。请勿在乘员车厢内放置未加以固定的儿童安全座椅。
- 如果需要拆卸儿童安全座椅，则将其从车辆上拆下或安全地放入后备箱。这样可防止紧急停车、紧急转向或发生事故时导致乘员受伤。

儿童安全座椅注意事项



副驾驶侧遮阳板上贴有标签，指示禁止在副驾驶座椅上安装后向儿童安全座椅。请遵守下列注意事项：

- 不得在受正面安全气囊保护的座椅上放置后向儿童安全座椅。
- 任何情况下禁止对车辆上的儿童安全座椅固定装置或安全带的设计进行任何改动。
- 禁止用座椅安全带单独固定儿童安全座椅，请使用第二排座椅上安装儿童安全座椅的标准固定装置。

如果违反以上三条注意事项，由此带来的任何后果由用户自行承担。

警告

- 插入锁舌后，确保锁舌与锁扣锁定，且腰部和肩部位置的安全带没有扭曲。
- 锁扣中不要插入硬币、回形针等物件,以免影响您正确插配锁舌和锁扣。
- 如果座椅安全带不能正常使用，则不能保护儿童免受严重伤亡。请立即与爱咖生态科技有限公司特约服务站联系。座椅安全带未修复前，不要在座椅上安装儿童安全座椅。
- 一定要确保肩部安全带设置在穿过儿童肩膀中间的位置。安全带应远离儿童的颈部，但不能落至儿童肩膀以下部位。否则，在车辆紧急制动或发生碰撞时，可能导致儿童严重伤亡。
- 腰部安全带的位置过高以及安全带过于松弛，都会导致乘员在车辆发生碰撞或其它意外事故时，因身体滑动而造成严重伤亡。应尽量将腰部安全带保持在儿童髋部位置。

安装儿童安全座椅（ISORIX）

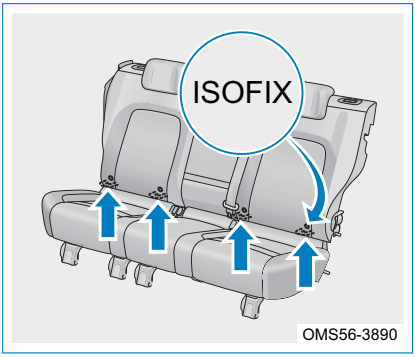

1. 根据图标位置找到可固定儿童安全座椅的下固定环。
2. 将儿童安全座椅放在后排座椅上。

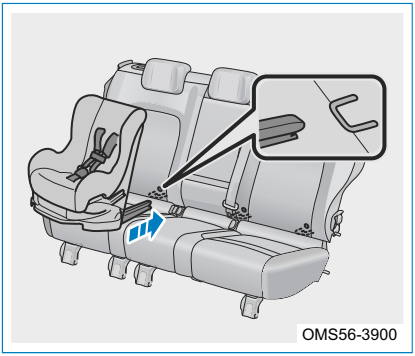

3. 将儿童安全座椅上的下连接钩扣插入并紧固至下固定环上。
4. 将儿童安全座椅上织带抽出与座椅后方锚点固定。

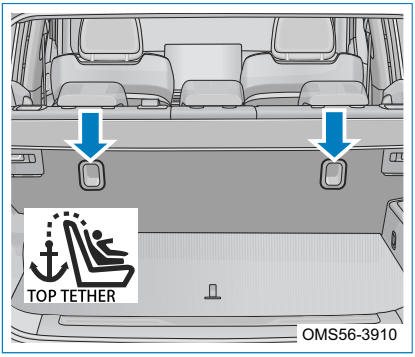

5. 固定锚点位于后排座椅靠背背面。

警告

- 儿童的体重超过 22 kg 不允许使用固定环固定儿童安全座椅。
- 固定环装置损坏或曾在事故中承受过载荷，请到爱咖生态科技有限公司特约服务站更换再使用。
- 禁止一个以上的儿童安全座椅固定在一组固定环上。
- 调节副驾驶座椅，使其不会妨碍到儿童安全座椅。
- 确保安全带和锁舌牢固到位，且安全带未扭曲。
- 从不同方向推拉儿童安全座椅，确保其安装牢固。
- 安装儿童安全座椅后，切勿调节座椅。
- 安装儿童安全座椅时请遵照儿童安全座椅安装说明书中的说明，将儿童安全座椅固定到位。
- 如果未将儿童安全座椅正确固定到位，在紧急制动、紧急转向或发生事故时，可能导致儿童或其它乘员受到严重伤。
- 如果驾驶员座椅妨碍儿童安全座椅的正确安装，则将儿童安全座椅安装在后排右侧座椅上。
- 确保紧紧扣住顶部系带，并向不同方向推、拉儿童安全座椅，以检查儿童装置是否紧固，请按照制造厂提供的安装说明进行安装。
- 请勿使用儿童安全座椅固定支架固定除儿童座椅以外的物品，否则由此引起的问题爱咖生态科技有限公司不承担责任。

前舱盖

前舱盖

前舱盖拉手位于驾驶员侧仪表板左下方。

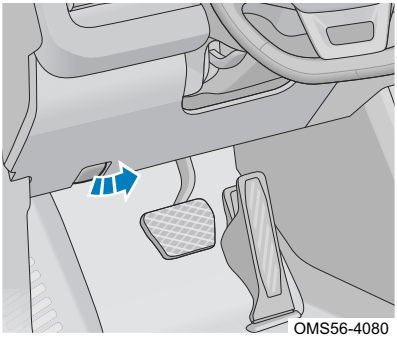

1. 拉起前舱盖拉手，舱盖将轻微向上弹起；再拉一次，舱盖再次轻微向上弹起；
2. 将前舱盖向上抬起，大约45度，用支持杆支撑前盖；
3. 将支撑杆收起到前舱盖上，手抬前舱盖至大约40cm的开启高度，放手后，前舱盖即可在自身重量作用下自动关闭；
4. 前舱盖关闭后，请将前舱盖轻轻向上抬以确认前舱盖是否完全关闭。

注意

- 关闭前舱盖前，应检查有无任何工具、棉布等遗留在前舱内。
- 行驶前，确保前舱盖已完全关闭。如果发现前舱盖没有完全关闭，将车辆驶向安全区域停车并关好前舱盖。
- 避免在较高的位置放下前舱盖，可能会造成前舱盖变形或其它零件的损坏。

尾门

手动尾门

开启/关闭尾门

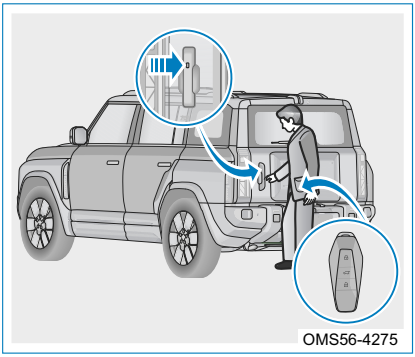

方式1：中控锁处于解锁状态时，走近车辆后部，按下后尾门外把手上外部开关，并向后拉开尾门。

方式2：中控锁处于落锁状态时，携带智能钥匙走近车辆后部，按下后尾门外把手上外部开关，并向后拉开尾门。

方式3：靠近车辆，携带智能钥匙并长按钥匙上尾门开启键，尾门将解锁并弹开稍许，此时可直接向后拉开尾门。

阅读 整车上电且中控锁处于落锁状态时，请先解锁中控，再通过尾门外部开关开启。

关闭后尾门时，握住尾门外把手向前推动至尾门关闭。如是配备电吸合功能尾门，请轻关尾门至接近关闭时松手，尾门会自动吸合关闭。离开车辆前，确保尾门处于完全关闭状态。

警告 驾车前，确保尾门关闭，否则可能导致事故及相关零部件的损坏。

应急开启尾门

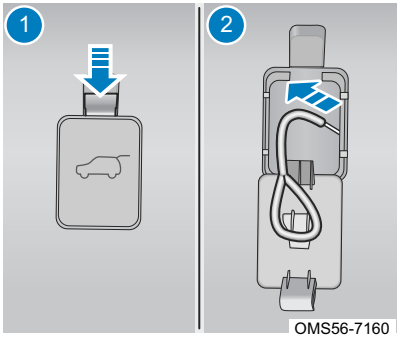

当车辆蓄电池亏电或者类似情况下，无法开启尾门时，此时可以使用尾门应急装置开关开启尾门（如果条件允许，务必停稳车辆）。

先将车辆后排座椅靠背放倒，进入车辆后部。

步骤1：打开应急装置堵盖。

步骤2：用手拉拽应急内开门拉环，释放之后，推动尾门即可打开。

智能钥匙

智能钥匙（若配备）

智能钥匙用于解锁/落锁车门、开启尾门。

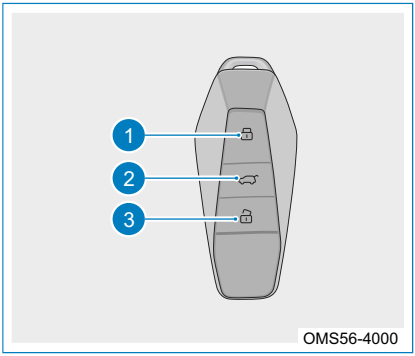

1. 落锁按键
2. 尾门按键
3. 解锁按键

遥控功能在约 20 m（无盲区）距离内可以解锁/落锁车门。智能钥匙无法正常使用时，可能受以下情况的影响：

- 车辆和智能钥匙之间的距离超过 20 m。
- 靠近电视塔、无线电台、发电站、机场、火车站或其它产生强电波的设施时。
- 靠近便携式收音机或其它与汽车遥控频率相近的无线通信设备时。
- 当智能钥匙与其它金属物体接触或被金属物体覆盖时。
- 当智能钥匙放置在电器设备（如手机、个人电脑）附近时。
- 车辆附近有多把智能钥匙使用时。

注意

- 该产品为低频无线电设备，会遭受各种无线电业务的干扰或工业、科学及医疗应用设备的辐射干扰。
- 未经允许，请勿改变发射频率、增大发射器电量（包括无线射频电源放大器的安装）、安装外部或其它发射天线。
- 使用该产品时，禁止对各种法定无线通讯造成不良干扰。一旦发生干扰，请立即停止使用并采取措施消除干扰，方可继续使用。

机械钥匙

当钥匙电量不足或智能钥匙无法正常使用时，使用机械钥匙解锁/落锁车门。

更换智能钥匙电池

如果出现以下情况，则钥匙电池电量可能不足或耗尽：

- 遥控距离逐渐减小。
- 无干扰情况下，遥控功能不起作用。
- 按下智能钥匙上的任一按钮时，智能钥匙上的指示灯暗淡或不亮。

智能钥匙电池型号：3V-CR2032 锂电池。

注意

- 仅可使用爱咖生态科技有限公司推荐型号的电池。
- 电池更换的过程存在一定难度，自行更换时可能出现破损等情况，建议您到爱咖生态科技有限公司特约服务站进行更换。

警告

请特别小心，防止儿童吞咽拆下的电池或组件。

请按以下步骤更换钥匙电池

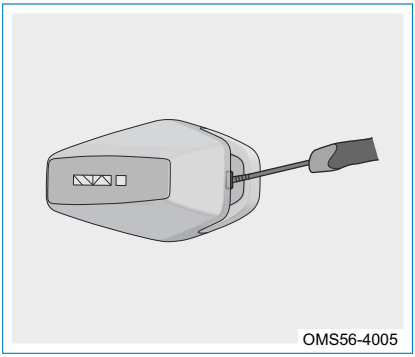
OMS56-4005

1. 用尖部缠有胶带的平头螺丝刀分开智能钥匙盖。


OMS56-4006

2. 从电路板上取出电池，然后装入新电池并使正极 (+) 朝上。
3. 按照拆下的相反顺序将智能钥匙安装到位。
4. 更换完电池后，检查智能钥匙是否正常使用。

阅读 如果智能钥匙仍不能正常使用，请尽快联系爱咖生态科技有限公司特约服务站行检修。

环保 废弃的锂电池不能按一般生活垃圾处理，请按照当地环保法规和规定处理废弃的电池。

注意
- 装入电池时，注意不要弄弯电极和端子。
- 确保电池正、负极安装正确。
- 请确保更换电池时，双手干燥，远离水源。
- 请勿用油污的手指接触到新电池，可能造成电池被腐蚀。
- 不要触摸或移动智能钥匙内的任何部件，否则会影响正常功能。

无钥匙进入

■离车上锁及接近解锁功能（若配备）

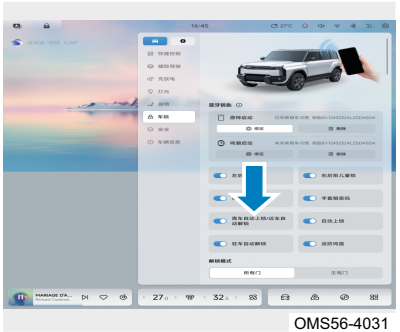
OMS56-4031

车机大屏中设置开启离车上锁/接近解锁。

携带智能钥匙远离/接近车辆，系统自动识别智能钥匙的合法性，车门自动感应上锁/解锁。

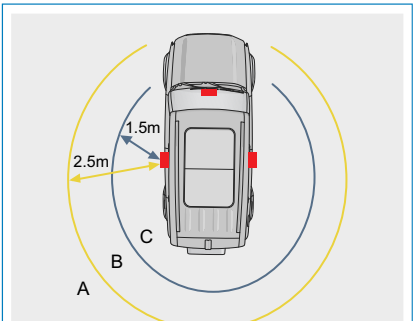

OMS56-4030

离车上锁条件

- 离车上锁/接近解锁功能在车机大屏中设置为开启状态。
- 车辆处于下电停止状态。

- 四门、前舱盖、后备箱均处于关闭状态。
- 车内无其它智能钥匙。
- 智能钥匙离开车辆并在B区域感应到钥匙，且停留不超过3min。

接近解锁条件

- 离车上锁/接近解锁功能在车机大屏中设置为开启状态。
- 车辆处于下电停止状态。
- 车辆处于锁车状态。
- 车辆感应到智能钥匙从B区域进入C区域。且在B区域停留不超过3min。

注意

- 请勿将智能钥匙和电脑、无线鼠标等电子设备一起存放，可能导致无法感应解锁 / 落锁。
- 车辆落锁后约 3 天时间（一直处于落锁状态），智能钥匙感应功能关闭，需重新开启车辆，感应功能恢复。
- 如果携带钥匙离开车辆以外，没有看到转向灯闪烁和听到喇叭鸣叫（上锁后设防成功提示），请检查车辆是否已经上锁，避免误操作或条件不满足而导致车辆没有上锁。
- 智能钥匙离车上锁功能仅所有车门、尾门和前舱盖完全关闭，以及车内没有存放智能钥匙时才允许执行。
- 走近解锁后，触发二次设防，走近不可解锁，需要走出B区后再次靠近方可执行接近解锁。
- 解锁状态，智能钥匙没离开车外B区域，超过3min，离车上锁功能被禁止，必须打开车门才会再次触发。

蓝牙钥匙解锁/落锁（需打开APP）（若配备）

蓝牙钥匙解锁

- 前提条件：手机已绑定车辆， 保持蓝牙打开， 中控上锁状态。
- 触发条件： 携带手机靠近车辆且点击APP解锁软按键(蓝牙通常支持约9 米的无线通信距离，但其性能会因使用手机的不同而有所不同) 。

蓝牙钥匙落锁

- 前提条件：手机已绑定车辆，保持蓝牙打开， 中控解锁且四门两盖全关。
- 触发条件：携带手机远离车辆， 点击APP闭锁软按键。

阅读 中控解锁且四门两盖任一未关，点击APP闭锁软按键，设防失败，APP会文字提示用户。

防盗系统

防盗系统

本车配备驱动电机防盗系统和车身防盗系统。这两种防盗系统不用手动激活或解除。

车辆处于设防状态，防盗系统自动激活，车辆正常解锁，防盗系统自动解锁。

阅读 使用机械钥匙解锁或落锁车辆无法激活或解除车辆防盗系统。

注意 请勿将智能钥匙或会使防盗系统失效的设备遗留在车内。

驱动电机防盗

车辆处于设防状态，无法启动驱动电机。

车辆防盗

整车处于设防状态时，检测到有非法侵入时，系统发出声光警报，提示车主车辆处于非法侵入状态，详细信息请参见本章节的“车辆设防”。

注意 为防止意外触发车身防盗系统和车辆被盗，离开车辆前检查确认车内无人且所有门窗已关好并设防成功。

车辆设防

■ 设防操作

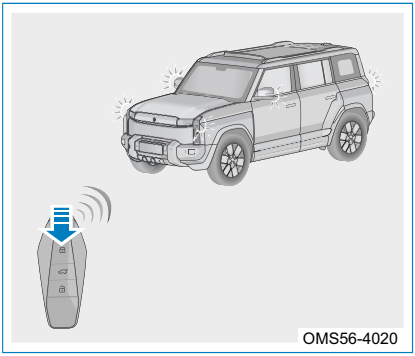
OMS56-4020

- 设防成功：

车辆静止，前舱盖、四个车门和尾门关闭。

按下智能钥匙的落锁按键或开启远离锁车功能状态下携带智能钥匙离开车辆，车门落锁，开启车身防盗系统，车辆进入设防状态。门把手收缩后处于隐藏状态。

- 设防成功提示：

转向灯闪烁一次、防盗喇叭鸣响。

- 设防失败：

前舱盖、四个车门或尾门未关闭，车辆不能成功设防。

- 设防失败提示：

转向灯闪烁两次。

阅读

车辆设防提示：灯光、喇叭或灯光和喇叭；车辆设防提示需在车机大屏设置，详细信息请参见“车机大屏”。

注意

- 如果四门关闭，前舱盖或尾门未关闭时，仅所有车门上锁，车身防盗未设防成功。
- 如果尾门和前舱盖关闭，任一车门未关闭时，车辆无法上锁，车身防盗未设防成功。

■ 解防操作


OMS56-4025

- 解防成功：

按下智能钥匙的解锁按键或开启走近解锁功能状态下携带智能钥匙走近车辆，系统自动识别智能钥匙的合法性，车门自动解锁。隐藏式门把手向外展开。

- 解防成功提示：

转向信号灯闪烁两次。

■ 解锁模式

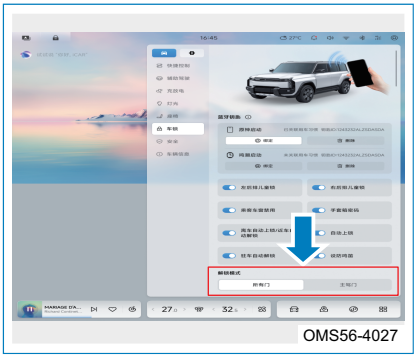
OMS56-4027

- 车机大屏界面下设置解锁模式（所有门/仅主驾门）。
- 在仅主驾驶解锁模式下，连续两次按下钥匙解锁键，可解锁所有门。

■ 二次设防模式

解除车辆设防后，若前舱盖、四个车门、尾门无任何动作，大约 30s 后车辆将自动落锁且回收隐藏式门把手、进入二次设防状态。

二次设防不执行自动升窗功能。

■ 报警模式

整车处于设防状态时，当车辆检测到被非法侵入时（例如：非法打开任何车门或尾门会触发报警），车辆将进入报警状态。

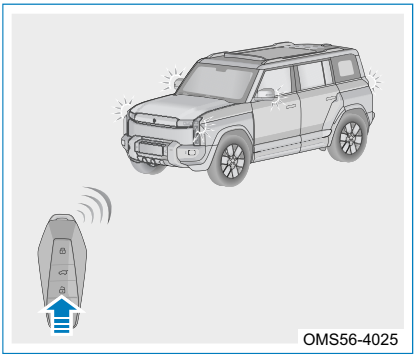
OMS56-4025

• 报警模式：

车辆检测到被非法侵入时，车辆进入周期报警模式，防盗喇叭间歇鸣响，转向灯闪烁。

• 解除报警：

车辆处于报警模式时，可通过按下智能钥匙解锁键，车辆解除报警。

阅读

- 解除车辆设防后，若前舱盖、四个车门、尾门中任一打开，车辆退出二次设防模式。
- 车身防盗报警系统报警状态下，按下智能钥匙解锁按键或直接启动车辆成功，可解除车身防盗报警系统。
- 隐藏式门把手展开后会自动回收：在展开后30s后或者车速≥5km/h时。

门锁

门锁开关

车门落锁


OMS56-4062

当车速 ≥15 km/h 时，车门自动落锁。

车辆停止时点击车机大屏中 可落锁/解锁。

电子内开门按键

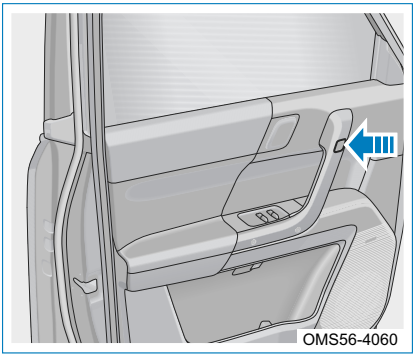
OMS56-4060

车门处于解锁状态时，按一次电子内开门按键即可打开车门。

车门处于落锁状态时，连按两次内开开关，同时执行解锁和开门动作。

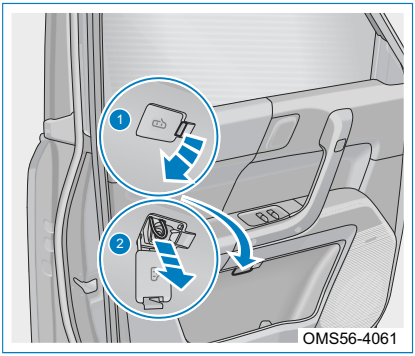

四门在电子内开门按键失效无法开启车门时，可通过紧急内开门拉环进行应急开启。

步骤1：打开应急内开门拉环堵盖；

步骤2：用手拉拽应急内开门拉环，释放之后，向外推门即可打开。

后门儿童安全锁

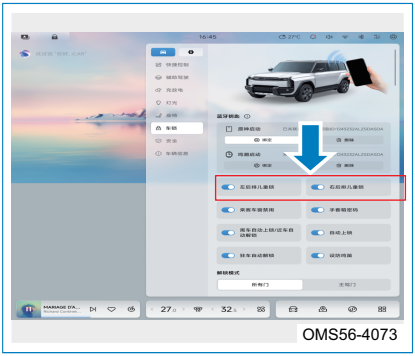

在车机大屏中点击“车辆”选择“车锁”选项。

左后排儿童锁：开启/关闭。

右后排儿童锁：开启/关闭。

警告

- 驾驶前，确保所有车门均已关闭。
- 有儿童坐在车辆的后排座椅上时，请将儿童安全锁闭锁，防止后门在驾驶过程中意外打开。
- 如果发生碰撞事故，有乘员困在车内，儿童安全锁处于闭锁状态时，使用内开应急拉线可以打开车门，或从车外打开后门。
- 炎热天气时，车辆熄火且处于密闭状态，请勿让动物或儿童单独留在车内，否则由于车内急剧升温，即使是很短的时间也可能造成严重伤亡。

机械开关

副驾、左后、右后手动落锁车门

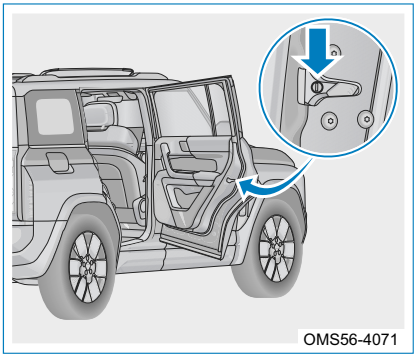

当车辆电池没电或者类似情况下，车辆无法上锁，此时可以使用机械锁止功能锁止各车门。

打开车门，使用机械钥匙或平口改锥顺时针转动，再关上车门，此时车门从外部无法开启，此门落锁成功。

主驾机械钥匙落锁和解锁

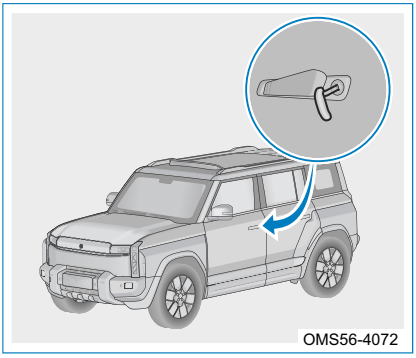

步骤1：按下主驾隐藏式门把手前段，后端将翘起，内部可见机械钥匙口；

步骤2：将机械钥匙插入左前门钥匙孔内，顺时针转动解锁车门，拔出机械钥匙，松开门把手，先让门把手回位闭合一次，然后再次拉动门把手，即可打开车门。如需机械钥匙锁车，则逆时针转动落锁车门。

注意

- 如果出现上述问题，请尽快前往爱咖生态科技有限公司特约服务站进行检修。
- 因车辆断电而紧急闭锁车辆时，车辆闭锁之后请逐一检查各车门是否锁止成功，若不能成功锁止，请尽快联系爱咖生态科技有限公司特约服务站进行检修。

车窗

电动车窗

整车上电，操作各车窗开关可打开或关闭相应车窗。

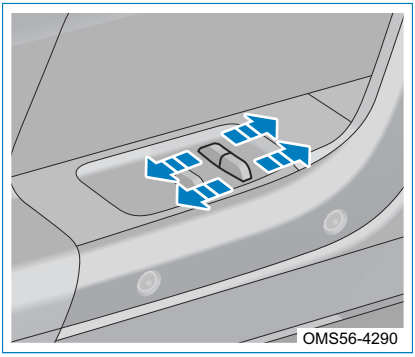

驾驶员车门电动车窗开关如下所示：

- 开关向前短按，车窗自动下降到底，开关向前长按，车窗手动下降直至松开开关，车窗停止下降。
- 开关向后短按，车窗自动上升到顶，开关向后长按，车窗手动上升直至松开开关，车窗停止上升。

阅读

- 仅防夹车型有一键升窗功能。
- 车窗自动上升或下降过程中，按下电动车窗开关（无论升降）都会终止车窗自动上升或下降。
- 在汽车行驶过程中，经过颠簸、坑洼路面时，由于车门系统突发受到重力作用，可能会导致一键升窗过程中断，车窗反转下降，此类误反转现象发生概率较低，属于正常使用现象。

注意

- 车辆在低温环境下放置较长时间后，按升降开关时，玻璃有可能无法一次性上升到顶或下降到底，此时应松开开关后再次重新按下，一般需要重复 3-5 个循环。
- 关闭车窗时务必留心，否则可能造成严重挤伤；车窗防夹的车型，在防夹区域内可以启动防夹功能进行乘员保护，而针对较薄或者柔软的物体等，将无法确保防夹功能激活，也可能造成极其严重的损伤。

■乘客车窗禁用

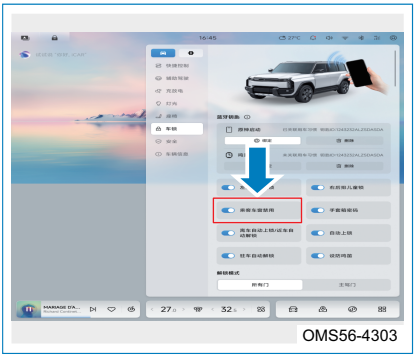

在车机大屏中点击“车辆”选择“车锁”选项。

乘客车窗禁用：开启/关闭。



在车机大屏中下划进入“控制中心”。

乘客车窗禁用：开启/关闭。

阅读

乘员车窗屏蔽开关用于屏蔽所有乘员侧的电动车窗开关功能，屏蔽之后仅可通过驾驶员侧电动车窗开关操作乘员侧车窗。当车内坐有儿童时，建议使用此功能。

警告

- 为避免乘员受伤，驾驶员有责任对所有乘员进行电动车窗升降操作指导，同时尤其应防止儿童的错误使用。

遥控车窗功能

■ 遥控降窗功能

所有车门关闭，按住智能钥匙解锁键并保持至少1.5s，四门车窗玻璃将自动下降，在下降过程中松开智能钥匙解锁键，车窗玻璃将停止下降。

■ 锁车自动升窗

所有车门、前舱盖关闭后，按下智能钥匙落锁按键或激活智能钥匙感应落锁功能，四门车窗玻璃自动上升到顶关闭。

阅读

用户可通过手机APP远程控制车窗的升降以及语音控制车窗的升降。

注意

- 遥控降窗过程中请持续按住智能钥匙解锁键，如因抖动（包含手的抖动和电磁干扰等因素）导致遥控信号中断，遥控降窗将终止。
- 如果遥控一键升窗功能过程中发生异常关闭情形，此时喇叭连续鸣叫三次进行报警，提示用户车窗可能未正常关闭。

车窗防夹功能

■ 防夹功能

防夹系统正常工作，当自动升窗或遥控一键升窗时，在防夹区域遇到障碍物阻力时如果超过某一特定值，升窗过程便会中断，然后车窗会下降一小段距离。欲关闭车窗，应拿开障碍物，然后再次操作开关即可。

■ 手动学习功能

如果自动升窗功能和防夹功能不能操作，则执行下列步骤使功能恢复，学习过程中须保证车窗范围内无障碍物。

1. 整车上电；
2. 手动持续操作车窗玻璃上升到顶保持开关 2s，松开开关；
3. 再手动持续操作车窗玻璃下降到底保持开关 2s，松开开关；
4. 尝试自动升窗功能；
5. 如果车窗不能自动关闭，请重复上述步骤进行设定。

注意

- 关闭车窗时，尽管有防夹保护功能，也应注意保持车窗关闭区域的通畅，否则系统在遇到较薄的物品而无法确定情况时，将无法进行防夹保护。若夹住某乘员的手或手指，会造成极其严重的伤害。
- 防夹功能是一种车窗安全防护功能，请不要频繁使用各种物体和非正规方法检验防夹或者故意夹住身体的任何部位来激活防夹功能，否则可能会导致车窗升降系统机构损坏或意外人身伤害。
- 如果断开蓄电池电缆后重新连接，则自动升窗功能和防夹功能将不起作用。

■ 过载热保护功能

出于保护电机的目的，连续操作车窗升降，过热保护功能会主动禁止对应车窗开关的控制。电机温度恢复正常后，禁止将解除，该功能不会影响其他车窗正常升降功能使用。

■ 取消防夹功能

出于保护车窗升降系统的目的，某些情形下会取消车窗防夹功能，同时取消自动升窗功能，以避免可能产生的安全隐患，此时车窗仅具有常规升降功能，防夹学习后对应车门的车窗升降功能会恢复正常。

- 电动车窗连续两次升窗时遇到障碍物，升窗会中断，防夹功能将被取消。
- 电动车窗在工作或非工作过程中断开电源连接，防夹功能将被取消。

全景天窗（若配备）

全景天窗

天窗的开启和关闭有多种方式，可通过操作天窗开关、车机大屏、语音、远程控制进行开启和关闭天窗。

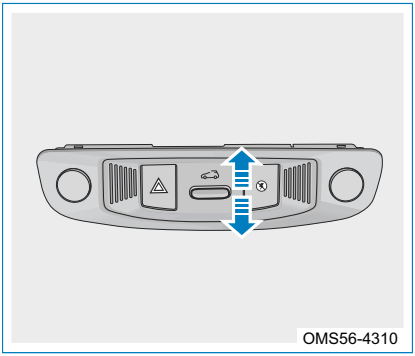

■ 遮阳帘、天窗：打开 / 关闭。

1. 遮阳帘和天窗全关时：开关向后短拨，遮阳帘自动打开一半。再次向后短拨，遮阳帘自动完全打开。继续向后短拨，天窗尾部自动翘起。继续向后短拨，天窗自动开启一半。继续向后短拨，天窗自动完全开启。
2. 遮阳帘和天窗全开时：开关向前短拨，天窗自动向前关闭至尾部翘起状态。再次向前短拨，天窗自动全关。继续短拨，遮阳帘自动关闭一般半。继续短拨，遮阳帘自动全关。
3. 开关向后长拨，遮阳帘 / 天窗手动开启直至松开开关，遮阳帘 / 天窗停止开启。
4. 开关向前长拨，遮阳帘 / 天窗手动关闭直至松开开关，遮阳帘 / 天窗停止关闭。

■ 遥控天窗功能

- 所有车门关闭，长按智能钥匙解锁按键，全景天窗自动打开。
- 所有车门关闭，天窗未关闭时，按下智能钥匙落锁按键或激活智能钥匙感应落锁功能，全景天窗自动关闭。

注意

- 当天窗被冷冻或被积雪盖住时，强行打开天窗，将可能破坏天窗玻璃和电机。
- 雨后如果天窗上有积水，为防止直接开窗水流入驾驶室，应先将积水除去或上掀天窗，水排掉后再开天窗。
- 定期用清水清洗残留在天窗滑轨和胶条里面的灰尘及杂物。洗车后或下雨后把天窗玻璃上的水完全擦干再使用。
- 车辆停在树底下、恶劣环境下，天窗排水口可能会被树叶、灰尘等堵住，请定期检查并清理。

警告 在关闭天窗前，请特别当心，应清楚的看到车辆并确信天窗不会卡住乘员。

■ 防夹功能

- 天窗起翘状态关闭时，若遇到障碍，天窗将自动退回到起翘开启附近的位置。
- 天窗打开状态关闭时，若遇到障碍，天窗将自动退回到舒展开启附近的位置。
- 遮阳帘由半开位置运动到全开位置的过程中，若遇到障碍，遮阳帘将自动返回。

警告 尽管天窗有防夹功能，在天窗开启和关闭过程中，切勿把身体部位或物体穿过天窗。

无线充电

无线充电

无线充电采用电磁感应技术，具有便捷性、通用性、新颖性、安全性，让您驾车之余拥有更好的体验。

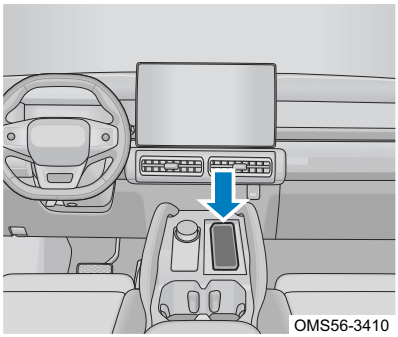

- 整车上电，将手机放在无线充电感应区域，无线充电开始工作；大屏状态栏显示无线充电中图标提示。
- 无线充电同时只支持一个设备的充电。

无线充电在以下情况可能无法正常工作：

- 无线充电工作频率与无钥匙进入工作频率接近，容易互相干扰；门开/关、整车上电、踩下制动踏板等情况发生时，车辆会识别钥匙是否在车内，无钥匙进入开始工作，此时需要屏蔽充电功能5~10s；等待5~10s后，无线充电功能恢复。
- 手机背面距离无线充电感应区域 6 mm 以上，手机无法充电。
- 手机背面有较厚金属（例如：1 元硬币，金属手机壳），手机无法充电。

阅读

- 无线充电功能需在车机大屏设置。
- 无线充电功能仅支持具备无线充电功能的手机。
- 请将手机放在手机槽中心位置，如果在行驶过程中急加速、急减速、急转弯，导致手机晃动，可能影响充电效率及充电稳定性。

注意

- 环境温度过高，手机会触发温度保护机制，建议等待手机冷却一段时间后再进行充电。
- 如若您的手机不支持无线充电功能，建议您不要使用无线充电贴片，市场上无线充电贴片质量参差不齐，频繁使用易损坏（功能失效、接口接触不良、金属异物识别失效等）。

■ 手机遗忘提醒功能

档位切换至 P 档，打开主驾驶侧车门，手机在无线充电感应区域，发出报警音，播完为止。



手机遗忘提醒功能仅支持具备无线充电功能的手机。

车机大屏

车机大屏视图

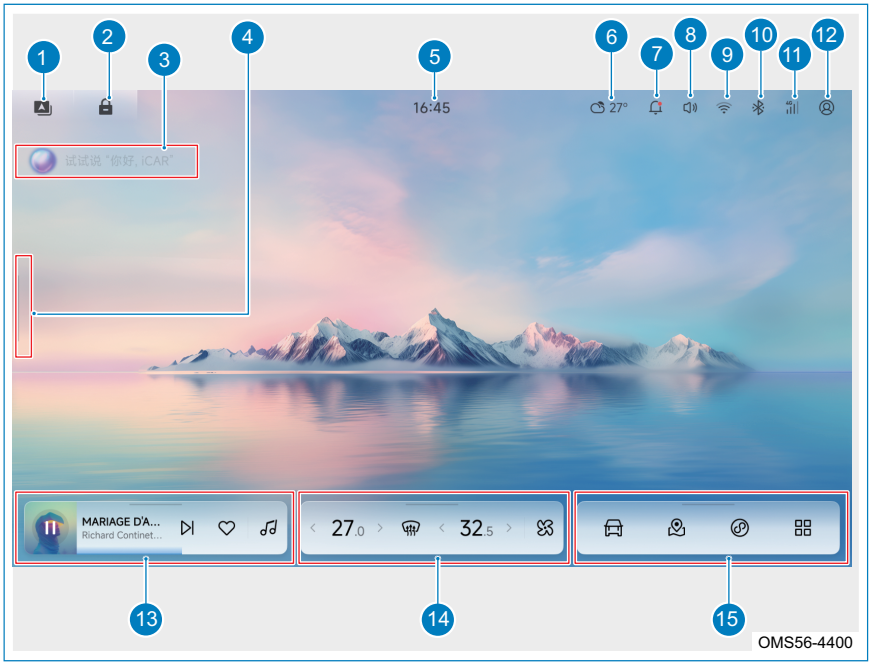

1. 导航模式
   点击导航模式/壁纸模式相互切换。
2. 中控锁
   点击中控所解锁/上锁。
3. 语音唤醒提示
   语音唤醒时，此控件隐藏。
4. ADAS隐藏控件
   此区域右划唤出ADAS卡片。
5. 时间
   系统时间显示。
6. 天气
   天气及温度显示。
7. 消息中心
   点击进入消息中心查看信息。
8. 音量设置
   点击进入声音设置。
9. 无线网络
   点击可进行无线网络设置。
10. 蓝牙中心
    点击可进行蓝牙设置。
11. 4G网络
    点击可开启/关闭4G网络。
12. 用户中心
    点击进入用户中心。
13. 媒体中心
    点击进入媒体中心。
14. 空调中心
    点击进入空调控制界面。
15. 应用中心
    点击进入各个应用程序。

多界面唤出



ADAS卡片+导航卡片+应用卡片同时唤出显示。

车辆设置



点击应用中心的车辆设置图标进入

快捷控制

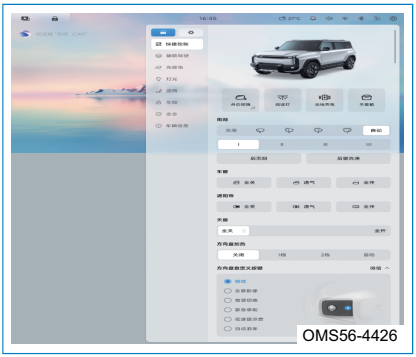

- 常用：外后视镜 / 阅读灯 / 无线充电 / 手套箱。
- 雨刮：关闭 / 1档 / 2档 / 3档 / 4档 / 自动。
- 雨刮灵敏度： 1档 / 2档 / 3档 / 4档。
- 后雨刮 / 后窗洗涤。
- 车窗：全关 / 透气 / 全开。
- 遮阳帘：全关 / 透气 / 全开。
- 天窗：全关至全开范围内开度选择。
- 方向盘加热：关闭 / 1档 / 2档 / 自动。
- 方向盘自定义按键：微信 / 全景影像 / 音源切换 / 紧急录制 / 自动泊车(若配备)。

驾驶辅助



- 前向安全辅助：开启 / 关闭。
- 紧急车道保持：开启 / 关闭。
- 车道偏离预警：开启 / 关闭。
- 车道偏离辅助：开启 / 关闭。
- 前车起步提醒：开启 / 关闭。
- 拨杆变道：开启 / 关闭。

驾驶辅助提醒模式：标准 / 极简。

充放电



- 预约充电：开启 / 关闭。
- 预约时间段设置。
- 预约充电重复选项：开启 / 关闭。
- 对外放电：开启 / 关闭。
- 解除充电锁：开启 / 关闭。

阅读 可在此界面对充电电量目标进行设置，充至目标电量时自动停止充电。充电电量目标设置范围为50%-100%。

灯光

■ 车灯

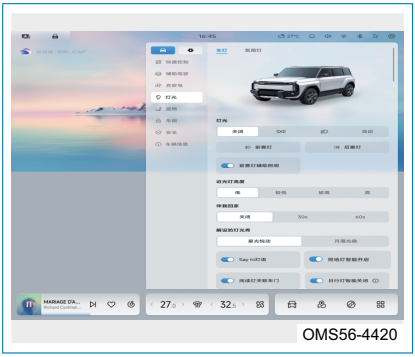
OMS56-4420

- 灯光：关闭 / 位置灯 / 近光 / 自动。
  前雾灯：开启 / 关闭。
  后雾灯：开启 / 关闭。
  前雾灯辅助照明：开启 / 关闭。
- 近光灯高度：低 / 较低 / 较高 / 高。
- 伴我回家：关闭 / 30s / 60s 。
- 解设防灯光秀：星光悦动 / 月落光隐。
- Say hi灯语：开启 / 关闭。
- 阅读灯关联车门：开启 / 关闭。
- 日行灯智能关闭：开启 / 关闭。
- 照地灯智能开启：开启 / 关闭。

■ 氛围灯

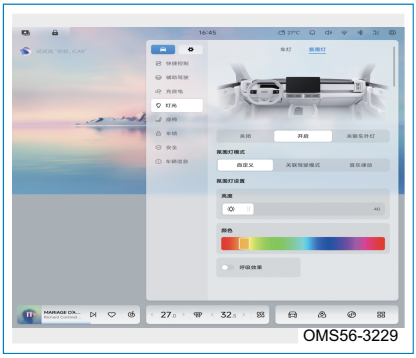
OMS56-3229

氛围灯：关闭 / 开启 / 关联车外灯。
氛围灯模式：

- 自定义 / 关联驾驶模式 / 音乐律动。
- 亮度：灯光亮度调节。
- 颜色：灯光颜色调节。
- 呼吸效果：开启 / 关闭。

座椅调节

■ 整椅


OMS56-3522

- 整椅：上下、前后位置调整。
- 便利进出：开启 / 关闭。

■ 靠背


OMS56-3523

- 靠背：调整靠背角度。
- 一键放平：开启 / 关闭。

■ 腰托


OMS56-3524

- 腰托：调整腰托位置。上下、前后位置调整。

■ 腿托


OMS56-3525

- 腿托：调整腿托位置。

车锁设置


OMS56-4302

- 蓝牙钥匙用户管理（若配备）。
- 左后儿童锁：开启 / 关闭。
- 右后儿童锁：开启 / 关闭。
- 乘客车窗禁用：开启 / 关闭。
- 手套箱密码：开启 / 关闭。
- 离车上锁 / 接近解锁：开启 / 关闭。
- 自动落锁：开启 / 关闭。
- 驻车解锁：开启 / 关闭。
- 解锁模式：所有门 / 主驾门。

安全设置


OMS56-3526

守卫者模式

- 警戒开关：开启 / 关闭。
- 退出电量：20%-50%之间选择。

一级灵敏度：低 / 中 / 高。

超速报警：开启 / 关闭。

行车视屏限制：开启 / 关闭。

超速报警速度设置：30 – 130km/h范围内设置。

车辆信息

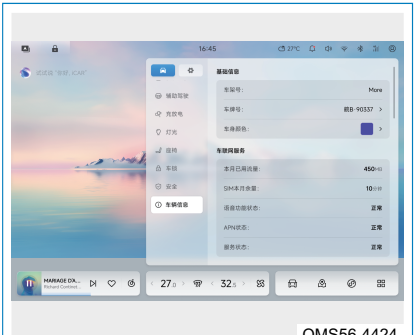

车辆信息中包含有：

- 基础信息：车架号；车牌号；车身颜色。
- 车联网服务：本月已用流量；SIM本月余量；语音功能状态；APN状态；服务状态等。

控制中心



车机大屏界面上端向下滑动屏幕即可进入控制中心，控制中心包含有功能开关如下：

- 驾驶模式切换
- 仪表亮度调节。
- 车机大屏亮度调节。
- 车外灯控制。
- 雨刮控制。
- 快捷功能开关选项：自动驻车；手套箱；低速提示音；无线充电；熄屏；前雨刮维护；乘客车窗禁用；车身稳定关闭；后视镜调节；左后排儿童锁；右后排儿童锁；阅读灯。

车辆模式



根据用车场景的需求,车辆设有小憩模式、宠物模式、露营模式（若配备）及拖车模式等。在车机大屏上点击应用中心,进入后选择智能场景,可选择小憩模式、宠物模式、露营模式或拖车模式等。

根据用车场景的需求,车辆设有小憩模式、宠物模式及拖车模式。在车机大屏上点击应用中心,进入后选择智能场景,可选择小憩模式、宠物模式或拖车模式。

- 小憩模式
  - 进入小憩模式需满足:电源处于上电状态、车辆处P档、四门两盖关闭、动力电池电量>20%状态下；
  - 进入小憩模式后:中控上锁；座椅后退平放、腿托升起；车窗关闭；天窗关闭；遮阳帘关闭；车外灯关闭；仪表息屏；氛围灯关闭；阅读灯关闭；中控屏亮度调低；空调状态不变,若空调开启时,空气净化开启。

阅读

小憩模式功能激活中,可上拉至空调界面,并且可下拉至控制中心,在控制中心执行操作改变"自动执行"任务状态时,小憩模式不退出。小憩模式功能激活中,不可切换至其它页面。

- 宠物模式
  - 进入宠物模式需满足：电源处于上电状态、车辆处P档、动力电池电量>20%状态下；
  - 进入宠物模式后：车辆设防时，车辆保持上电但退出READY状态；开启自动空调，车窗/天窗自动关闭；

车窗/天窗调节升降功能禁用(软开关与硬开关无效)、语音功能禁用；车机大屏显示为特定宠物模式界面，车机大屏可以自定义显示手机号码。

- 拖车模式
  - 进入拖车模式需要满足：车辆在静止状态，车辆档位处于P档，快慢充电枪均未插入。
  - 进入拖车模式后：档位自动切换为N档，并释放驻车制动。
- 露营模式（若配备）
  - 进入露营模式需满足：电源处于上电状态、车辆处P档、动力电池电量＞20%、蓄电池电压 ＞12.5V状态下；
  - 进入露营模式后：音频暂停（如有）、视频退出（如有）、大屏进入露营模式篝火界面、播放动画及场景音乐（只有首次会触发播放场景音乐）。其他场景模式均禁用，离车解设防功能禁用。
  - 其他功能：车窗、车门、档位、座椅、天窗、大屏中控锁均正常使用。用户在大屏内可使用中控锁，用户也可点击大屏内软开关关闭车外大灯，以便夜间在车中休息或其他场景。外放电正常使用。

行车记录仪（若配备）

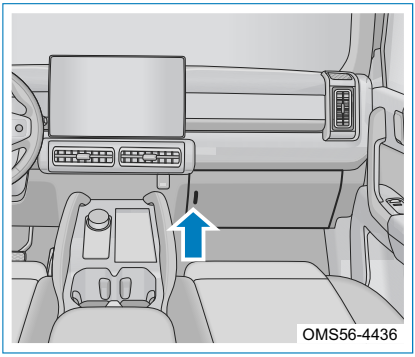
OMS56-4436

1. 插入TF卡：
   - 在使用行车记录仪软件时，需要自备TF卡。TF卡容量大小建议在32GB-256GB之间，TF卡类型不做要求。
   - TF卡卡槽位于副驾驶手套箱左侧，用户可以通过大屏下拉菜单打开手套箱，然后按照指定朝向（见雕刻标识）插入TF卡。
2. 重启音箱系统主机：
   - 在插入TF卡以后，需要重启车辆主机。重启方式为双手同时向下按压方向盘上面的滚轮按键，待车辆主机出现开机动画后，表示主机已经重新启动完成。
3. 格式化TF卡：
   - 在主机重启完成后，车辆大屏上侧会出现TF卡标识，表示车机已经正确挂载TF卡。此时在大屏图标列表里面打开行车记录仪软件。为了防止用户使用的TF卡中有其他不被车机识别的格式，请将TF卡进行格式化操作（注意：格式化数据之后无法恢复，用户需自行确认TF卡中是否有重要数据。如有，请先另存到其他存储设备）。
4. 使用软件：


OMS56-4437

在进行如上步骤后，用户即可正常使用行车记录仪软件。该软件主要分为三个部分：录像、相册、设置。

- 录像：在该界面中，用户可以自行选择功能的开与关，软件可以下电记忆。
- 相册：该界面显示软件录制的视频，用户编辑后可以选择对视频进行删除。
- 设置：该界面用户可以选择单个录制视频的时长，查看TF卡剩余容量，以及格式化TF卡。

注意

- 在车辆上电、行车记录仪正常录制中，请勿拔出TF卡，以免丢失正在录制的视频；若需取出储存卡，需要暂停行车记录仪的录制功能，以免损坏TF卡。
- 根据法律法规的规定，车辆外部车牌信息以及行人面部特征属于个人信息并受到保护，用户在开启该功能前以及在将录制的视频/图片存储至其他移动终端/平台并使用时，需要了解并遵守所在地区或国家的相关法律规定，避免在进行上述操作时侵犯他人的隐私权益或违反相关法律规定。

阅读

- 可以使用TF读卡器在电脑端查看以及复制视频，视频排序按照日期以及时间段排序。
- 3分钟的视频所占用TF卡内存为90MB左右，推荐用户使用32GB-256GB的TF卡。推荐使用TF卡品牌如下（建议通过官方旗舰店进行购买）：三星、闪迪、海康威视、东芝、朗科等主流品牌 TF卡。
- 在使用中，如遇到录制界面黑屏的问题，请及时进售后服务站进行排查。
- 目前市场上主流TF卡使用久了性能会下降，可能会导致录制的视频卡顿丢帧，建议用户每六个月检查一下TF卡是否正常。
- 所有录制的视频/图片都存储在车辆内置存储器（TF卡）中，并由用户自主选择存储或删除，iCAR汽车不会收集、存储，也不会传输用户的这些视频/图片。

语音识别功能

语音识别功能可通过语音控制导航、收音机、电话、咨询查询、车辆控制（打开车窗、天窗、驾驶模式切换、雨刮、电动尾门、座椅加热/通风、空调等）。

车机大屏打开时，说“你好 iCAR”唤醒语音识别功能。

手机互联

CarPlay

有线连接

1. 使用原装数据线连接手机端和车辆USB接口端；
2. 点击CarPlay图标按钮进入CarPlay主界面。

无线连接（若配备）

1. 打开苹果手机的蓝牙、CarPlay车载开关，然后打开车机大屏中的蓝牙；
2. 将手机蓝牙和车机大屏蓝牙进行匹配连接，首次连接时手机端弹出提示框时，请选择使用Carplay车载；
3. 蓝牙配对成功后，车机大屏弹出提示是否使用Apple Carplay功能，点击确认即可。

阅读 无线连接成功后，Carplay图标处于高亮状态，蓝牙图标会显示灰色断开状态，属于正常现象。

HiCar

无线连接

1. 车机大屏中开启车机蓝牙；
2. 点击应用中“华为HiCar”图标；
3. 手机开启蓝牙，手机扫码“华为HiCar”二维码进行授权；
4. 授权连接成功后车机端进入“华为HiCar” 界面。

电子不停车收费系统（若配备）

电子不停车收费系统（ETC）是用于高速公路、桥梁收费站或停车场等的自动缴费系统。

激活电子不停车收费系统

如果您的车辆已选装 ETC，使用前需要先激活ETC 并绑定您的个人信息及车辆信息，请提前准备好您的身份证、车辆行驶证及银行卡。

1. 进入“e高速”应用或小程序首页的“客车ETC办理”，选择“车辆自带ETC设备”。
2. 选择相应车辆品牌。
3. 开启手机蓝牙，根据提示验证设备。

4. 登记车主信息。
5. 选择ETC通行费支付方式。
6. 上传车辆证件。
7. 车辆关联支付方式。
8. 确认激活信息并进行人工审核。
9. 开启手机蓝牙，点击ETC激活页面中的“激活ETC”，进行设备激活。



- 车辆上电后，ETC 设备蓝牙自动开启。
- 电子不停车收费系统有防拆功能，不要随意拆装该系统，如需拆装，需重新激活认证。

自动空调系统

自动空调系统

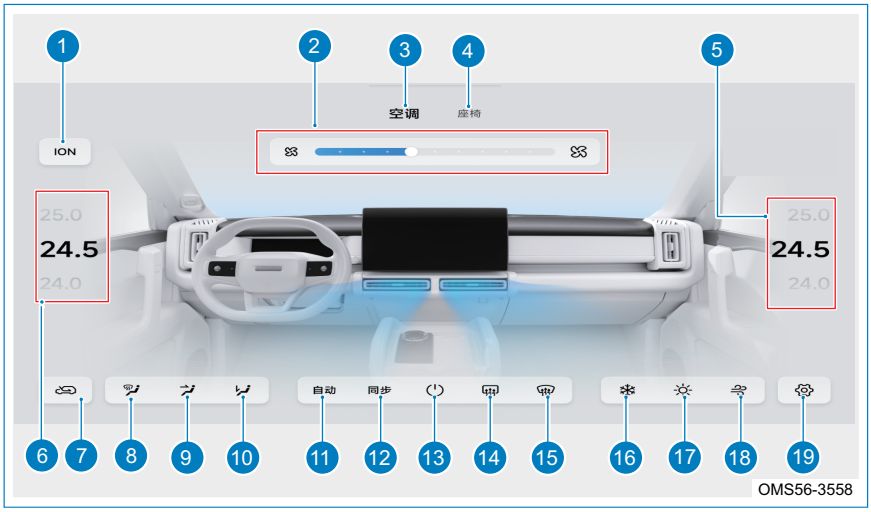

1. 空气净化模式按键
2. 风量调节区域
3. 空调选项
4. 座椅选项
5. 副驾区域温度设定调节
6. 主驾区域温度设定调节
7. 内外循环切换按键
8. 吹窗模式
9. 吹面模式
10. 吹脚模式
11. 自动按键
12. 同步按键
13. 空调开关按键
14. 后挡风玻璃除霜按键
15. 前挡风玻璃除雾除霜按键
16. 制冷模式
17. 制热模式
18. 通风模式
19. 设置按键

阅读

- 车机界面底端向上滑动屏幕即可显示空调/座椅选择界面，点击空调进入空调系统操作界面。
- 空调具有记忆功能，在车辆电源开启时，会根据上一次空调状态，自动控制空调开启。

控制按键

空气净化模式按键

按下空气净化模式按键，开启 / 关闭空气净化模式。

风量调节

操作车机大屏端空调界面风量调节区域进行风量的调节。

空调选项

选择需操作界面：空调 / 座椅。

空调开关按键

按下空调开关按键实现空调系统开启 / 关闭。

自动按键

按下自动按键空调系统根据环境温度及设定温度自动实现制热 / 制冷。

前挡风玻璃除雾除霜按键

启动车辆后，按下前挡风玻璃除雾除霜按键实现前挡风玻璃除雾除霜（调节气流大部分吹向前挡风玻璃，少量吹向侧挡风玻璃）开启 / 关闭。

在风量非OFF档时，按下前挡风玻璃除雾除霜按键会强制性开启外循环、空调压缩机。

阅读

- 行车前请确保玻璃内表面清洁干燥，如有明显的灰尘或水珠需擦拭干净。
- 在霜或雾除净后，为了提高整车室内舒适性，可以将模式和风量调节到其他合适的位置。
- 如果空调不制冷，会影响除雾效果，请尽快前往爱咖生态科技有限公司特约服务站进行检修。

注意

- 为了驾驶安全，请正确使用除雾功能。
- 冬季请不要长时间使用内循环模式，否则会造成前风挡快速起雾。
- 玻璃的视野不良会加大发生交通事故和人身伤害的危险，因此在行车过程中确保视野良好，对行车安全至关重要。

后挡风玻璃除霜按键

启动车辆后，按下后除霜按键，表示后除霜 / 外后视镜加热除霜功能开启/关闭。

注意

- 后挡风玻璃 / 外后视镜表面的雾或霜除去后，须确保后挡风玻璃/外后视镜除霜功能关闭。
- 清洁后挡风玻璃或外后视镜时，请勿刮坏或损坏电热丝。
- 在蓄电池电量较低时，为保证车辆正常启动，后除霜器不能开启。

警告

后挡风玻璃 / 外后视镜加热除霜功能工作或刚关闭时，请勿触摸后挡风玻璃/外后视镜，以防烫伤。

制冷 / 制热 / 通风模式选择按键

按下制热按键空调切换至制热模式。

按下制冷按键空调切换至制冷模式。

按下通风按键空调切换至通风模式。

吹风模式调节按键

按下模式调节按键实现模式切换：吹面模式、吹面+吹脚模式、吹脚模式、吹脚+吹窗模式、吹窗模式。

内外循环切换按键

按下内 / 外循环按键实现内 / 外循环切换。

以下情况使用内循环模式：

- 多尘的环境中。
- 为避免外界废气进入车内。
- 要快速冷却或加热车内空气。
- 隔离来自车外的其他异味。

同步按键

单区模式：同步按键点亮，表示空调处于单区控制模式，主驾和副驾的温度不能单独调节。

双区模式：同步按键熄灭，表示空调处于双区控制模式，主驾和副驾的温度可以单独调节。

主 / 副驾区域温度设定调节

双区模式下，主 / 副驾区域温度设定调节键上下翻动、调节温度高低。

空调设置（若配备）



- 座舱过热保护设置：关闭、无A/C、开启。
- 空调自通风：开启 / 关闭。
- 蓝牙主动降噪：开启 / 关闭。
- 空调自清洁：开启 / 关闭。

座椅选项

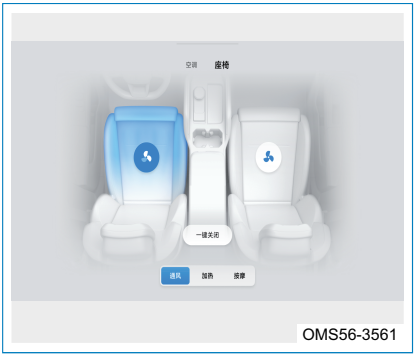

OMS56-3561

- 座椅通风：开启3 / 2 / 1 档调节。



OMS56-3562

- 主 / 副驾驶座椅加热：开启3 / 2 / 1 档调节。
- 主 / 副驾驶座椅加热一键关闭。



OMS56-3563

- 座椅按摩：开启3 / 2 / 1 档调节。
- 模式选择：交叉 / 猫步 / 波浪 / 舒缓 / 跳跃。

空调制热操作

车辆 READY 状态时：

1. 按下制热按键，空调系统会根据用户设定温度及当前环境条件，自动控制出风口温度、出风模式及风量，从而满足用户温控需求。
2. 选择内循环模式可以加快制热，有利于提高经济性和驾驶舒适性。

阅读

空调自动控制时，优先考虑了除雾除霜，所以自动的模式为吹窗+吹脚模式，导致实际使用时，噪音大，脚部不够暖，所以建议用户在不出现前挡玻璃结雾的情况下，手动设定到吹脚模式。若车内人员较多，前挡玻璃出现结雾，可将出风模式手动切换到吹脚+吹窗模式。

空调制冷操作

车辆 READY 状态时：

1. 按下制冷按键，空调系统会根据用户设定温度及当前环境条件，自动控制压缩机开关、压缩机排量、出风口温度、出风模式及风量，从而满足用户温控需求。
2. 选择内循环模式可以加快制冷，有利于提高经济性和驾驶舒适性。

为了获得最佳制冷效果，请按以下操作：

1. 请保持空调滤芯表面清洁，无明显堵塞。
2. 按下制冷按键，然后将主 / 副驾温度全部设定为LO，风量、内外循环、吹风模式、空调压缩机都会自动设定到最大制冷所需求的状态。

注意

- 为了延长空调系统使用寿命，在使用空调制冷时，请勿在低速时长时间使用空调。
- 请在爱咖生态科技有限公司特约服务站购买专用制冷剂和压缩机润滑油，否则由此造成空调系统的损坏不予索赔。
- 在炎热的夏天，太阳照射会使密闭汽车中的温度快速升高，即使在很短时间内，也可能对人或动物造成伤害或死亡，对婴幼儿尤其危险。
- 禁止私自维修空调系统，空调系统内高压制冷剂对人具有危害性，务必在爱咖生态科技有限公司特约服务站进行检修。

阅读

- 空调冷凝器表面脏堵后也会导致制冷效果差，请保持冷凝器的干净。
- 在使用空调制冷后，会有冷凝水从空调排水管滴出并在汽车下面形成水洼，这属于正常现象。
- 在湿热条件下，空气快速冷却时，可能会看见从出风口中冒出雾气，为正常的物理现象。
- 建议空调制冷系统每月开启不少于 5min，同时打开车窗，将有助于防止由于缺少润滑而损坏空调系统，还可防止蒸发器因潮湿滋生细菌而产生异味。
- 空调系统中充注的制冷剂将会随使用时间延长而逐渐减少，如果感觉空调制冷效果差，请您及时到爱咖生态科技有限公司特约服务站进行检修。

出风口气流控制

中央出风口

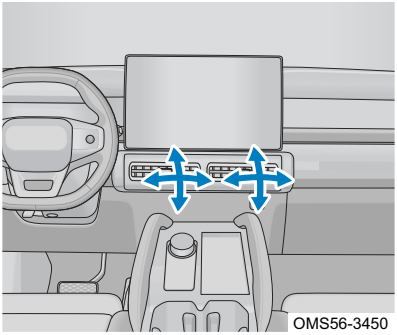

用手上下或左右拨动中央出风口调节拨杆来调节气流的方向。

侧出风口

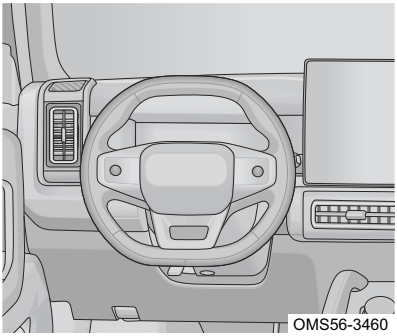

用手上下或左右拨动左/右侧出风口调节拨杆可调节气流方向。

后排出风口

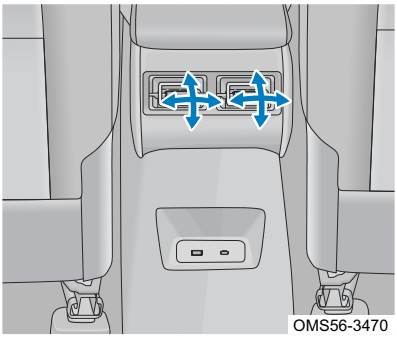

用手上下或左右拨动扶手箱出风口调节拨杆可调节气流方向。

副仪表板出风口

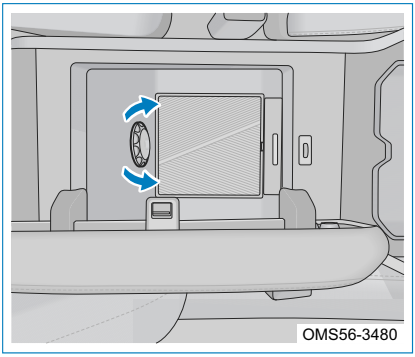

逆时针打开出风口，顺时针关闭出风口。

USB接口

USB接口

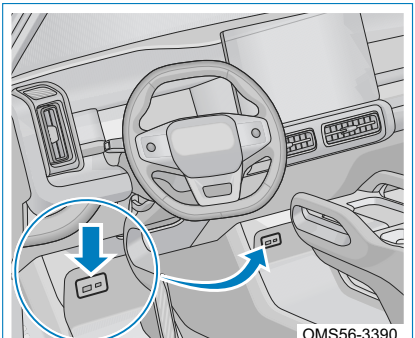

前部USB接口位于扶手箱下方。

USB接口“Type-C”：用于手机等小功率用电器快速充电。

USB接口“Type-A”：用于U盘读取、手机互联和手机等小功率用电器普通充电。

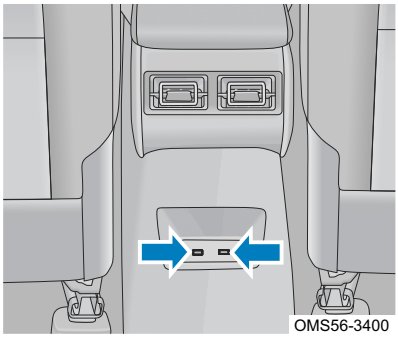

后部USB接口位于中间扶手箱后部出风口下方。

USB接口“Type-A”：用于手机等小功率用电器普通充电。

杯托

杯托

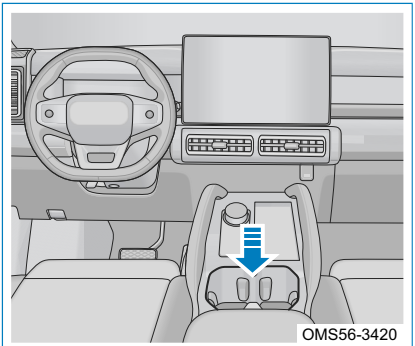

前杯托：

前杯托位于副仪表板处。

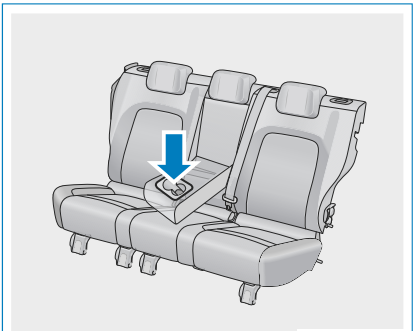

后杯托：

后杯托位于后排中央座椅靠背上。

遮阳板及梳妆镜

遮阳板及梳妆镜

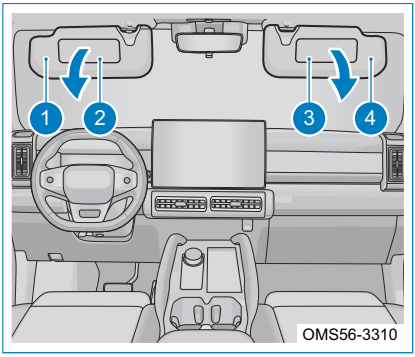

1. 驾驶员侧遮阳板。
2. 驾驶员侧梳妆镜。
3. 前排乘员侧梳妆镜。
4. 前排乘员侧遮阳板。

如需使用梳妆镜，翻开梳妆镜滑板即可。

若配备有梳妆镜灯的车辆在翻开梳妆镜滑板时，对应的梳妆镜灯点亮。

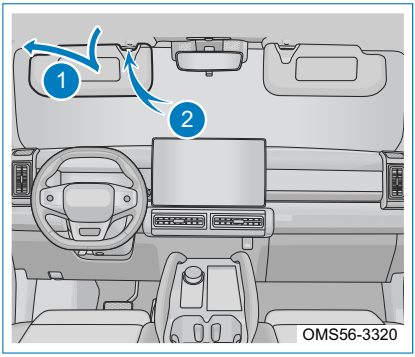

1. 翻下遮阳板。
2. 脱开挂钩，然后旋转至侧面遮挡侧面光线。

储物空间

车门储物盒

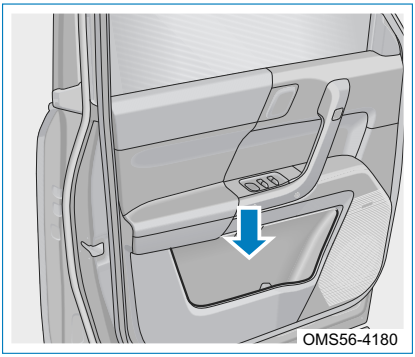

前门和后门上的车门储物盒可用于存储地图、茶杯和其他物品。

阅读 请勿在车门储物盒中放置过大的物品。

手套箱

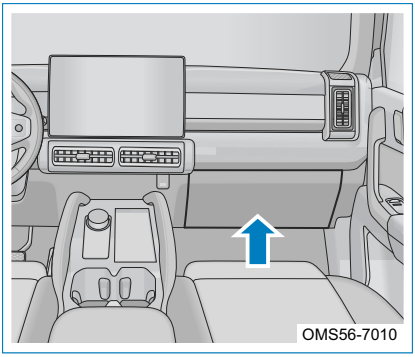

从车机大屏中下拉控制中心电子手套箱按键打开，手套箱可用于存储地图、说明书和其他物品。

阅读 请勿在手套箱中放置过大的物品。

注意 请保持手套箱处于关闭状态，否则在紧急制动或紧急转向时，打开的手套箱或存放在其中的物品可能会撞到乘员，从而导致事故。

副仪表板储物盒

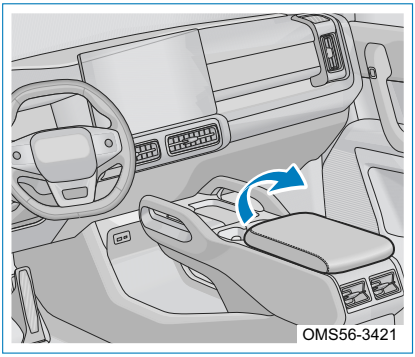

副仪表板储物盒可用于存储地图、说明书和其他物品。

警告

- 成人或儿童均不得坐副仪表板储物盒上。
- 车辆行驶时副仪表板储物盒必须处于关闭状态，打开的副仪表板储物盒可能妨碍驾驶员的手臂运动，谨防受伤。

衣帽挂钩

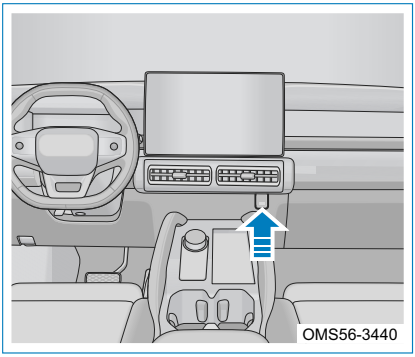

- 前仪表台中央风口下方配有衣帽挂钩。
- 后排左右顶棚扶手处、后备箱门内饰板也配置有衣帽挂钩。

警告

- 衣帽挂钩最大承重3kg。请勿超出使用！

座椅储物袋

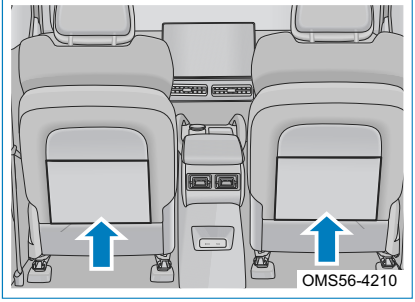

前排座椅靠背后方均配有储物袋，可用于存储文件、说明书等。

后备箱

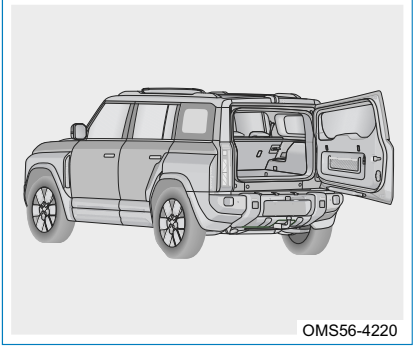

为扩大行李存放空间，当后排座椅上无乘员时，可折叠后排座椅为货物的存储提供了便利性，详细信息请参见“座椅”。

在车内存放行李时，须遵守以下说明：

- 注意保持车辆平衡。
- 为了节省电量，不要存放不必要物品。
- 存放的物品不要过大，以防影响尾门正常关闭。

警告

- 不要在尾门开启或未关闭的情况下行驶车辆，以防物品被甩出造成人员伤害。
- 请勿使车内堆积的货物或行李高于座椅靠背，应将货物或行李放在低处，要尽可能贴近地板，以防在制动过程中货物或行李向前滑动造成人员伤害。
- 请勿让任何人坐在后备箱内，乘员必须坐在座椅上并正确系紧座椅安全带，否则在紧急制动或发生碰撞时，他们很可能受到严重伤害。

行李架

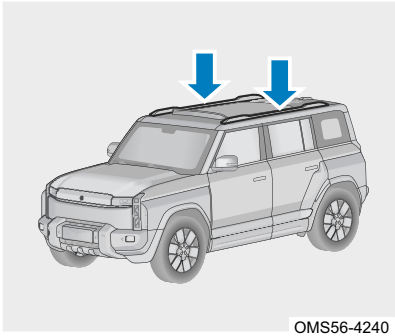

行李架位于车顶上方两侧。

阅读

车顶静态承重150kg，动态承重100kg。

电源插座

电源插座

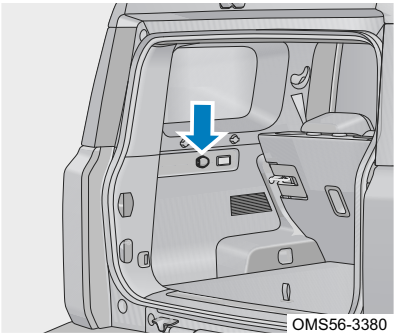

行李箱12V电源接口位于后备箱左侧C柱内饰板上。

整车上电，方可使用电源插座。

注意

- 为防止保险丝烧断，请勿使用大功率用电设备。
- 为防止蓄电池电量耗尽，不要长时间使用电源插座。
- 除了合适的插头以外，不要让其它物体以及任何液体进入插座，可能会造成电气故障或短路。

安全气囊

安全气囊

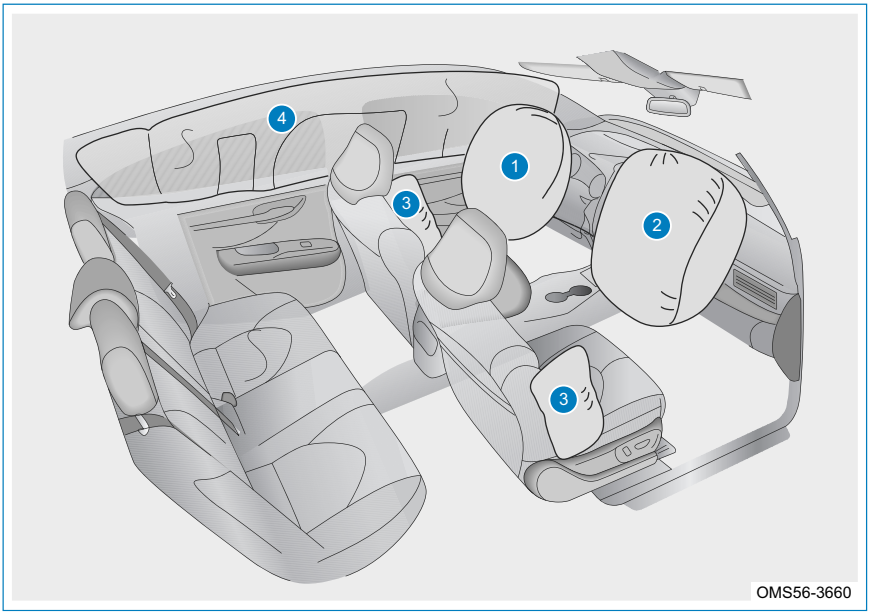

1 驾驶员安全气囊
2 前排乘员安全气囊
3 前排座椅侧安全气囊
4 帝式安全气囊（若配备）

安全气囊的位置

安全气囊配合安全带共同保护车上人员安全，车辆发生正面/侧面严重碰撞，且满足引爆条件时，安全气囊将迅速在乘员和内饰件之间打开一个充满气体的袋子，使乘员扑在气袋上，避免或减缓二次碰撞，从而减小乘员和驾驶人员的受到伤害程度。

警告 请务必正确系好安全带，否则，发生事故时安全气囊不仅不能有效发挥其保护作用，还会因安全气囊的快速充气和爆出而导致更为严重的伤害。

驾驶员安全气囊

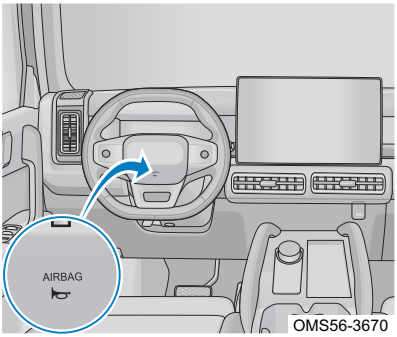

驾驶员安全气囊触发时从方向盘上翻开并膨胀。

前排乘员安全气囊

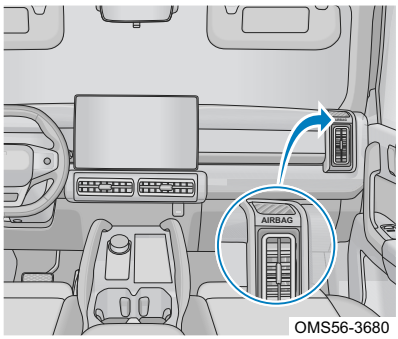

前排乘员安全气囊触发时从仪表板上翻开并膨胀。

前排座椅侧安全气囊

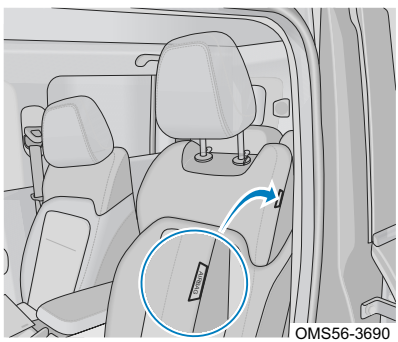

车辆发生侧面碰撞且满足引爆条件时，系统触发碰撞侧的座椅安全气囊。座椅侧安全气囊是除了座椅安全带安全保护以外，能为驾驶员和前排乘员提供更多保护的装置。

帘式安全气囊（若配备）

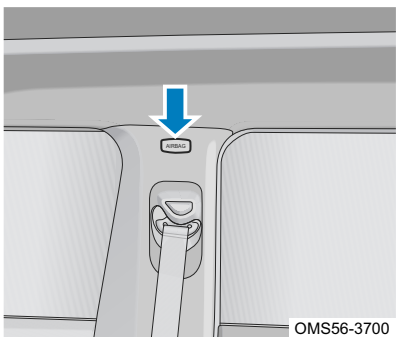

车辆发生侧面碰撞且满足引爆条件时，帘式安全气囊为处于碰撞侧的前排座椅和后排外侧座椅上的人员头部提供保护，降低乘员的受伤风险。

安全气囊的正确使用及注意事项

■ 故障指示灯

如果发生下列任何情况，则表示安全气囊出现故障，请尽快前往爱咖生态科技有限公司特约服务站进行检修：

- 整车电源上电时，安全气囊故障指示灯未点亮、持续点亮或闪烁。
- 安全气囊故障指示灯在驾驶过程中点亮或闪烁。

■ 安全气囊充气

- 安全气囊充气后会迅速放气，气囊模块的某些部件可能会产生热量。此时请勿触摸任何相关部件。
- 车辆在安全气囊充气后自动解锁车门、点亮车内照明灯、打开危险警告灯的功能。
- 放气后的安全气囊排气孔还会散出一些烟雾和粉尘。对有哮喘或其他呼吸系统疾病的人来说，这种粉尘可引起呼吸系统问题，车内所有人应尽快下车，或打开车窗呼吸新鲜空气，必要时及时就医。
- 如果安全气囊所在部位（如方向盘、仪表板）已损坏或破裂，请尽快前往爱咖生态科技有限公司特约服务站进行更换。

■ 安全气囊正确使用

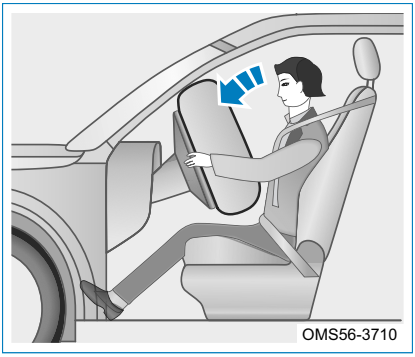

安全气囊配合安全带共同保护驾驶人员与乘员的安全，但不能取代安全带。另外，安全气囊是在车辆碰撞程度达到设计工况时才会引爆。在某些碰撞事故中，安全带是唯一的保护装置。在碰撞事故中佩戴了安全带，有助于减少撞击车内物体或被抛出车外的风险，可有效保护乘员与驾驶员，所以车内所有人员均应正确佩戴安全带。

- 安全气囊在瞬间充气的同时会产生相当大的作用力，为了避免严重伤亡，切勿紧贴安全气囊或距安全气囊太近，避免坐在座椅边缘或身体向前倾。驾驶员在驾驶车辆的时候，尽量与乘客一样靠后坐。
- 安全气囊加上安全带可为成人和满足安全带佩戴要求的儿童提供保护作用，针对婴幼儿保护，详细信息请参见“儿童安全座椅”。

■ 安全气囊使用注意事项



安全气囊充气路径必须保持畅通，禁止将任何物（手机等）体置于乘员和安全气囊之间，禁止将任何物体固定或放置在安全气囊罩盖之上或附近。如果乘员与安全气囊之间存在物体，安全气囊可能不会按照设计路径展开，或者安全气囊会使物体挤入乘员身体内，导致严重伤害甚至死亡。



请勿坐在座椅边缘或靠在仪表板上。



请勿让儿童站在前排乘员安全气囊装置前面或坐在前排乘员腿上。

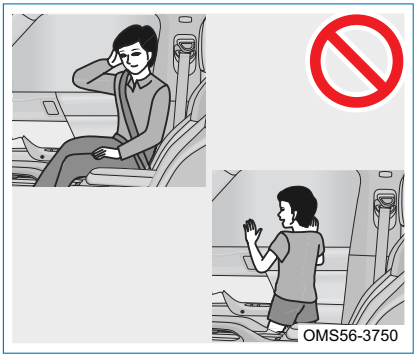

请勿斜靠在车门、A 柱、B 柱或 C 柱上。

请勿面朝车门跪在乘员座椅上或将头、手伸出车外。

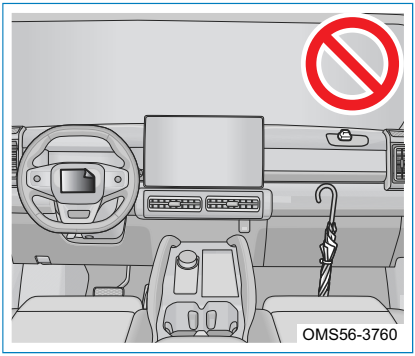
OMS56-3760

请勿将任何物品粘贴或靠在仪表板、方向盘和仪表板下部等部位。因为驾驶员安全气囊、前排乘员安全气囊展开时，这些物品可能会被弹出。

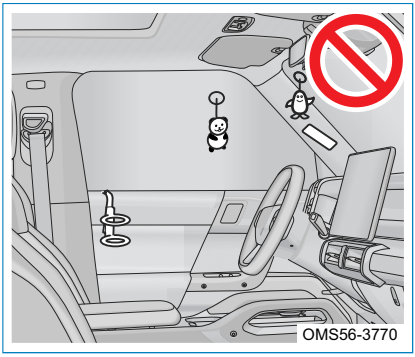
OMS56-3770

请勿将任何物品拴缚在车门、挡风玻璃、侧门玻璃、A 柱、B 柱、C 柱、车顶边梁和辅助拉手等部位。

请勿击打安全气囊部件所在区域或对其施加过大的力。否则可能导致安全气囊发生故障。

■ 安全气囊展开条件

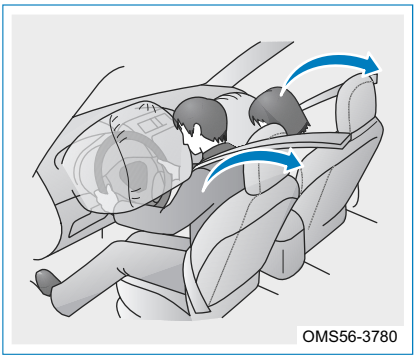
OMS56-3780

在发生严重的正面碰撞时，驾驶员安全气囊、前排乘客安全气囊和座椅安全带一起工作，有助于减少驾驶员和前排乘员头部或胸部遭受车内部件的碰撞。即使前排座椅上没有乘员也会激活前排乘员安全气囊。

■ 工作条件

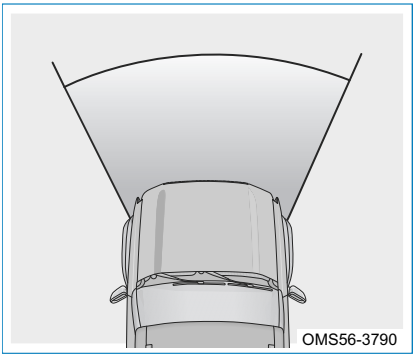
OMS56-3790

工作条件：一般情况下，车辆遭受前部撞击时，车辆减速度超过了设计的临界值，驾驶员安全气囊和前排乘员安全气囊将展开。

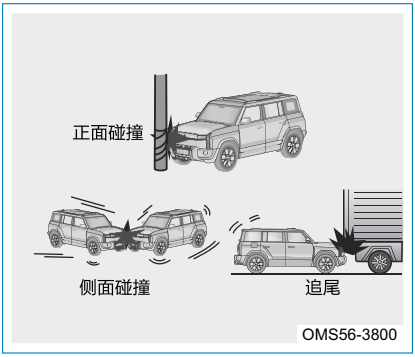

OMS56-3800

如果车辆前部撞击的严重程度超过临界值，相当于车辆以一定车速直接对固定或不变形的障碍物碰撞所引起的冲击，则驾驶员安全气囊和前排乘员安全气囊将展开。

如图所示，如果车辆前方轻微撞上电线杆、撞进卡车车底或斜侧碰撞时，驾驶员安全气囊和前排乘员安全气囊可能不展开。

■ 安全气囊除碰撞之外的可能展开的其他情景

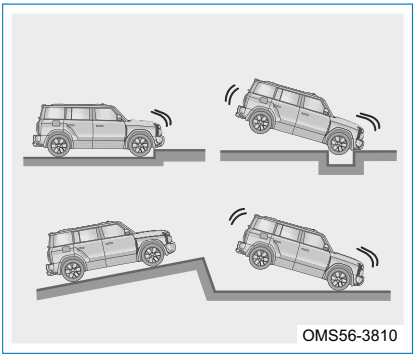
OMS56-3810

如图所示，如果车辆底部遭受严重撞击，则驾驶员安全气囊和前排乘员安全气囊也可能展开。

■ 安全气囊碰撞可能不展开的其他情景

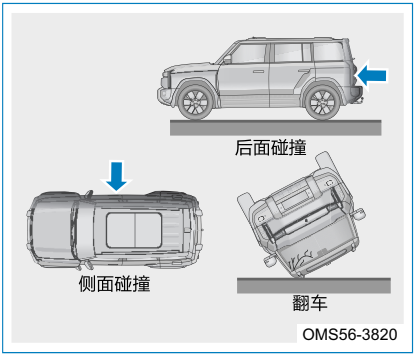

车辆遭受侧面碰撞、追尾、翻车或低速正面碰撞时，驾驶员安全气囊和前排乘员安全气囊可能不展开。

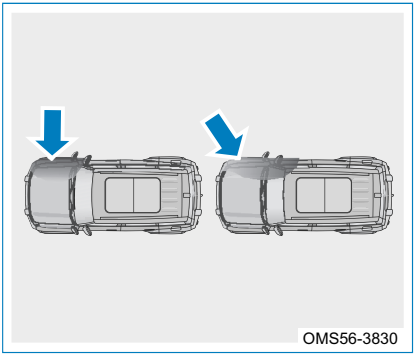
OMS56-3830

如图所示，如果车辆遭受的侧面碰撞，碰撞部位并非乘员车厢，或遭受的侧面碰撞与车身成一定夹角，则前排侧安全气囊和帘式安全气囊可能不会展开。

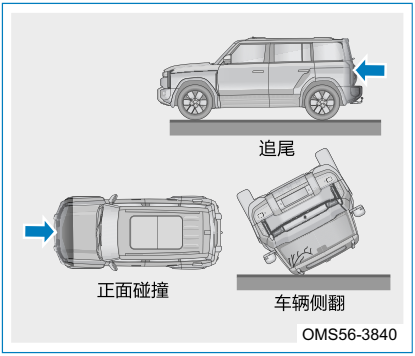

如果车辆遭受前面或后面碰撞、翻车、低速侧面碰撞，前排侧安全气囊和帘式安全气囊可能不会展开。

警告

- 禁止使用遮挡座椅侧面的座椅套，在事故发生时，座椅侧气囊引爆后不能弹出，将减少一份对乘客的保护。
- 在清洗座椅时，禁止液体浸入座椅内，否则会浸湿前排座椅侧气囊，可能导致前排座椅侧气囊失效。

■ 安全气囊系统部件的改装和弃置

未咨询爱咖生态科技有限公司特约服务站前，请勿报废车辆或进行下列任一改装。否则，安全气囊可能发生故障或意外展开（充气），从而导致严重伤亡。

未经爱咖生态科技有限公司特约服务站许可不得对下列部件进行作业：

- 安全气囊的安装、拆卸、拆解和修理。
- 方向盘、组合仪表、仪表板、座椅的修理、改装、拆卸或更换。
- 车辆悬架系统的改装。
- 车辆前保险杠的改装等。

事件数据记录系统

本车配备有事件数据记录系统。事件数据记录系统可记录车辆碰撞事件时的行驶速度、制动状态等数据信息。这些数据可以用来分析气囊展开或发生碰撞事故时，当时车辆动态相关及安全相关系统的工作状

态。事件数据记录系统数据可通过爱咖生态科技有限公司专用诊断仪进行读取，如有需要，请联系爱咖生态科技有限公司特约服务站。

阅读 事件数据记录系统仅在车辆发生重大碰撞事故时记录数据。正常行驶时，事件数据记录系统不会记录数据。

远程控制系统

用户可以通过APP对车辆进行远程控制。其中远程车辆控制主要包括：远程设防 / 解防；远程控制车窗；远程控制天窗；远程寻车；远程开启 / 关闭座椅加热通风；远程开启 / 关闭方向盘加热；远程开启 / 关闭自动空调温度设置；远程开启 / 关闭空调除霜；远程解锁充电枪电子锁；远程开启 / 关闭电池加热；远程解锁后备箱；开启 / 关闭座舱过热保护功能；远程备车；远程启动；预约充电等。

阅读 远程控制操作时需确保车辆周围无障碍，无人员，不会因开启/关闭等动作造成车辆及人员的损失。

APP介绍

APP下载注册



OMS56-0010

1 手机应用中搜索iCAR汽车，下载并安装APP应用。

2 下载安装完成后打开应用，点击“我的”后选择进入注册页面。

3 输入相关信息注册并登录账户。

APP主页

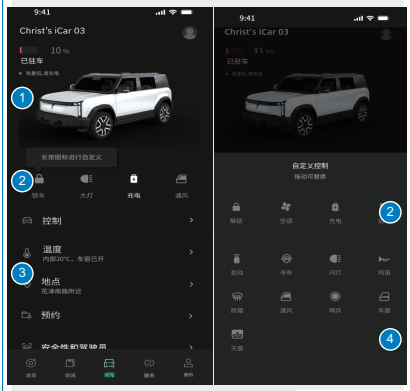

OMS56-0011

1 车辆状态信息区。

2 快捷功能区。

3 功能选项区。

4 可选快捷选项。

图左侧为远程控制主页内容，右侧为长按快捷功能区后弹出可拖动选择功能选项。

车控选项



OMS56-0033

- 该选项可以进行远程车辆控制操作，如：开启 / 关闭车锁、开启 / 关闭车窗、开启 / 关闭天窗、开启后备箱、寻车闪灯、寻车鸣笛等所有远程可操作性功能。
- 从远程控制主页点击“车控”，进入远程车辆控制界面。

- “控制”界面弹出后，显示车辆胎压信息，显示远程控制功能按键。

温度选项

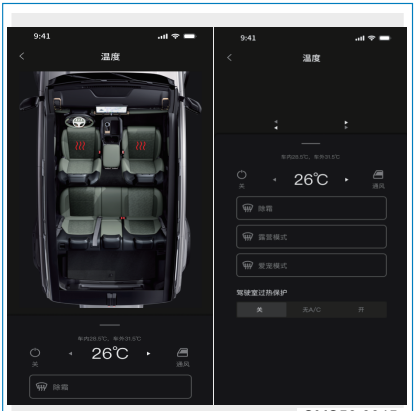

OMS56-0045

- 从远程控制主页点击“温度”，进入远程温度控制界面。可通过此页面进行远程空调控制。

预约选项



OMS56-0046

- 从远程控制主页点击“预约”，进入远程预约控制界面。可通过此页面进行远程预约控制。
- 出发（远程备车）：预约出发时间、预设温度等。
- 充电（预约充电）：预约充电时间等。

远程控制

远程设防 / 解防

用户可以通过手机APP的设防按钮控制车辆进行远程设防。

阅读

远程设防需满足以下条件：

- 四门、前舱盖和后备箱均为关闭状态。
- 蓄电池电压高于11.5V 、档位处于P 档、车速为0km/h。

用户可以通过手机APP的解防按钮控制车辆进行远程解防。

阅读

远程解防需满足：蓄电池电压高于11.5V 、档位处于P 档、车速为0km/h。

远程控制车窗（通风）

用户可以通过手机APP车窗按钮控制车辆车窗实现车窗通风功能：点击通风按钮后，四个车窗均下降15%左右，实现车辆通风。关闭车窗时四个车窗一键同时关闭。

阅读

远程控制车窗（通风）需满足以下条件：

- 蓄电池电压高于11.5V ；档位处于P 档、车速为0km/h。

远程控制天窗（支持全开，全关）

用户可以通过手机APP天窗按钮控制车辆天窗，实现天窗开启 / 关闭（指同时关闭遮阳帘和天窗）。

阅读

远程控制天窗需满足：蓄电池电压高于11.5V 、档位处于P 档、车速为0km/h。

远程寻车

用户可以通过手机APP寻车按钮控制车辆寻车：点击寻车按钮后，车辆危险警告灯闪烁并鸣笛。

阅读

远程寻车需满足：蓄电池电压高于11.5V 、档位处于P 档、车速为0km/h。

远程开启 / 关闭座椅加热、通风

用户通过手机APP座椅加热、通风按钮远程打开 座椅加热、通风，并可在APP设置座椅加热、通风挡数（默认档数是2

档）。远程通过座椅加热、通风按钮关闭座椅加热、通风。

阅读

远程开启座椅加热通风需满足：蓄电池电压大于11.5V。

远程关闭座椅加热通风需满足：蓄电池电压大于10V。

远程座椅加热通风在以下条件下自动关闭：

- 座椅通风加热状态改变；
- 整车出现高压连接故障；
- 15min 计时时间到（整车ON 档时，不执行自动退出和倒计时退出机制）；
- 钥匙档位从OFF 切换到ON 档。

■ 远程开启 / 关闭方向盘加热

用户通过手机APP方向盘加热按钮远程打开方向盘加热后，在APP端设置方向盘加热档数（支持1档 / 2档 / 自动）。远程通过方向盘加热按钮关闭方向盘加热。

阅读

远程开启方向盘加热需满足：蓄电池电压大于11.5V。

远程关闭方向盘加热需满足：蓄电池电压大于10V。

远程方向盘加热在以下条件下自动关闭：

- 方向盘加热状态改变。
- 整车出现高压连接故障。
- 15min 计时时间到（整车ON 档时，不执行自动退出和倒计时退出机制）。
- 钥匙档位从OFF 切换到ON 档。

■ 远程开启 / 关闭自动空调温度设置

用户通过手机APP设置车内温度、开启自动空调。温度调节范围：18℃－30℃。

阅读

远程开启自动空调温度设置需满足：蓄电池电压高于11.5V 。

远程关闭自动空调温度设置需满足：蓄电池电压高于10V 。

远程自动空调温度设置在以下条件下自动关闭：

- 空调关闭或当前空调远控反馈信号改变。
- 整车出现高压连接故障。
- 15min 计时时间到（整车ON 档时，不执行自动退出和倒计时退出机制）。
- 钥匙档位从OFF 切换到ON 档。

■ 远程开启 / 关闭空调除霜（开启空调Auto 模式）

用户通过手机APP开启 / 关闭空调除霜。

阅读

远程开启空调除霜需满足：蓄电池电压高于11.5V 。

远程关闭空调除霜需满足：蓄电池电压高于10V 。

远程空调除霜在以下条件下自动关闭：

- 空调关闭或当前空调远控反馈信号改变。
- 整车出现高压连接故障。
- 15min 计时时间到（整车ON 档时，不执行自动退出和倒计时退出机制）。
- 钥匙档位从OFF 切换到ON 档。

■ 远程解锁充电枪电子锁

用户可以通过手机APP的电子锁按钮控制车辆进行远程解锁充电枪电子锁。

阅读

远程解锁充电枪电子锁需满足：蓄电池电压高于11.5V 、档位处于P 档、车速为0km/h。

■ 远程开启 / 关闭电池加热

用户可以通过手机APP的远程备车按钮控制车辆进行电池包预热。

阅读

远程开启电池加热需满足：蓄电池电压高于11.5V,剩余电量＞30%，车辆处于OFF 档，快慢充电枪及逆变器没有连接。

远程关闭电池加热需满足：蓄电池电压大于10V，钥匙档位处于OFF档。

远程电池加热在以下条件下自动关闭：

- 电池加热状态关闭。
- 整车出现高压连接故障。
- 计时1h 时间到。
- 钥匙档位从OFF 切换到ON 档。
- 车辆快慢充电枪及逆变枪插入。
- 剩余电量<30%。
- 电池包达到预热温度。

远程解锁后备箱

用户可以通过手机APP的解锁后备箱按钮控制车辆进行远程解锁后备箱。

阅读

远程解锁后备箱需满足：蓄电池电压高于11.5V 、档位处于P 档、车速为0km/h。

开启 / 关闭座舱过热保护功能

用户可以通过手机APP的座舱过热保护按钮设置车辆开启 / 关闭过热保护模式。

阅读

远程开启座舱过热保护功能需满足：蓄电池电压高于11.5V 。

远程关闭座舱过热保护功能需满足：蓄电池电压大于10V。

远程座舱过热保护功能在以下条件下自动关闭：

- 座舱过热保护激活状态。
- 计时12h 时间到。
- 钥匙档位从OFF 切换到ON 档。
- 剩余电量<20%。

远程备车

预约功能：用户可以通过手机APP预约时间开启自动空调、远程电池预热、远程座椅加热、远程座椅通风、远程方向盘加热，智能除霜。手机APP界面预约时间为用户出行时间即用车时间，预约功能会基于该时间提前开启相关远控功能。远程备车设置后，在设置激活工作时、同时对车辆进行自检并在手机 APP端反馈相应信息。

阅读

远程备车功能需满足：蓄电池电压高于11.5V 。

远程备车功能可设置5组预约时间，每次间隔需15min。支持单次预约和循环预约自定义。

远程启动

用户可以通过手机APP的远程启动按钮控制车辆进行远程无钥匙启动。

阅读

远程启动功能需满足：蓄电池电压大于11.5V ，整车非READY档 。

预约充电

用户可以通过手机APP设置预约充电时间，可设置单次预约、循环预约、即刻充电、剩余电量预约、停止充电。

阅读

预约充电功能需满足：蓄电池电压高于10V 。

启动与关闭车辆

车辆上电和下电

■ 车辆上电

- 解锁车辆，并打开驾驶员侧车门后，车辆自动上电。
- 车辆在下电状态时，如果智能钥匙放置在车内，踩下制动踏板时，车辆自动上电。

■ 车辆下电（常规下电）

1. 停车并施加驻车制动；
2. 档位切换至 P 档；
3. 携带智能钥匙下车，关闭车门；
4. 落锁车辆；
5. 检查并确认车辆是否锁好。

■ 车辆下电（紧急下电）

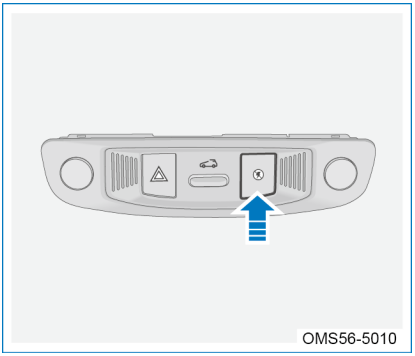

长按紧急下电开关 3s 或在3s内连续按下紧急下电开关 3 次，整车下电。

启动车辆之前

1. 确定车辆周围没有障碍。
2. 确认所有乘员系好安全带。
3. 将座椅调节到舒适位置。
4. 确认前照灯与其它电气附件断电。
5. 确认已施加驻车制动。
6. 确认档位在 P 档。
7. 确认车上具备智能钥匙（包括后备箱区域）。
8. 调整内、外后视镜角度。

启动车辆

1. 携带智能钥匙解锁车辆；
2. 打开驾驶员侧车门，整车上电；
3. 踩下制动踏板，组合仪表“READY”指示灯点亮。

阅读 如果携带智能钥匙进入车内，但不踩下制动踏板且未切换档位至D/R档，则整车上电但不启动车辆。

驾驶车辆

在以下情况下，应特别注意车辆上位置较低的部件，以免车辆底盘发生刮擦。

- 在路况差的道路上行驶时。
- 驶过路沿时。
- 在陡峭的坡道上行驶时。

警告 车辆禁止超载，当车辆满载时，应特别小心。

驾驶

1. 踩下制动踏板并保持，将车辆档位切换至 D/R 档，系统自动释放电子驻车制动。
2. 松开制动踏板，车辆开始蠕行，轻踩加速踏板，车辆开始行驶。
3. 如需加速行驶，逐渐踩下加速踏板；如需匀速行驶，加速踏板保持在一定开度；如需制动，踩下制动踏板。

注意

- 换档过程中禁止踩加速踏板，避免车辆失控。
- 请勿同时踩下制动踏板和加速踏板；车辆行驶过程中避免紧急制动；车辆在转弯过程中应尽量减速，禁止急转弯。
- 动力电池安装在车辆底部，行驶过程中，请注意路面障碍物，任何形式的车辆下部剐蹭都可能损伤动力电池或其他重要底盘部件。一旦发生车辆底部剐蹭情况，请在条件允许的情况下停车检查车辆底部或第一时间前往爱咖生态科技有限公司特约服务站进行检查，前往服务站路途中不要涉水，避免因动力电池壳体受损造成内部电池损坏。

经济驾驶

车辆续航里程和动力电池容量受驾驶习惯、存放情况、充电方式和动力电池温度

等情况影响。良好的使用和驾驶方式，可以提高车辆的续航里程。

1. 平稳起步与加速：起步和加速时耗电量高。驾驶车辆时尽量避免急踩加速踏板起步和加速。平稳起步和加速有利于节省电量。
2. 避免不必要制动：掌握好与前车的跟车距离，尽量避免频繁制动；红灯时减速行驶，让车辆滑行，避免急制动。
3. 让车辆保持低风阻：高速时打开车窗会显著增加车辆风阻，导致耗电量升高。车辆速度高于 80km/h 时请关闭车窗。
4. 保持合适的胎压：定时检查轮胎气压，胎压过低会使轮胎滚动阻力增大从而导致耗电量升高。
5. 尽量少开空调：无论是制冷还是制热空调都会加速动力电池的电量消耗，请在必要时使用空调。低速时可开窗通风。使用空调时用内循环模式会更节能。
6. 减轻车辆负重：每增加 1kg 额外重量，都会提高耗电量，定时清理车上不必要的行李物品。
7. 计划好行驶路线：优化线路，尽量避开拥堵路段。这样既节省时间也有利于降低耗电量。
8. 不要随意更换轮胎的大小：使用更大或更宽的轮胎会导致耗电量升高。
9. 驾驶模式选择：车辆行驶时使用经济模式，能降低车辆耗电量，增加续航里程。反之选择运动模式会增加车辆耗电量，缩短续航里程。

警告 在驾驶车辆时，要确保安全行驶，并且遵守交通法规，能妨碍他人以及公共交通秩序。

谨慎驾驶

谨慎驾驶意味着“时刻准备应对意外状况”，谨慎驾驶首先就是系好安全带。

注意
- 车辆行驶前，请确认充电口盖完全关闭，确认充电线缆已拔出。
- 特别注意行人安全，因为电动车行驶噪声较小，车辆靠近时行人可能不知道。提前预估风险，做好准备。
- 车辆行驶前,请检查组合仪表上的续航里程,确认动力电池剩余电量是否可以满足行驶需求。若电量不足，请及时充电。
- 驾驶员在行驶过程中，行人、不良气候或路况而引发的危险，能及时采取必要、合理、有效的措施防止事故的发生。

警告 保持车距并集中注意力驾驶，驾驶员注意力分散可能会引起碰撞，导致伤亡。

车辆跛行

当车辆出现故障影响驾驶安全时，具备一定车速下移动辆的功能，跛行可作为蠕行特殊表现。

- 跛行功能触发后，会限制车速低速行驶（ 车速一般低于20km/h）。此时踩加速踏板无响应。
- 仪表显示：跛行会根据故障原因发送相关故障，发送故障指示灯信号给仪表显示。
- 功能约束：当出现其他更严重故障时，此功能无法运行（电机故障 、电池故障、挡位故障等）。

涉水行车

指示 灯信号给仪表显指示 灯信号给仪表显指示 灯信号

为了避免涉水行车（例如道路被水淹没）时损坏车辆，要注意以下事项：

- 在涉水行车前先确定水深。水位最高只能达到边梁的棱边。
- 低速行驶，否则可能在车辆前面形成波浪，损坏电机控制器等部件，导致车辆无法行驶。
- 在任何情况下都不要在水中停车、倒车。

注意

- 对面来车激起的波浪，可能超过本车的允许水高。
- 在涉水行车后，建议到爱咖生态科技有限公司特约服务站对车辆进行全面检查，排查隐患，保证行车安全。
- 水中可能隐藏着坑洼、泥坑或石头，它们会加大涉水行车的难度或阻碍涉水行车。不要涉咸水行驶，咸水会引起锈蚀。要立即用淡水冲洗所有与咸水接触过的车辆部件。

警告

- 在涉水、泥泞等道路行车时，制动效果可能受影响并且制动距离可能延长，有发生事故的危险。
- 涉水行车后，要避免马上进行突发性紧急制动操作。
- 在涉水行车后，必须通过间歇制动清洁和干燥制动器。

停车和驻车

- 应该将车辆停在平坦、坚固、安全且不影响其他车辆通行的道路上。
- 停车时先踩下制动踏板，直至车辆缓慢停稳，并保持不动，然后将车辆档位切换至 P 档。

警告

请勿将儿童或行动不便的人留在车内。他们可能会松开驻车制动、进行换档，引起车辆移动，造成人身伤亡。

紧急启动（若配备）

当智能钥匙电量不足或信号受到严重干扰时，车辆无法正常启动，这种情况下，可按以下步骤进行启动：

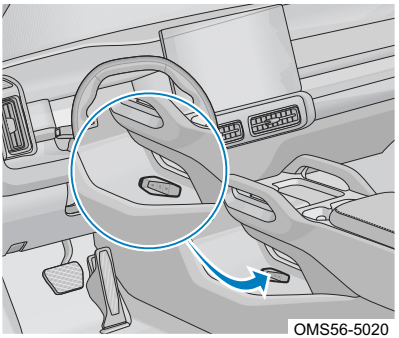

当智能钥匙电量不足或信号受到严重干扰时，一键启动功能将不能正常工作，这种情况下，可按以下步骤进行启动：

1. 将智能钥匙平放在扶手箱下方，智能钥匙正面朝上，此时请勿踩下制动踏板；
2. 踩下制动踏板切换车辆档位。

怀档

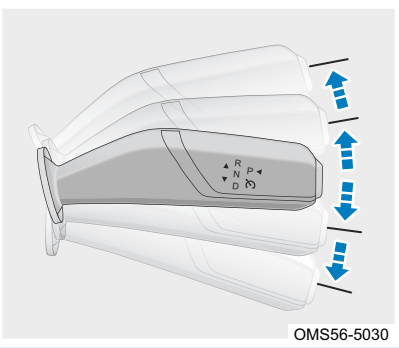

踩下制动踏板，向上或向下拨动怀档以切换档位， 换档成功后，组合仪表显示对应的档位信息。

注意

如果尝试切换到当前速度所禁用的档位，会听到蜂鸣声，同时档位保持不变。

■ R档（倒档）

车辆静止时，踩下制动踏板，将怀档向上拨动到底并松开，待组合仪表显示 R 档时，表示车辆切换至 R 档。

■ N档（空档）

车辆静止时，踩下制动踏板，通过以下操作将档位切换至 N 档：

- D/P 档时，将怀档向上拨动一次切换至 N 档。
- R 档时，将怀档向下拨动一次切换至 N 档。

D档（前进档）

车辆静止时，踩下制动踏板，将怀档向下拨动到底并松开，待组合仪表显示 D 档时，表示车辆切换至 D 档。

阅读 P档时，将怀档向下拨动一次或拨动到底并松开，待组合仪表显示 D 档时，表示车辆切换至 D 档。

■ P档（驻车档）

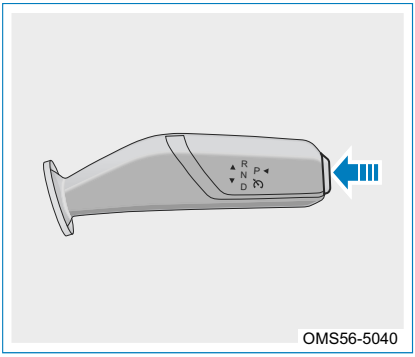

车辆静止时，踩下制动踏板，档位处于非 P 档的位置时，按下怀档右侧的按键，直接切换至 P 档，退出相应的R/N/D 档，同时电子驻车制动会自动开启，组合仪表“Ⓟ”指示灯常亮。

阅读 车辆档位从 P 档切换至 D/R 档，电子驻车制动自动释放，组合仪表“Ⓟ”指示灯熄灭。

注意
- 如果无法正常换档，应及时联系爱咖生态科技有限公司特约服务站进行检修。
- 在离开车辆前或坡道上，请确保档位切换至 P 档， 以防车辆无故移动。
- 换档操作时，切换至各档位以防止误操作。操作后，通过组合仪表档位指示检查档位。

警告 换档操作时，用力踩下制动踏板并且车辆完全停止的情况下换档；如果车辆移动过程中操作怀档， 可能会造成事故和严重伤害。

驾驶模式

根据不同路况可以在车机大屏中点击进入驾驶模式选择界面，车辆驾驶模式有：节能模式、舒适模式、运动模式、个性化模式、雪地模式、泥地模式、沙地模式、砾石模式、全路况模式。

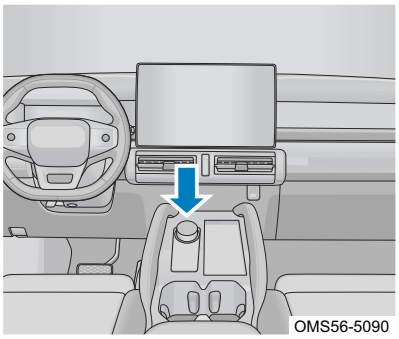

使用旋钮切换驾驶模式（若配备）。

阅读 车辆驾驶模式根据车辆配置情况而实际配备不同，以实车为准。

制动系统

电子驻车制动系统(EPB)

电子驻车制动系统将行车过程中的临时性制动和停车后的长时间驻车制动功能整合在一起，并且由电子控制方式实现停车制动的技术，取代了传统的手刹制动。

自动驻车

其他档位切换至 P 档，电子驻车制动系统自动开启，施加驻车制动。

自动释放

整车上电，档位切换至 D/R 档，电子驻车制动系统自动释放。

警告 为避免车辆意外移动，自动驻车状态下，踩油门起步时需确认车辆档位状态。

自动驻车

使车辆保持其静止状态，驾驶员不需要为了保持车辆静止而一直踩着制动踏板，当驾驶踩油门离开时，在足够的油门开度或驱动扭矩下，制动压力将被释放，保证车辆具有一个较为舒适的起步过程。



自动驻车功能启动条件：车辆处于“READY”状态，关好主驾驶侧车门且系好主驾驶员侧安全带。

开启自动驻车功能：整车上电，车机大屏屏幕上端向下划动，进入“控制中心”，“自动驻车”选项开启 / 关闭。当满足自动驻车条件时，即可打开自动驻车功能，系统进入自动驻车模式。

激活自动驻车功能：

- 自动驻车功能开启且满足自动驻车条件时，踩下制动踏板，车辆由运动到静止状态，自动驻车功能激活，“Ⓐ”绿色指示灯点亮。
- 车辆静止状态踩下制动踏板，满足自动驻车条件并开启自动驻车功能时，自动驻车功能激活，“Ⓐ”绿色指示灯点亮。

关闭自动驻车功能：

- 自动驻车功能开启时，按下车机大屏自动驻车开关，即可关闭自动驻车功能，系统退出自动驻车模式。
- 自动驻车为激活状态，按下车机大屏自动驻车开关，即可关闭自动驻车功能，组合仪表“Ⓐ”绿色指示灯熄灭，系统退出自动驻车模式转为电子驻车制动系统驻车。

注意

- 务必按照安全规范正确驻车，注意避免伤到自己和行人。
- 加速踏板非常缓慢的踩下，自动驻车自动释放滞后是正常现象。
- 启动车辆后，开启自动驻车开关，主驾驶侧车门未关闭或主驾驶侧未系安全带的情况下，不能进入自动驻车系统。
- 自动驻车开启后，通过行车制动，使车辆由运动状态至完全停止后，自动驻车系统将自动进行驻车，但车辆档位仍处于 D 或 R 档，短时间停车档位切换至 N 档，长时间停车档位切换至 P 档。
- 自动驻车功能处于开启状态时，打开主驾驶员侧车门或解开主驾驶员侧安全带，自动驻车功能将退出，再次关闭主驾驶员侧车门或系上主驾驶员侧安全带，自动驻车功能再次打开。
- 自动驻车功能处于激活状态时，解开主驾驶侧安全带或打开主驾驶侧车门，自动驻车将转为电子驻车。
- 驶入自动洗车间前务必关闭自动驻车功能。

行车制动

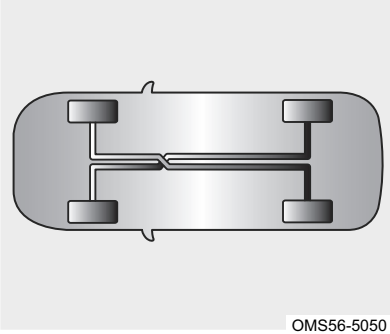

制动系统采用X型双回路制动系统。该系统是一个液压系统，有两个独立的子系统。当其中一个子系统不工作时，另一个子系统仍然可以实现制动功能。

警告 请勿在只有一个制动系统工作的情况下驾驶车辆，请立即联系爱咖生态科技有限公司特约服务站进行检修。

制动液过低报警

制动系统故障时，组合仪表“(!)”指示灯常亮。制动系统存在故障，请检查制动液液位。低于MIN 刻度时添加制动液。如果无法查明原因，请尽快联系爱咖生态科技有限公司特约服务站进行检修。

阅读 添加制动液使液位达到MAX标记并送往爱咖生态科技有限公司特约服务站检查制动系统。

制动系统工作说明

- 制动系统偶尔发出噪音是正常的。但是如果长时间发出金属与金属研磨或尖啸声，则可能是制动片严重磨损，需要更换。这时应前往爱咖生态科技有限公司特约服务站进行检修。如果制动时，有持续的抖动或振动传到方向盘上，应立即前往爱咖生态科技有限公司特约服务站进行检修。
- 新的制动摩擦片必须经磨合方能达到其最佳制动效果。在最初 200km 制动效果略有下降，这种情况下，只要适当加大踏板力即可补偿制动效果，本要点也适用于更换后的新制动摩擦片。
- 制动摩擦片的磨损状况很大程度上取决于工况及驾驶方式，对于主要用于城市交通的车辆，因频繁起动和停车，制动摩擦片的工作条件较为苛刻，因此请务必按保养规定的保养里程到爱咖生态科技有限公司特约服务站检查制动摩擦片厚度或更换摩擦片。
- 下坡行驶时，即使需要制动，也不应该持续踏着制动踏板。
- 潮湿的制动盘会降低制动效率。涉水、暴雨或洗车后，应轻踏制动踏板，使制动盘和摩擦片摩擦生热，将水分蒸发，恢复制动效果。
- 制动器潮湿可能造成制动时车辆减速不正常或跑偏，轻踩制动踏板即可测试出对制动器的影响。车辆经过深水后，保持安全的行驶速度并轻踩制动踏板直到制动 功能恢复正常即可。

注意 如果车上加装前扰流板，应保证通向前制动器的气流畅通无阻，否则制动系统可能因散热不良而过热，降低制动效果。

制动力控制系统

制动能量回收功能

当车辆处于行驶过程中驾驶员踩制动踏板进行制动且防抱死功能未激活时，系统根据当前回收能量的扭矩限值及车速，进行能量回收。

车身稳定系统

车身稳定系统，是一个主动安全控制系统，由系统传感器监控汽车的行驶状态，在车辆紧急躲避障碍物、转弯等容易出现不稳定状况时，以及在转向过度或转向不足情况下，利用动力系统干预及制动系统干预，帮助车辆克服偏离理想轨迹的倾向，为车辆行驶提供更好的安全性。如果单独制动某个车轮不足以稳定车辆，车身稳定系统将通过降低驱动电机扭矩输出的方式来制动其他车轮来满足需求。

■ 车身稳定系统关闭按键



车身稳定系统关闭按键：整车上电，车机大屏屏幕上端向下划动，进入“控制中心”，“车身稳定关闭”按键。

车身稳定系统车辆启动后为默认开启。按下“车身稳定关闭”按键，车身稳定系统关闭。

■ 车身稳定系统指示灯：

- 车身稳定系统关闭时，“ OFF ”组合仪表黄色指示灯常亮。

- 车身稳定系统工作时，“ ”组合仪表黄色指示灯闪烁。
- 车身稳定系统故障时，“ ”组合仪表黄色指示灯常亮。

■ 以下情况需要关闭车身稳定系统：

车辆要从深雪或疏松的路面行驶时；车辆带防滑链条行驶时；在功率实验台上开动车辆。

阅读

- 车身稳定系统正在工作时不能被关闭。
- 为提高车辆在沙地或砂砾路面的牵引力，建议关闭车身稳定系统。
- 车身稳定系统故障时，请立即联系爱咖生态科技有限公司特约服务站进行检修。

警告

- 车身稳定系统工作期间，如果车辆行驶速度过快、急转弯、路况等原因都会导致事故发生。
- 车身稳定系统也不能完全确保车主在极限情况下摆脱车辆失控，即使车辆配备车身稳定系统功能也需要遵守法规谨慎行驶，避免事故的发生。

陡坡缓降系统（HDC）

陡坡缓降系统可以控制车辆从陡峭的大坡上平稳驶下，驾驶员可以不踩刹车，根据车速有无超过设定车速来进行主动增压或者减压，实现车辆匀速下坡。

陡坡缓降系统在开启后，车辆在下陡坡路面行驶时，可在 8-25 km/h 的区间内进行车速控制；初始车速低于最低车速时，车辆会默认按照最低车速进行控制，可以通过踩下加速踏板或者制动踏板，在既定速度区间来增加或者降低当前的控制车速。



在车机大屏中点击 进入驾驶模式，选择设置按键后点击陡坡缓降按键，可开启/关闭陡坡缓降功能。

陡坡缓降系统开启：

整车上电，按下陡坡缓降系统开关且车速≤ 60 km/h 时，陡坡缓降系统开启，组合仪表“ ”绿色指示灯点亮。

- 陡坡缓降系统激活时，组合仪表“ ”绿色指示灯闪烁。
- 行驶车速＞ 60 km/h 陡坡缓降系统关闭。

注意

- 陡坡缓降系统开启的速度范围是60 km/h 以下。
- 陡坡缓降系统工作时，如果出现轮胎抱死情况防抱死制动系统会自动启动。
- 陡坡缓降系统在进入陡坡路况前就应设定好，以便驾驶员能全心处理方向盘。
- 陡坡缓降系统工作时，如果出现任意车轮与地面失去接触，制动力将会被分配到附着系数更高的车轮。
- 陡坡缓降系统是通过车身稳定系统工作来主动施加制动力的，系统工作时会有液压的工作声音，属于正常现象，车身稳定系统故障时陡坡缓降系统功能无法开启，请尽快前往爱咖生态科技有限公司特约服务站进行检修。
- 陡坡缓降系统工作时，为了安全，驾驶员需要做好随时接管控制车辆的准备，因为系统在工作时除了可以通过按钮被关闭外，还可能会出现系统过热或者车身稳定系统故障等，这时系统会自动退出控制，此时需要驾驶员及时的替代陡坡缓降系统对车速进行控制。

柔性下坡

柔性下坡功能是在HDC基础控制保持不变的情况下，由雷达或者摄像头监测实车下坡工况，在坡道快结束时，直接将控制车速按最小目标车速控制，实现车辆以较低车速平顺到达水平地面的功能。



OMS56-4433

在车机大屏中点击进入驾驶模式，选择设置按键后点击柔性下坡键，可开启/关闭柔性下坡功能。

柔性下坡功能开启/中断/退出：

- 整车上电，柔性下坡开关开启，车辆为非P档，当车速在8-35km/h范围，4%≤坡度≤50%时，驾驶员松开制动踏板，仍然可以使车辆以柔性下坡功能触发前的车速低速行驶。
- 当功能在激活状态时，驾驶员使用油门加速或用制动踏板减速，柔性下坡功能会退出激活状态，车速一直小于60 KM\h，则为待命状态，当下次油门或制动踏板松开后且8KM\h＜车速≤35KM\h，重新激活。
- 行驶车速＞ 60 km/h 柔性下坡功能关闭。

当柔性下坡功能未开时，仪表不显示图标；柔性下坡功能开启，在仪表上点亮绿色图标； 柔性下坡功能激活，在仪表上闪烁绿色图标；柔性下坡功能故障时，在仪表上点亮黄色图标，并文字提示 “柔性下坡功能失效”。

低速蠕行

根据实时路况控制车辆的驱动力和制动力来控制车辆的行驶速度，使车辆速度稳定在目标车速，降低驾驶员操作难度，使越野更加舒适安全。



OMS56-4439

在车机大屏中点击进入驾驶模式，选择设置按键后点击低速蠕行键，可开启/关闭低速蠕行功能。

低速蠕行功能开启/中断/退出：

- 整车上电，释放驻车，低速蠕行开关开启，车辆档位为D档，此时松开制动踏

板开启低速蠕行模式。控制器对驱动电机进行升扭控制和对车轮施加制动压力，达到驾驶员期望的目标车速。

- 过程中踩下制动踏板，功能中断。
- 电源关闭、低速蠕行开关关闭、切换至R档、驻车、车速超过30km/h，低速蠕行都会退出及关闭。

当低速蠕行功能未开时，仪表不显示图标；低速蠕行功能开启，在仪表上点亮白色图标； 低速蠕行功能激活，在仪表上点亮绿色图标；低速蠕行功能故障时，在仪表上点亮黄色图标，并文字提示 “低速蠕行功能失效”。

极限掉头

在道路较窄的环境下，用户需要驾驶车辆掉头，对内侧后轮车轮施加制动压力、有效减小转弯半径，进而提高转弯性能。



OMS56-4442

在车机大屏中点击进入驾驶模式，选择设置按键后点击极限掉头按键，可开启/关闭极限掉头功能。

极限掉头功能开启：

- 整车上电，极限掉头开关开启，车辆为低速蠕行模式，此时松开制动踏板并且方向盘朝一侧转到最大转角。开启极限掉头模式。WCBS 系统给内侧后轮施加制动压力，以此减小转弯半径。
- 过程中踩下制动踏板，功能中断。
- 电源关闭、极限掉头开关关闭、切换至R档、驻车、退出蠕行模式或车速超过30km/h，极限掉头都会退出及关闭。

当极限掉头功能未开时，仪表不显示图标；极限掉头功能开启，在仪表上点亮白色图标； 极限掉头功能激活，在仪表上点亮绿色图标；极限掉头功能故障时，在仪表上点亮黄色图标，并文字提示 “极限掉头功能失效”。

制动缓停（CST）

在车辆刹停前，制动缓停功能在满足驾驶员制动意图的前提下，适当调小制动压力，将车辆平稳刹停，减小车辆刹停时的俯仰抖动，提升制动舒适性。



OMS56-4432

在车机大屏中点击进入驾驶模式，选择设置按键后点击制动缓停按键，可开启/关闭制动缓停功能。

防抱死制动系统 (ABS)

车辆前轮抱死不能转向，后轮抱死容易甩尾。防抱死制动系统是一种主动安全系统，防抱死制动系统能够在早期识别出某一个或几个车轮抱死的趋势，并降低这一个或几个车轮的制动压力，防止车辆抱死，使车辆在紧急制动时仍可以让汽车保持转向性能，使您能够避开障碍物。但是，当超过物理极限或在湿滑路面上高速行车时，该功能也不能完全防止汽车发生滑移。

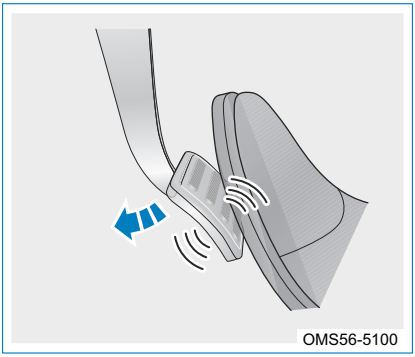
OMS56-5100

- 防抱死制动系统在正常制动期间不起作用，仅在紧急制动时车轮将要抱死时才起作用，避免车轮抱死。
- 制动时，若制动踏板抖动且伴有工作声音即表示该系统正在工作，这属正常现象，此时请勿松开制动踏板。

防抱死制动系统指示灯

防抱死制动系统故障时，组合仪表“ ”黄色指示灯常亮。

注意

当防抱死制动系统出现故障时，驾驶员可以进行常规制动，但应降低车速行驶，避免采取紧急制动，防止车轮抱死，请小心驾驶并尽快前往爱咖生态科技有限公司特约服务站进行检修，防止事故发生。

警告

防抱死制动系统故障指示灯和制动系统故障指示灯同时持续点亮时，请立即将车辆停放在安全区域并打开危险警告灯，请立即联系爱咖生态科技有限公司特约服务站进行检修。

防抱死制动系统制动

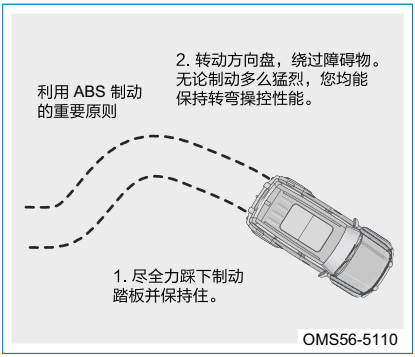

紧急制动时，防抱死制动系统会立即启动，保障了车辆的制动性能和转向性能，如果空间足够，您还能避开障碍物。

警告

- 务必小心驾驶，转弯时确保减速。
- 虽然防抱死制动系统可以确保最佳的制动效果，但制动距离视路面状况会有极大的差异。
- 防抱死制动系统无法消除因与前方车辆距离过近、涉水、转弯过快或不良路面所带来的危险，也不能防止因疏忽大意和不正确的驾驶所导致的事故。
- 防抱死制动系统并不能保证在任何情况下都能缩短制动距离。例如在装备轮胎防滑链、沙地或雪地上，配备防抱死制动系统车辆的制动距离可能比未装防抱死制动系统车辆的距离更长。

操作注意事项

防抱死制动系统在以下情况会产生工作声音：

- 制动踏板反弹引起的声音。
- 因紧急制动而引起悬架与车身撞击的声音。
- 液压单元内部电机、电磁阀及回流泵动作的声音。
- 当电子制动力分配系统介入制动时，相应电磁阀动作产生的工作声音。
- 车辆上电或启动车辆后，会产生短暂的“嗡”的声音，这是该系统进行自检的声音。

在下列情况下，务必与前方车辆保持安全距离：

- 在颠簸道路上行驶时。
- 在坑洼路面或不平路面行驶时。
- 装备轮胎防滑链的情况下行驶时。
- 在泥泞、砂砾或积雪道路上行驶时。

注意

轮胎的大小、规格及胎纹的磨损程度，都将严重影响防抱死制动系统的正常性能，更换的轮胎应确保具有与原轮胎相同的尺寸、负荷范围以及结构。轮胎出现异常状况，建议到爱咖生态科技有限公司特约服务站更换原装型号轮胎。

警告

- 虽然防抱死制动系统有助于控制车辆，但务必要小心驾驶，保持适当车速，并与前方车辆保持安全距离，即使防抱死制动系统工作，车辆的稳定性和方向盘的操作效能也有一定的限度。
- 雨天驾驶，请合理控制车速，如果出现车轮空转或打滑时，则防抱死制动系统将不能对车辆进行控制。

拓展功能

制动力分配功能（EBD）

制动力分配功能能够根据由于汽车制动时产生轴荷转移的不同，而自动调节前、后轴的制动力分配比例，提高制动效能，配合防抱死制动系统提高制动稳定性。并且，在弯道中制动能够通过调节内外侧车轮的制动力，以提高车辆制动的稳定性。

牵引力控制功能（TCS）

牵引力控制功能是车身稳定系统的扩展功能。汽车在起步或急加速时，驱动轮可能打滑，在冰雪等光滑路面上还会使方向失控而出危险。牵引力控制功能依靠传感器探测到从动轮速度低于驱动轮时（这是打滑的特征），就会发出一个信号，通过干预动力系统管理控制或者施加车轮制动力，保证车辆的驱动稳定性和舒适性。

坡道起步辅助功能（HHC）

坡道起步辅助功能防止车辆坡道起步溜坡。当汽车静止后，坡道起步辅助功能会通过纵向加速度传感器判断车辆是否在坡道上，车辆在坡道上由静止状态起步向上（前进上坡或倒车上坡）时，坡道起步辅助功能便会自动进入工作状态。在起步时，当驾驶员松开行车制动踏板后，系统会保持先前的制动压力1~2s，确保车辆仍然停止，随着驱动扭矩的增加而渐渐减小制动压力，从而避免坡道起步过程中车辆后溜造成事故。

液压制动辅助功能（HBA）

紧急情况下驾驶员踩下制动踏板的力度可能不足，系统能识别紧急制动需求，为驾驶员提供最大制动辅助，减少制动距离。

紧急制动双闪功能（HAZ）

当系统识别到紧急制动情况时，发出双闪信号，开启危险警示灯，达到提醒后车的目的。

驻车制动减速度控制系统（CDP）

CDP 动态驻车是一种适用于紧急情况下的液压驻车制动方法，驾驶员通过制动踏板无法使车辆减速停车时，可以通过长时间拉起EPB开关激活动态驻车系统，系统将在极短时间内提高液压制动压力，并减速使车辆停止，并在停车后由EPB完成驻车， 提高车辆在特殊情况下的行驶安全。

驾驶车辆注意事项

驾驶车辆注意事项

用电建议

为了保证您的安全和防止由于充电不当对车辆造成不必要的损害，请您注意必须确认所选用电源是普通的家用220V交流电源，插座和线缆所承受的最大电流≥16A，以免因电流过大造成电源线路损坏。

节省电量的驾驶方法

■ 避免起步时过于激烈

车辆起步时，尽量避免深踩加速踏板，而导致浪费不必要的电能。

■ 避免急加速超车

行车过程中，尽量减少频繁超车，选择匀速行驶，避免浪费不必要的电能。

■ 控制行车速度

车辆高速行驶，整车阻力明显增大，带来电量迅速降低。

■ 尽量避免急刹车

在安全条件下，希望行车制动时，提前做好预判，尽可能避免紧急制动，让车辆滑行或轻踩制动可以通过电机的能量回收来降低车速，同时将回收的能量存储到电池内，提高续航里程。

■ 空调合理使用

开空调尽量选择在中、低档，纯电动车辆是靠电能制热或制冷，长时间开启空调会影响能耗，缩短行驶里程。

■ 及时检查胎压

轮胎压力较低时，会增加车辆的行驶阻力，保持合适的轮胎压力可以降低能量消耗。

阅读 若特殊行驶环境需更换AT等特殊改制轮胎时，会因车辆轮胎阻力增大，从而影响车辆行驶续航里程下降。

■ 后备箱及时清理

及时清理后备箱行李或货物，减轻行车重量，可以降低能量消耗。

危险条件下的行车

在水、雪、冰、泥浆、沙或类似的危险路面行车时，安全是驾驶尤其重要，任何时候，我们都要以安全作为第一前提。不要在危险地区冒险行驶：

- 驾驶前，应确保所有乘员均已佩戴座椅安全带，并将所有物品固定牢固，防止车辆行驶中因车内的物品移动发生危险。
- 特殊环境、危险路面驾驶前，务必仔细勘察路线及路面状况。
- 谨慎驾驶，因为危险路面的制动距离会增加。
- 控制好车速，尽量避免紧急制动或紧急转向。
- 如果陷入了雪中、泥地中或沙地中，须慢慢加速，避免驱动轮打滑。
- 陷入冰雪中或泥中，在驱动轮下面铺一层石子、石盐，或使用轮胎链条或其他防滑材料，来增加附着力。
- 如果驶过沙地、泥地、水泊或雪地后，请检查刹车是否正常。
- 如果驶过砂土之后，应检查刹车系统。因附着在刹车盘周边的砂土会影响刹车效果，并可能损坏制动系统部件。
- 如果驶过草丛、泥地、砾石、沙地、河流之后，应检查车身底部是否粘有或夹有杂草、 树枝、碎石、沙子等，请清除这类杂物，如果车辆在夹有这些杂物时继续行驶，会带来安全隐患或引起车辆出故障。
- 如果驶过危险路面前为适用路况降低了轮胎气压，在危险路面行驶结束后，请务必将轮胎充气至标准胎压。因为充气不足是轮胎开裂、爆胎等异常损坏的主要原因。危险路况行驶后，请检查车轮和轮胎是否有损坏。特殊路况行驶可能会损坏车轮和轮胎，从而导致轮胎故障、车辆失控或人身伤害。

智驾辅助需知

阅读

智驾辅助的实现都基于摄像头、雷达等传感设备（根据不同配置配备），外界对设备的干扰都会影响辅助系统的工作（如光线、天气、路况等），设备本身也存在工作条件限制，因此在使用智驾辅助时，绝不能代替驾驶员对交通状况的观察和判断，以及驾驶员对安全驾驶车辆的责任。

自适应巡航（ACC）、智能巡航控制（LCC）、智能高速领航（NOA）、智能记忆领航、拨杆变道（DCLC）、智能泊车辅助（APA）、遥控泊车辅助（RPA）、记忆泊车辅助（HPA）、循迹倒车（FTR）均仅在节能模式、舒适模式、运动模式和个性模式四种驾驶模式下使用。且当电量低于10%时，不可用。

6

巡航系统

定速巡航（若配备）

无需踩下加速踏板使车辆保持驾驶员设定的速度行驶。

警告

在无法以恒定车速安全行驶的场合，使用巡航控制会有危险。因此，在蜿蜒曲折的道路上或交通拥堵时， 禁止使用巡航控制。在湿滑路面上行车时使用巡航控制也有危险。在这类路面上，轮胎牵引力的急剧变化会导致车轮不必要的空转，车辆可能会失控。因此在湿滑路面上禁止使用巡航控制。

注意

当动力电池电量低于20%，禁止使用巡航功能。

定速巡航进入

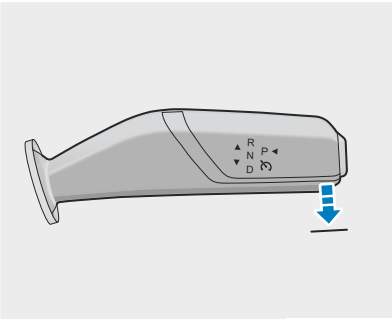

整车上电，向下拨两次怀档，激活定速巡航；向上拨一次怀档，关闭定速巡航。

车速设定

- 巡航过程中向上或向下滑动一次左侧滚轮，巡航车速将以1km/h 的速度递增或递减；持续向上或向下滑动左侧滚轮，巡航车速将以每次5km/h 的速度持续递增或递减。
- 驾驶员踩加速踏板并且车辆在加速时，向下拨动怀档两次，可将当前车速设置为巡航车速（例如：当前设定的巡航车速为60km/h ，通过踩加速踏板使车辆行驶速度为70km/h 时，向下拨动两次怀档，巡航车速将更改为70km/h）。

注意

功能激活后，当首次持续滑动方向盘左滚轮时，若当前巡航车速不是5km/h 的整倍数，则直接跳转至5km/h 的整倍数（例如：当前设定巡航车速为 43km/h 时，向上或向下持续滑动巡航车速设定滚轮，设定的巡航车速将增加或减少至45km/h 或 40km/h）。

定速巡航退出

■ 在下列情况下，定速巡航可能自动解除，需要驾驶员自主操控车辆。

- 踩下制动踏板。
- 向上拨动怀档1次。

注意

解除主驾安全带、打开主驾车门等操作同样会退出定速巡航。

功能限制

■ 以下情况，请勿使用定速巡航，否则可能导致事故和人身伤亡：

- 紧急牵引时。
- 交通繁忙时。
- 在蜿蜒道路。
- 在急转弯道路。
- 在滑溜道路（如积雨或冰雪路面）。
- 在上下陡坡时车速可能会超过设定速度。

自适应巡航（ACC）（若配备）

自适应巡航控制系统可以使车辆保持驾驶员设定的速度行驶，也可以跟随车辆保持设定的安全距离行驶。

激活自适应巡航

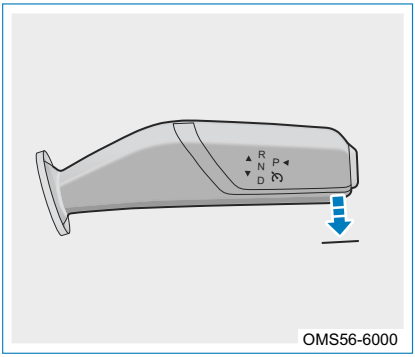

OMS56-6000

当自车前方有目标车时，车辆处于D档且车速在0~130km/h 时，向下拨动怀档1次，可激活自适应巡航功能，此时自适应巡航图标变蓝并有提示音提示。

当自车前方无目标车时，车辆处于D档且车速在15~130km/h 时，向下拨动怀档1次，可激活自适应巡航功能，此时自适应巡航图标变蓝并有提示音提示。

自适应巡航图标数字显示所设定的巡航速度。

注意 该功能激活后可设定巡航车速为15km/h～130km/h。功能激活时，如果车速＜15km/h，则设定巡航车速为15km/h；如果车速≥15km/h，则设定巡航车速为当前车速。

退出自适应巡航

■ 在退出自适应巡航后，需要驾驶员自主操控车辆。

- 踩下制动踏板。
- 向上拨动怀档1次。

注意 解除主驾安全带、打开主驾车门等操作同样会退出自适应巡航。

跟停和起步

- 跟停：在跟车巡航状态下，车辆将根据前车的车速自动调节车速与车距。若前车减速停车，车辆也将自行制动直至停车。
- 起步：若在短时间内前车开始前行，车辆也将自动加速跟随前车行驶，若跟停超过一定时间，需踩下加速踏板以激活自适应巡航功能。

警告 如果没有识别到前方车辆，自适应巡航将按设定车速行驶；驾驶员必须时刻注意确保前方安全，必要时需立即接管车辆、关闭自适应巡航。

调整巡航车速

■ 激活自适应巡航后，向上或向下滑动左侧滚轮，可在15km/h～130km/h 之间调整巡航车速。

- 巡航过程中向上或向下滑动一次左侧滚轮，巡航车速将以每次5km/h 的速度持续递增或递减。

注意 功能激活后，当首次持续滑动方向盘左滚轮时，若当前巡航车速不是5km/h 的整倍数，则直接跳转至5km/h 的整倍数（例如：当前设定巡航车速为 43km/h 时，向上或向下持续滑动巡航车速设定滚轮，设定的巡航车速将增加或减少至45km/h 或 40km/h）。

跟车距离

■ 激活自适应巡航后，向左或向右拨动左侧滚轮，可调节跟车距离。车距设定共有5个档位选择。在车距档位变化时，仪表或车机大屏（根据配置不同）显示车距信息提示。

注意

跟车距离越短，预留给驾驶员的反应时间就越短，驾驶员始终有责任选择一个合适的跟车距离行驶。请根据前方交通流量、实时天气和路面情况等外部因素谨慎调整车速和跟车距离，保证安全驾驶。

使用自适应巡航时务必阅读以下注意事项：

■ 在下列情况，自适应巡航的性能可能受限或无法使用：

- 电量＜10%无法使用。
- 处于正常工作车速范围外。
- 当车速过快时，系统可能无法对静止的目标做出及时的制动和减速。
- 系统无法对下列情况做出制动和减速：
  - 行人或者非机动车等类似缓慢的交通工具。
  - 施工车、工程车、异形车。
  - 红灯路口。
  - 横向交通（例如横向来车，横向行人等）。
  - 迎面来车。
  - 路面障碍物（例如桩桶、护栏、导流牌等）。
- 摄像头成像能力受到影响。包括但不限于以下情况：
  - 夜晚、恶劣天气（例如大雨、大雪、大雾、沙尘等）导致的能见度不佳。
  - 强光、逆光、积水反光、极端的光线反差。
  - 摄像头被泥土、冰、雪等遮挡或高温、极寒等极端天气导致摄像头性能下降。
- 传感器探测能力受到影响。包括但不限于以下情况：
  - 传感器受周围环境影响（例如电磁场干扰、地下停车场、隧道、铁轨、施工区、限宽限高架 等）。
  - 传感器被泥土、冰、雪等遮挡或高温、极寒等极端天气导致传感器性能下降。
- 自适应巡航不能违背物理学规律，并存在一定的局限性，驾驶员必须一直保持对车辆的控制并且对车辆负有全部责任。
- 如果本车与相邻车道上的车辆太靠近，自适应巡航有可能会将该车辆选为前方跟踪目标作出反应。
- 自适应巡航控制车辆短暂停止期间，驾驶员必须保证在车辆的正前方没有障碍物或者其他的交通参与者，如行人、自行车、动物等。
- 自适应巡航发生故障时，组合仪表黄色指示灯点亮，此时自适应巡航将无法激活，请立即联系爱咖生态科技有限公司特约服务站进行检修。
- 自适应巡航控制车辆期间，切勿因疏忽将脚踩在加速踏板上，否则，自适应巡航将不会对车辆施加制动，驾驶员应随时准备主动制动来确保车辆的安全。
- 自适应巡航只能实现有限的制动，如果前车突然紧急制动、有车辆快速切入到本车的前方或本车快速切入到比本车速度慢的车辆后方，自适应巡航可能无法作出反应或对前车的反应过慢，在这种情况下驾驶员应及时接管对车辆的控制。
- 驾驶员须依据车流量、天气状况，来调整与前车合适的车间距，并在任何时候都有责任保证车辆能安全停车。在雨雪、大雾等恶劣天气下，自适应巡航可能无法识别前方车辆，这种情况下，需关闭自适应巡航。
- 自适应巡航适合在高速公路和路况良好的道路上使用，不建议在狭窄道路、山路、坡道、隧道等情况下使用。如在弯道使用自适应巡航，由于传感器探测范围限制，有可能会导致前车目标丢失或目标选择的延迟，这些情况下自适应巡航将控制车辆加速到设定车速。
- 在跟随前车停止过程中，自适应巡航有可能不能识别车辆的末端而是识别车辆下部或上部的某个部位（例如有较高底盘的卡车后轴、较低平板挂车的上部）。在这些情况下系统将不能保证适当的停车距离，甚至导致碰撞。因此，

在此过程中驾驶员必须保持警惕并且随时接管对车辆的控制。

- 传感器的视野不能被污染物遮挡，前方或四周区域不得有任何改装、加装牌照装饰框等，尤其当积雪完全覆盖传感器时会导致自适应巡航的退出。传感器还可能受到振动或者碰撞的影响，使系统性能下降或无功能，在这种情况下，请尽快前往爱咖生态科技有限公司特约服务站对传感器进行重新校准。
- 上述所有注意事项并未尽述可能影响系统功能正常运行的全部情形，系统功能可能还会因其他原因而无法带来预期作用，驾驶员有责任时刻确保对车辆的控制。

■ 特殊行驶环境

1. 在路口转弯或跟随车辆驶入或驶出弯道时，自适应巡航控制系统可能不能探测到同一车道上的前方车辆，或可能会对另一车道中的车辆做出反应。驾驶员要格外注意，选择适当的速度，时刻准备采取措施或施加制动。
2. 如果前方车辆变换车道，没有完全驶入车道时，自适应巡航控制可能无法探测到该车辆，驾驶员要格外注意，选择适当的速度，时刻准备采取措施或施加制动。如果前方车辆变换车道，没有完全驶出车道时，自适应巡航控制可能判断为前方车辆已离开并加速行驶，驾驶员要格外注意，选择适当的速度，时刻准备采取措施或施加制动。
3. 在陡峭的坡道上行驶时，自适应巡航不能探测到同一车道上的车辆，请不要使用自适应巡航控制系统。
4. 当与前方车辆以较小车宽重叠率行驶时，自适应巡航控制可能无法探测到该车辆，驾驶员要格外注意，选择适当的速度，时刻准备采取措施或施加制动。

警告

- 不要在自适应巡航控制车辆保持停止时离开车辆。
- 跟车巡航时，建议不要将脚踩在加速踏饭上，若踩下加速踏板，则自适应巡航无法自动对车辆施加制动，因此时车辆只受控于驾驶员对加速踏板的操纵，系统不起作用。
- 如果自适应巡航已经使车辆停止，且自适应巡航被解除、关闭或取消，则车辆将不再保持停止，车辆可能会前行或者溜坡。自适应巡航使车辆保持停止时，务必做好主动施加制动的准备。
- 自适应巡航控制系统是舒适性系统，可以辅助驾驶员，但不能代替驾驶员进行驾驶。选择使用自适应巡航控制系统时，驾驶员始终需要集中全部注意力，时刻准备采取措施和施加制动，否则可能导致发生事故或人员伤害。
- 在自适应巡航工作时，车辆的自动制动能力是有限的，故驾驶员仍需集中精力观察道路及交通状况，当驾驶员在感觉危险的情况下，需要主动踩制动踏板刹车。

智能巡航控制(LCC)（若配备）

智能巡航控制是在自适应巡航的基础之上，增加了横向控制车辆的功能。通过摄像头采集车道线信息，在满足条件下，智能巡航控制会实时施加方向盘转矩，辅助驾驶员修正行车轨迹，使车辆居中行驶在当前车道。

智能巡航激活

车辆处于D挡且车速在0~130km/h，车道线清晰且车辆居中行驶在当前车道内，若系统判断当前环境满足智能巡航控制开启条件时，则车机大屏上显示灰色的方向盘图标。此时向下连续深拨2次换挡杆将激活智能巡航控制功能，方向盘图标高亮，同时伴有提示音提醒。

智能巡航暂停

当开启转向灯、或检测不到车道线、车速过高，车道过宽或者过窄、猛打转向、猛踩油门时，智能巡航控制功能进入暂停状

态，系统发出提示音。当功能暂停时，请驾驶员及时接管车辆的横向控制。

智能巡航恢复

当驾驶员手扶方向盘回正车轮且不干预车辆的转向、车辆行驶在非急转弯道路、转向灯关闭且车辆居中行驶在车道线清晰的车道中时，智能巡航控制功能恢复。车辆车轮越过车道线行驶、驾驶员转动方向盘接管车辆、自适应巡航功能退出、转向故障、危险报警灯激活时、长时间脱手时，横向控制功能无法恢复，需下拨换挡激活横向控制。

阅读

- 当转向灯持续开启时，功能无法自动恢复开启。
- 当驾驶员未握住方向盘时，功能无法自动恢复开启。
- 当检测不到车道线时，功能无法自动恢复开启。
- 当车辆行驶在较急的弯道时，功能无法自动恢复开启。
- 当车辆车轮压线时，功能无法自动恢复开启。

智能巡航退出

驾驶员通过踩下制动踏板以退出智能巡航控制，高亮的方向盘图标置灰，同时伴有提示音提醒。

警告

若在使用过程中发生如下情况，功能会退出且发出接管提醒，需要驾驶员立即接管：

- 长时间深踩加速踏板。
- 车辆不在D 挡。
- 车门、后备厢门或机舱盖打开。
- 驾驶员或乘客解开或未系安全带。
- 车辆在急转弯道路行驶。

接管驾驶请求

智能巡航控制功能开启后，驾驶员应以正常握姿握住方向盘，否则可能因接触面积或握紧力较小而触发报警提醒。若驾驶员双手短暂离开方向盘，系统将提示“请紧握方向盘，注意行车安全”信息并伴随报警音提醒。

驾驶员双手仍未握住方向盘，系统将提示“辅助驾驶已退出，请接管车辆”信息并伴随报警音提醒，并且系统将点亮双闪并控制车辆在本车道内舒适减速至10km/h以下。

功能局限性

阅读

在下列情况，智能巡航控制功能可能受限或无法正常使用，包括但不限于以下情况：

- 电量＜10%无法使用。
- 处于正常工作车速范围外。
- 当车速过快时，系统可能无法对静止的目标做出及时的制动和减速。
- 系统无法对下列情况做出制动和减速：
  - 行人或者非机动车等类似缓慢的交通工具。
  - 红灯路口。
  - 横向交通（例如横向来车，横向行人等）。
  - 迎面来车。
  - 路面障碍物（例如桩桶、护栏、导流牌等）。
- 摄像头成像能力受到影响。包括但不限于以下情况：
  - 夜晚导致的能见度不佳。
  - 恶劣天气（例如大雨、大雪、大雾、沙尘等）导致的能见度不佳。
  - 强光、逆光、积水反光、极端的光线反差。
  - 摄像头被泥土、冰、雪等遮挡。
  - 高温、极寒等极端天气导致摄像头性能下降。
- 传感器探测能力受到影响。包括但不限于以下情况：
  - 传感器受周围环境影响（例如电磁场干扰、地下停车场、隧道、铁轨、施工区、限宽限高架 等）。
  - 传感器被泥土、冰、雪等遮挡。
  - 高温、极寒等极端天气导致传感器性能下降。

警告

- 智能巡航控制是一种辅助驾驶功能，无法应对所有交通、天气和路况，驾驶员仍应实时关注前方车辆、保持适当车距、控制车速、及时制动，手扶方向盘，做好随时接管车辆的准备。
- 智能巡航控制只是辅助驾驶功能，使用过程中请全程保持手握方向盘。
- 请勿在道路分叉口、汇合口等处使用智能巡航控制。
- 请勿在主干道或高速公路以外的道路上使用智能巡航控制。
- 车辆在施工（例如施工牌，锥桶等路障）道路上行驶时，请勿使用智能巡航控制。
- 请勿在有急转弯、陡坡、结冰、湿滑的路面上或雨、雪、雾等天气条件下使用智能巡航控制。
- 车道上无车道线、有多条车道线、车道线磨损、模糊或车道线被其它物体覆盖时，系统可能无法正常工作。
- 车辆跟车距离过近，无法探测到车道线，系统可能无法正常运行。

前车起步提醒

前车起步提醒（DAI）（若配备）

前车起步提醒，在红绿灯控制的路口或拥堵道路上，车辆排队等候，当前车驶离时，系统会以视觉和听觉提醒驾驶员该恢复驾驶了。该功能可让驾驶员在以上两种驾驶场景下，放松心情，专注于驾驶以外的其它事情，而当交通环境变化时，辅助驾驶员及时恢复驾驶。



在车机大屏中点击“车辆”，选择“智驾辅助”，点击“前车起步提醒”开关开启或关闭。

- 当前方有车辆且前车驶出一定距离时，系统会在仪表或车机大屏（根据配置不同）显示“前车已驶离”信息并伴随提示音。

■ 在以下情况，前车起步提醒可能不会被触发，包括但不限于：

- 车辆档位处于R档。前方有行人、异形车辆或前方无车辆等。
- 前车与本车距离较远或前车与本车静止时间较短。
- 摄像头成像能力受到影响。包括但不限于以下情况：
  - 夜晚导致的能见度不佳。
  - 恶劣天气（如大雨、大雪、大雾、沙尘等）导致的能见度不佳。
  - 强光、逆光、积水反光、极端的光线反差。
  - 摄像头被泥土、冰、雪等遮挡或高温、极寒等极端天气导致摄像头性能下降。
- 传感器探测能力受到影响。包括但不限于以下情况：
  - 传感器受周围环境影响（如电磁场干扰、地下停车场、隧道、铁轨、施工区、限宽限高架等）、被泥土、冰、雪等遮挡或高温、极寒等极端天气导致传感器性能下降。

警告

- 前车起步提醒是一种辅助驾驶功能，该功能绝不能代替驾驶员对交通状况的观察和判断，以及驾驶员对安全驾驶车辆的责任。
- 由于实时交通、道路、天气等车辆行驶环境复杂，传感器不能确保在各种条件下都能正确探测。如果传感器无法探测前方车辆，前车起步提醒将不起作用。

车道偏离预警

车道偏离预警（LDW）（若配备）

车辆在驾驶员无意识状态下偏离当前车道时，系统将发出视觉和听觉的报警音提醒驾驶员。车道偏离预警功能可应用的车速范围为65km/h～172km/h。



在车机大屏中点击“车辆”选择“智驾辅助”选项，点击“车道偏离预警”开关开启或关闭。

- 当功能被触发时，系统将通过仪表或车机大屏（根据配置不同）的警示图像以及发出报警音对驾驶员进行提醒。

■ 在以下情况，车道偏离预警功能可能受限或无法正常使用，包含但不限于：

- 处于正常工作车速范围外。
- 车辆行驶在坡路；急转弯道路、上下颠簸幅度大的道路、或存在较多的道路接缝的路面、无车道线、车道线不清晰、或因施工导致车道线混乱的道路。
- 车辆由于重载或胎压异常而极度倾斜。
- 车辆受侧风影响或跟车距离过近、无法探测到车道线。
- 摄像头成像能力受到影响。包括但不限于以下情况：
  - 夜晚、恶劣天气等（如大雨、大雪、大雾、沙尘等）导致的能见度不佳。
  - 强光、逆光、积水反光、极端的光线反差。
  - 摄像头被泥土、冰、雪等遮挡或高温、极寒等极端天气导致摄像头性能下降。

警告

- 车道偏离预警是一种辅助驾驶功能，该功能绝不能代替驾驶员对交通状况的观察和判断，以及驾驶员对安全驾驶车辆的责任。
- 请勿在道路分叉口、汇合口等处使用车道偏离预警。
- 在车辆使用了备胎、轮胎防滑链时，请勿使用车道偏离预警。
- 轮胎过度磨损、轮胎气压过低时，请勿使用车道偏离预警。
- 混用不同结构、制造商、品牌或胎面花纹的轮胎时，请勿使用车道偏离预警。
- 车辆在施工（例如施工牌，锥桶等路障）道路上行驶时，请勿使用车道偏离预警。
- 请勿在有急转弯、陡坡、结冰、湿滑的路面上或雨、雪、雾等天气条件下使用车道偏离预警。
- 车道上无车道线、有多条车道线、车道线磨损、模糊或车道线被其它物体覆盖时，系统可能无法正常工作。

车道偏离辅助

车道偏离辅助（LDP）（若配备）

车道偏离辅助功能通过前风窗玻璃上的摄像头识别车道分界线，可在驾驶员无意识偏离车道时，辅助驾驶员校正方向盘。

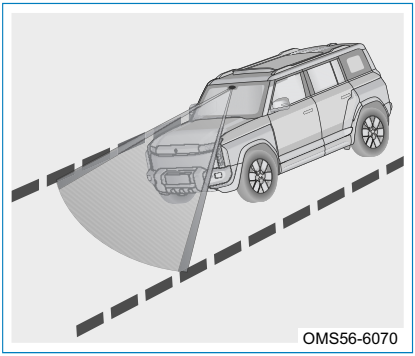
OMS56-6070

系统只要识别到一条车道分界线，车道偏离辅助功能便进入工作就绪状态。

由于车道偏离辅助功能是为车辆在高速公路和其他条件良好的公路上行驶时而设计的，所以当车速在 60 ~150 km/h范围内时，系统才开始工作。车道偏离辅助周期内首次激活车速在65km/h及以上，之后在周期内60km/h及以上即可激活，当车速降至60km/h以下时，视为该周期结束。


OMS56-4475

在车机大屏中点击“车辆”选择“智驾辅助”选项，点击“车道偏离辅助”开关开启或关闭。

■ 在某些情况下，车道偏离辅助功能可能无法正常工作或不起作用。例如：

- 对于较小的目标（摩托车、自行车等）。
- 对于静止的目标。
- 当前车辆过于接近前车行驶，阻碍摄像头探测时或后车过于接近当前车辆行驶，阻碍传感器探测时。

拨杆变道

拨杆变道（DCLC）（若配备）

拨杆变道（DCLC）是一项基于智能巡航控制（LCC）舒适性拓展的辅助驾驶功能。

在车道线清晰的多车道上，可以按照驾驶员的变道指令，辅助驾驶员进行车道变换。

警告 拨杆变道（DCLC）适用于车道线清晰的多车道上，在城市街道上切勿使用拨杆变道（DCLC）。

拨杆变道开启 / 关闭


OMS56-4473

车辆Ready后，拨杆变道（DCLC）开关默认为上一次操作状态。

在车机大屏中点击“车辆”选择“智驾辅助”选项，点击“拨杆变道”开关开启或关闭。

拨杆变道操作

- 智能巡航控制（LCC）在激活状态下，本车速度>30km/h，且其他变道条件满足，驾驶员可以通过重拨转向灯拨杆触发系统自主变道。左拨控制车辆向左变道，右拨控制车辆向右变道。在拨杆变道功能认为当前不适合变道时， 大屏会有弹窗提示。
- 当系统正处于变道过程中，如驾驶员反向拨转向灯拨杆，会取消当前变道。取消时刻，如果车辆引擎盖中心过线，则会继续执行完变道。反之，则会返回原车道。当车辆未越过当前车道边界前，关闭或反向开启转向灯时，变道将取消，此时大屏会有弹窗提示。

- 进入新的车道后，关闭转向灯，此时智能巡航控制（LCC）会继续工作，辅助驾驶员将车辆保持在车道中央。拨杆变道每次只能辅助驾驶员变换一条车道，不能连续变道，再次变道需要重复以上操作。
- 拨杆变道功能辅助驾驶员换道的过程中，始终关注换道环境,并在必要时及时接管车辆。

拨杆变道功能限制

■ 下列情况拨杆变道可能无法正常工作，不宜使用拨杆变道：

- 道路有急转弯，或道路状况不佳，如路面颠簸、湿滑或结冰。
- 倾斜的道路上。
- 有导流线或减速线的路段。
- 可能会出现行人或骑行者的道路。
- 黑暗（照明条件差）或能见度差（因大雨、大雪、浓雾等造成）。
- 强光（比如迎面而来的前照灯灯光或直射的阳光）妨碍摄像头视野时。
- 前方车辆阻挡了摄像头的视野。
- 异物阻挡摄像头的视野（水雾、尘土、遮挡等）。
- 车道线过度磨损或被遮挡、覆盖，新旧标线重叠，因道路施工临时调整或变化迅速（例如，车道分叉、横穿或合并）。
- 物体或景观特征投射到车道上形成阴影。
- 道路表面放置了警示锥、警示牌或其他物体。
- 当车辆一侧有横向的较大气流或大风时， 会影响拨杆变道性能，这种天气并不适合使用拨杆变道。
- 禁止在施工路段使用拨杆变道。

以上示例、警告、限制未尽述影响拨杆变道正常工作的所有情况。

警告

- 拨杆变道是一项智驾辅助功能，无法应对所有交通、天气和路况，并不能实现自动驾驶，拨杆变道激活时， 驾驶员仍需始终观察换道环境安全，以便可以在有潜在危险发生前，及时接管车辆。驾驶员有责任时刻保持警惕，安全驾驶，并掌控车辆。切勿依靠系统来应对突发的紧急情况，否则可能造成损失。
- 拨杆变道的过程中，若有其它车辆同时进行换道且换入车道与本车即将换入的车道相同时，系统无法避免此时的碰撞风险，驾驶员需始终观察换道环境安全及时介入车辆控制避免碰撞发生。
- 在车流量较大的路段，拨杆变道可能无法准确的检测换道环境，请谨慎使用拨杆变道。
- 拨杆变道可能会因未知原因随时意外退出。务必观察道路安全情况，并准备采取适当的措施，驾驶员始终对变道安全负责。
- 若有其他车辆快速接近本车时，驾驶员须接管车辆，避免可能产生的碰撞。

注意

- 请切勿在可能有行人或骑行者出现的路段使用拨杆变道。
- 请勿在恶劣天气（如雨、雪、雾天气等）使用拨杆变道。
- 请勿在有大风等横向气流下使用拨杆变道。
- 请勿在匝道、合流或分流处使用拨杆变道。
- 请勿在市内道路或路况复杂的情况下使用拨杆变道。
- 请勿在车道标线为实线或其它限制变道的路段使用拨杆变道。
- 请勿在颠簸、结冰或湿滑路面上，使用拨杆变道。
- 请勿在转弯路段使用拨杆变道，系统可能无法正常工作。
- 请勿在车辆状况不良时使用拨杆变道，如：四轮定位异常、胎压异常等。
- 请勿在漆黑的环境下使用拨杆变道。
- 请勿在摄像头脏污的情况下使用拨杆变道。
- 请勿在周边存在障碍物（如警示锥、警示牌等）的情况下使用拨杆变道。
- 请勿在本车侧前方或相邻车道存在车辆时，使用拨杆变道，此时使用拨杆变道存在与其它车辆发生碰撞的风险。
- 系统无法在这些路面不良的情况下稳定地进行换道辅助。

智能泊车辅助

智能泊车辅助（APA）（若配备）

智能泊车辅助 (APA) 通过摄像头检测地面划线或两车间隔的车位，辅助驾驶员泊入停车位。

注意

- 智能泊车辅助支持泊入（垂直停车位、水平停车位和斜列式停车位）和泊出。
- 为保证该功能的正常和安全运行，在使用该功能过程中，请务必全程系好安全带。

警告

- 智能泊车辅助系统的性能取决于环视摄像头对于环境的检测和识别能力。如果左右外后视镜、环视摄像头中任意一个有损坏或处于不正常的位置，请勿使用智能泊车辅助系统。
- 驾驶员应特别注意爱车旁边是否有行人、儿童、动物，和其他细、尖、矮、悬空等传感器检测受限的障碍物，譬如地锁、低矮石墩、锥桶、低矮圆柱体、细杆、尖锐物体、墙角、停车场方柱边角等。
- 智能泊车辅助作为一种智驾辅助功能，无法应对所有交通、天气、道路和光线状况。驾驶员必须时刻关注交通状况及道路环境，并在确保安全的情况下自主决定是否使用智能泊车辅助。在使用智能泊车辅助时，如发现交通状况、道路环境或车辆状况不适宜使用该功能，或存在其他不安全因素，应随时准备接管车辆。驾驶员始终承担着安全泊车的最终责任，且需遵守现行交通法律法规。
- 为保证该功能的正常和安全运行，在使用该功能过程中，请务必全程系好安全带。
- 请勿在有坡度或者不平整的路面使用智能泊车辅助。
- 请勿在在充电状态下使用智能泊车辅助。

启用智能泊车辅助（泊入）

■ 智能泊车辅助按照以下步骤进行泊车：

- 驾驶员打开泊车辅助功能，在车机上可查看到周围车位检测结果；

- 驾驶员驾驶车辆以小于30km/h的速度缓慢行驶，在查看到安全合适的可停车位后，踩下刹车踏板使车辆完全停止；
- 待车辆停止后，用户在车机泊车页面上选择空车位；
- 确认目标停车位后，踩住制动踏板的同时点击“开始泊车”，根据系统提示松开踏板和方向盘，智能泊车辅助系统将控制车辆泊入至指定车位；
- 泊车完成后，车辆自动切换至P挡，同时通过语音和文字提示“泊车已完成”。

车位搜索

■ 搜索车位前，车辆需满足以下条件：

- 车速小于30 公里/小时；
- 车辆处于D 或R 挡；
- 所有车门均关闭；
- 驾驶员就座状态；
- ACC/LCC 功能没有开启；
- 摄像头功能正常，视野清晰；
- 系统没有故障；
- 防抱死系统、牵引力控制系统、车辆稳定性控制系统未被触发；
- 牵引力控制系统、车辆稳定性控制系统未被禁用；

满足以上条件后，可通过以下任一方式打开车位搜索：

- 在泊车影像关闭的情况下，唤醒ICAR，说“打开智能泊车”等命令，直接进入泊车界面。
- 在中控屏点击智能泊车或进入全景影像后点击智能泊车，进入泊车界面并点击泊入。

阅读

- 打开车位搜索后，请保持车辆与目标停车位之间的距离介于 0.5 米到 1.5 米之间，以小于30 公里/小时的速度缓慢向前行驶，搜索车位。
- 搜索车位时，车辆左侧或右侧出现“P”提示，则表示系统搜索到对应侧的停车位。如果同时出现，则表示系统搜索到两侧停车位。
- 此时停止移动车辆，保持制动，检查并确认停车位是否安全且合适，若搜索到多个车位，可在泊车界面手动选择意向的车位。
- 若车速大于约 30公里/小时，泊车功能会退出。
- 若泊车时，车辆前进方向与道路方向偏角过大，可能会影响最终泊车的效果。
- 狭窄通道上的泊车空位或者狭窄的泊车空位可能不会被选为停车位，因为不具备必要的操作空间。

警告

- 驾驶员必须始终自行检查并确认系统搜索到的停车位安全且合适泊车，切勿依赖智能泊车辅助搜索合适的停车位。
- 不可在高速路段以及城市快速路段使用该功能。
- 不可在拖挂模式下使用该功能。
- 系统可能会在道路上、通道入口、灌木丛等地方误识别到停车位，需要驾驶员判定停车位合理性。
- 智能泊车辅助无法判断搜索到的停车位是否合法，需要驾驶员确认停车位合法后再开始启动泊车程序。

泊车运行

点击安全且合适的停车位后，按照界面文字提示松开方向盘、释放制动踏板，运行智能泊车辅助。泊车过程中，界面将显示当前挡位及该挡位下路径剩余距离作为参考。驾驶员需持续关注周边环境，确保泊车过程安全。

阅读

- 请在车辆提示“请松开刹车和方向盘”后，再释放制动踏板，以免泊车功能退出，车辆移动。
- 释放制动踏板前，请确保双手和手臂不在方向盘轮廓和运行范围内，以免方向盘快速转动导致受伤 。但请随时准备通过踩下制动踏板暂停功能或接管车辆。
- 在狭小场地使用智能泊车辅助，限制了传感器准确检测障碍物位置的能力，可能导致车辆或周围物体损坏的风险上升。

警告

- 泊车过程中，驾驶员作为行车安全负责人，需实时关注车辆周边环境，确保泊车过程的安全，并做好随时接管车辆的准备。尤其需要重点关注周围是否有行人、儿童、动物，和其他细、尖、矮、悬空等超声波传感器检测受限的障碍物。
- 方向盘的任何加装或改装配件，会增加泊车过程中的风险，可能导致智能泊车辅助无法运作或按预期的方式运行，包括但不限于：安装方向盘皮套、改装方向盘、配重环等。
- 系统只会显示可以根据自身能力泊入的停车位。是否可以泊入会根据环境变化，不只是依赖于停车位大小。如果泊车过程中发现车辆周围有突然出现的障碍物，请提前接管，因为系统可能无法及时刹停。

完成泊车

当泊车界面提示“泊车完成”，表示完成泊车，车辆将自动挂入P挡。

泊车完成后，为确保车辆处于最佳停泊位置，可能需要驾驶员对车辆做进一步调整。

离开前，请确认电子驻车制动已拉起，且车辆处于 P 挡。

阅读 受周围环境影响，系统可能会提前完成泊车，需要驾驶员酌情调整车辆位置。

暂停泊车

在智能泊车辅助运行过程中，轻踩制动踏板车辆或与障碍物距离过近会暂停功能。

包括但不限于在智能泊车辅助垂直后退进入车位过程中，若系统检测到可能存在安全风险或无法保证泊车效果时，系统将暂停泊车，需要驾驶员确认是否继续泊车。

暂停后，驾驶员需要观察周围环境，确保继续泊车安全后，再点击中控屏“恢复泊车”按键，恢复智能泊车辅助。

阅读 若泊车过程中暂停次数过多，可能会影响最终泊车的效果。

退出智能泊车辅助

■ 可以通过以下选项手动终止泊车运行过程。请在主动退出智能泊车辅助后，接管控制车辆速度和方向：

- 踩下制动踏板并换挡；
- 智能泊车辅助暂停时，点击泊车界面左上角“X”按键；
- 主动干预方向盘。

■ 此外，运行智能泊车辅助时，以下情况会导致正在执行的泊车功能退出，需要驾驶员及时接管车辆：

- 前舱、尾门或任意车门开启；
- 车辆电子驻车制动启动；
- 防抱死系统、牵引力控制系统、车辆稳定性控制系统被触发；
- 智能泊车辅助暂停超过一定时间；
- 车辆前后调整数过多；
- 泊车超时；
- 系统故障。

阅读 当智能泊车辅助异常终止时，系统会提示泊车功能已退出。

启用智能泊车辅助（泊出）

智能泊车辅助按照以下步骤进行泊出：

准备泊出

■ 进入泊出界面需要满足以下条件：

- 系统无故障。
- 车辆处于 P 挡。
- 外后视镜未折叠。
- 所有车门、后备厢门和机舱盖关闭。

- 传感器功能正常，视野清晰未被遮挡。
- 防抱死制动系统、牵引力控制系统或车身电子稳定系统未被触发 。

满足以上条件后，驾驶员可通过如下方式打开智能泊车并选择泊出：

- 在中控屏点击智能泊车或进入全景影像后点击智能泊车，进入泊车界面并点击泊出。
- 在泊车影像关闭的情况下，唤醒ICAR，说“打开智能泊车”等命令，直接进入泊车界面。

泊出方向选择

车辆使用智能泊车辅助泊入后，再使用泊出，车位三个方向（向前、向左和向右）均可泊出时，驾驶员可手动点击方向图标选择泊出方向。若车位某些方向不可泊出时，对应侧方向图标不显示。

阅读

系统存在局限性，并不能对所有的场景进行有效识别，在开始泊车前请确认泊出方向是否具备安全泊出条件。

开始泊出

- 第一步：在泊出界面中，点击“开始”图标。
- 第二步：根据中控屏提示信息操作，松开制动踏板和方向盘。

警告

- 车辆开始泊出后，将双手离开方向盘并确保身体不在方向盘运行范围内，避免方向盘转动导致受伤。
- 请在中控屏出现提示松开踏板的信息后再松开制动踏板，否则可能会发生溜车情况。
- 若点击“开始”后未进入泊出功能并发生溜车情况，请立刻踩下制动踏板并刹停车辆。确保环境安全后自行泊出车位。

泊出进行和完成

自动泊出进行中，中控屏上显示“出库进行中”，请驾驶员注意车辆周边安全。

自动泊出完成时，车辆会自动切换至 P 挡，激活电子手刹。驾驶员手动泊入车位再选择智能泊出时。系统会自动判断泊出方式。

注意

泊出过程中距离障碍物过近或存在碰撞剐蹭危险时，系统会发出告警音，需要驾驶员注意观察环境，随时准备接管车辆。

泊出暂停和恢复

当车辆处于自动泊出过程中，若踩下制动踏板、探测到泊出路径上存在障碍物时，泊出功能将进入暂停状态。因障碍物进入暂停后，需要驾驶员确认环境安全后决定是否继续泊出。

在暂停状态下，点击中控屏上的“继续”图标，可恢复自动泊出。

阅读

- 因障碍物导致功能暂停并超过一定时间，系统将退出智能泊车系统。
- 若泊出过程中暂停次数过多，可能会影响最终泊出效果。

泊出取消

当系统故障或驾驶员介入时，系统将取消此次泊出。车辆将自动切换至 P 挡并激活电子手刹。当出现下列情况时，系统将取消泊出：

- 系统发生故障。
- 防抱死制动系统、牵引力控制系统或车身电子稳定系统被触发 。
- 系统无法计算出泊出路线。
- 暂停时间超过 一定时间未恢复泊出。

当进行下列操作时，系统将取消泊出：

- 踩下制动踏板并切换挡位。
- 打开机舱盖、车门、后备厢门。
- 手动转动方向盘。
- 点击泊车界面左上角“X”按键。

注意事项及限制

■ 以下道路可能导致智能泊车辅助无法按预期的方式运行，包括但不限于：

- 路面倾斜或有坡度，请勿使用智能泊车辅助。智能泊车辅助仅设计用于小坡度的路面。
- 路面凹凸不平或者有台阶，请勿使用智能泊车辅助。智能泊车辅助仅设计用于平坦的路面。

- 路面存在积水、泥泞、坑洼、冰雪、减速带、障碍物，请勿使用智能泊车辅助。
- 路缘材质特殊或者无法被检测到。如果泊车不当，车辆的轮胎轮圈会有被路缘损坏的风险，请及时接管车辆。
- 路面倾斜或坡度超出功能支持的范围时，智能泊车辅助的成功率则无法保证。
- 如果斜车位角度超出功能支持的角度范围时，车位将不会释放，泊车的成功率将无法保证。

■ 传感器可能对以下障碍物检测受限，需要驾驶员随时准备接管车辆，否则可能导致财产或人身伤害，包括但不限于：

- 行人、儿童、动物等；
- 细、尖、矮、悬空的障碍物，比如地锁、低矮石墩、低矮圆柱体、细杆、尖锐物体等；
- 墙角、停车场立柱等。

■ 以下情况传感器受限，可能导致智能泊车辅助无法运作或按预期的方式运行，包括但不限于：

- 一个或多个传感器受损、错位或被遮挡（如污泥或者冰雪）；
- 雨、雪、雾、霾等恶劣天气影响超声波传感器性能；
- 传感器受到其他可产生干扰的电器设备或装置的影响；

■ 以下情况环视摄像头识别受限，可能导致智能泊车辅助无法运作或按预期的方式运行，包括但不限于：

- 左右外后视镜或者车头车尾受损，导致环视摄像头位置不正常；
- 环视摄像头污损（如污泥或者冰雪）或者受到遮挡；
- 强烈日光下或斑驳树影下；
- 地面反光或地面积水；
- 照明条件差（黑暗）或者地面反光严重或者能见度差（大雨、大雪、浓雾）；
- 车位为非常规尺寸车位（过窄或者过宽）或者地砖车位；
- 车位线磨损、不清晰、被杂物覆盖，或者新旧线交叠；
- 车位附近有圆柱形、方形等形状柱子；
- 车位位于拐角处；
- 系统可能无法判断并排除有禁停标线、锥桶、限停牌、地锁的车位或者专用车位；
- 系统可能无法排除内有障碍物的车位，如行人，自行车，三轮车，低矮杂物，砖头等。

■ 以下车辆情况可能导致智能泊车辅助无法按预期的方式运行，包括但不限于：

- 方向盘的任何加装或改装配件，会增加泊车过程中的风险，可能导致智能泊车辅助无法运作或按预期的方式运行，包括但不限于：安装方向盘皮套、改装方向盘、配重环等。
- 如果车辆后方连接有拖车，请勿使用智能泊车辅助。
- 如果车辆安装有雪地防滑链或者备用车轮，请勿使用智能泊车辅助。
- 如果装载的物体从车辆周围突出，请勿使用智能泊车辅助。
- 非车辆原装轮胎或者胎压过低都会影响智能泊车辅助的行车轨迹。在运行智能泊车辅助时， 需确保轮胎为原装且胎压处于正常状态。
- 在更换轮胎尺寸和性能后驾驶员需要到售后更新相关参数，目前仅支持官方提供的轮胎型号；任何车辆轮胎尺寸和性能的改装，可能都会影响泊车性能。

■ 以下目标停车位可能导致智能泊车辅助无法按预期的方式运行，包括但不限于：

- 目标停车位紧靠路边的栅栏、较高的墙面、路灯、树木、灌木丛、柱子、悬空障碍物如栏杆，配电箱，充电枪等，会影响最终泊车的效果，甚至可能造成车辆损伤。
- 目标停车位处于弯道上，会影响最终泊车的效果。
- 目标停车位成斜角时，请勿使用智能泊车辅助。
- 目标停车位内有开启的地锁、锥桶、购物车、灯柱等障碍物时，请勿使用智能泊车辅助。

■ 以下情况可能导致驾驶时观测环境视野不良，请勿使用智能泊车辅助，包括但不限于：

- 左右外后视镜中任意一个模糊、有损坏或者处于不正常的位置。
- 环视摄像头模糊、有损坏或者处于不正常的位置。
- 恶劣天气（雨、雪、雾、霾等）导致能见度差。
- 夜晚或者光线不足导致视野不良。

■ 以下情况请勿反复使用智能泊车辅助，包括但不限于：

- 剧烈驾驶后或者多次泊车操作后，可能引发转向系统过热保护。请勿长时间持续性反复多次地使用智能泊车辅助。

■ 上述警告、注意事项及限制并未尽述所有可能影响智能泊车辅助系统正常工作的情况。有多种因素可能干扰智能泊车辅助系统，为避免发生安全事故，使用该功能时驾驶员需保持专注力，时刻关注周围情况。

遥控泊车辅助

遥控泊车辅助（RPA）（若配备）

遥控泊车辅助通过App连接车辆蓝牙，并将车辆泊入或泊出至指定位。

阅读

- 遥控泊车辅助对障碍物的检测仅供参考，无法替代驾驶员的目视检查。
- 因车辆可能无法避免所有障碍物的碰撞，请在驾驶员的视野范围内启动和使用该功能。
- 在使用该功能时，驾驶员应时刻监管和控制车辆并承担全部责任，且仅建议在熟知及可预测周围环境的非公共道路使用。
- 遥控泊车辅助必须在满足工作条件及限制条件的前提下，才能正常工作。

遥控泊车辅助（泊入）

阅读

- 遥控泊车辅助对障碍物的检测仅供参考，无法替代驾驶员的目视检查。
- 因车辆可能无法避免所有障碍物的碰撞，请在驾驶员的视野范围内启动和使用该功能。
- 在使用该功能时，驾驶员应时刻监管和控制车辆并承担全部责任，且仅建议在熟知及可预测周围环境的非公共道路使用。
- 遥控泊车辅助必须在满足工作条件及限制条件的前提下，才能正常工作。

车位搜索

启动泊车辅助功能，进行车位搜索，直至显示搜索到停车位后，停止移动车辆。保持制动，检查并选择安全且合适的停车位，选中的车位会显示蓝色。

启用遥控泊车

- 驾驶员打开泊车辅助功能，选中需要泊入的停车位；
- 车辆切换到P档，下车并关好车门，站立于车辆附近；
- 按照APP指示进行操作， 遥控泊车辅助将控制车辆按选定的车位进行泊车；
- 泊车完成后，车辆将自动下电并挂入P挡。

注意

- 在泊入过程中，车辆在条件不足时自动退出泊车辅助，包括但不仅限于：在路线规划失败、车门或前舱开启等情况，为保证泊车安全，车辆都会退出泊车辅助，此时需要马上接管车辆。

警告

- 若发现车辆行驶轨迹异常，请及时通过手机遥控界面暂停车辆。
- 紧急情况下，可以通过手机锁屏或拉开车门暂停遥控泊车辅助。
- 当关闭手机 APP 后，即可立即停止车辆遥控泊车。

阅读

使用遥控泊车辅助前的条件：
- 检查车辆周围环境状况；
- 所有乘客及驾驶员均已下车；
- 蓝牙连接已开启。

遥控泊车辅助的工作条件：
- 功能满足遥控泊车辅助工作条件及限制条件；
- 车辆处于驻车挡(P 挡)；
- 车内无人；
- 所有车门及尾门全部关闭；
- 车辆周围无障碍物；
- 车辆处于水平地面停放，且路面无凹坑、凸起或台阶等；
- 确保手机在车辆周围；

遥控泊车辅助（泊出）

- 当泊入车位后，可使用遥控泊出功能将车辆泊出车位。
- 通过手机端进入遥控泊车功能后，选择遥控泊出。车辆准备就绪后，在界面中点击启动按钮，系统将自行规划路径将车辆泊出。

注意事项及限制

在使用遥控泊车辅助时，若车门未关严，则该功能可能无法使用。

手机蓝牙断开、手机远离车辆、手机锁屏和手机退出泊车界面会导致功能退出。

■ 以下道路可能导致遥控泊车辅助无法按预期的方式运行，包括但不限于：

- 路面倾斜或有坡度，请勿使用遥控泊车辅助功能。遥控泊车辅助功能仅设计用于没有坡度的路面。
- 路面凹凸不平或者有台阶，请勿使用遥控泊车辅助功能。遥控泊车辅助功能仅设计用于平坦的路面。
- 路面存在积水、泥泞、坑洼、冰雪、减速带、障碍物，请勿使用遥控泊车辅助功能。
- 路缘材质特殊或者无法被检测到。如果泊车不当，车辆的轮胎轮圈会有被路缘损坏的风险，请及时接管车辆。
- 路面倾斜或坡度超出功能支持的范围时，遥控泊车辅助的成功率则无法保证。
- 如果斜车位角度超出功能支持的角度范围时，车位将不会释放，泊车的成功率将无法保证。
- 请勿在极端场景使用，如悬崖、河边。

■ 以下情况环视摄像头识别受限，可能导致遥控泊车辅助无法运作或按预期的方式运行，包括但不限于：

- 左右外后视镜或者车头车尾受损，导致环视摄像头位置不正常；
- 环视摄像头污损（如污泥或者冰雪）或者受到遮挡；
- 强烈日光下或斑驳树影下；
- 地面反光或地面积水；
- 照明条件差（黑暗）或者地面反光严重或者能见度差（大雨、大雪、浓雾）；
- 车位为非常规尺寸车位（过窄或者过宽）或者地砖车位；
- 车位线磨损、不清晰、被杂物覆盖，或者新旧线交叠；
- 车位附近有圆柱形、方形等形状柱子；
- 车位位于拐角处；
- 系统可能无法判断并排除有禁停标线、锥桶、限停牌、地锁的车位或者专用车位；
- 系统可能无法排除内有障碍物的车位，如行人，自行车，三轮车，低矮杂物，砖头等；

■ 以下车辆情况可能导致遥控泊车辅助无法按预期的方式运行，包括但不限于：

- 方向盘的任何加装或改装配件，会增加泊车过程中的风险，可能导致遥控泊车辅助无法运作或按预期的方式运行，包括但不限于：安装方向盘皮套、改装方向盘、配重环等。
- 如果车辆后方连接有拖车，请勿使用遥控泊车辅助。
- 如果车辆安装有雪地防滑链或者备用车轮，请勿使用遥控泊车辅助。
- 如果装载的物体从车辆周围突出，请勿使用遥控泊车辅助。
- 非车辆原装轮胎或者胎压过低都会影响遥控泊车辅助的行车轨迹。在运行遥控泊车辅助时， 需确保轮胎为原装且胎压处于正常状态。

- 在更换轮胎尺寸和性能后驾驶员需要到售后更新相关参数，目前仅支持官方提供的轮胎型号；任何车辆轮胎尺寸和性能的改装，可能都会影响泊车性能。

■ 以下目标停车位可能导致遥控泊车辅助无法按预期的方式运行，包括但不限于：

- 目标停车位紧靠路边的栅栏、较高的墙面、路灯、树木、灌木丛、柱子、悬空障碍物如栏杆，配电箱，充电枪等，会影响最终泊车的效果，甚至可能造成车辆损伤。
- 目标停车位处于弯道上，会影响最终泊车的效果。
- 目标停车位成斜角时，请勿使用遥控泊车辅助。
- 目标停车位内有开启的地锁、锥桶、购物车、灯柱等障碍物时，请勿使用遥控泊车辅助。

■ 以下情况可能导致驾驶时观测环境视野不良，请勿使用遥控泊车辅助，包括但不限于：

- 左右外后视镜中任意一个模糊、有损坏或者处于不正常的位置。
- 环视摄像头模糊、有损坏或者处于不正常的位置。
- 恶劣天气（雨、雪、雾、霾等）导致能见度差。
- 夜晚或者光线不足导致视野不良。

■ 以下情况请勿反复使用遥控泊车辅助，包括但不限于：

- 剧烈驾驶后或者多次泊车操作后，可能引发转向系统过热保护。请勿长时间持续性反复多次地使用遥控泊车辅助。

■ 上述警告、注意事项及限制并未尽述所有可能影响遥控泊车辅助系统正常工作的情况。有多种因素可能干扰遥控泊车辅助系统，为避免发生安全事故，使用该功能时驾驶员需保持专注力，时刻关注周围情况。

记忆泊车辅助

记忆泊车辅助（HPA）（若配备）

记忆泊车辅助是一项低速辅助驾驶功能，驾驶员首先需要设定记忆路线，然后在驾驶员的监控下，系统可以辅助控制车辆沿着设定的记忆路线在停车场行驶，并泊入成功记忆过的车位。

记忆泊车辅助并不是完全的自动驾驶功能，系统无法代替驾驶员，因此驾驶员在使用功能时仍需始终保持对周围环境的观察和判断，并在有潜在安全风险时提前接管车辆，驾驶员对安全驾驶车辆始终负有全部责任。

记忆泊车辅助的使用方法

需预先在停车场内设定记忆路线，即通过系统来记忆车辆的泊车路线。再次回到已成功设定记忆路线附近时，在记忆路线的起点通过中控屏来激活记忆泊车辅助功能。

设定记忆路线

- 将车辆行驶至即将停放车辆的停车场附近。
- 在中控屏上打开泊车界面，点击“记忆泊车”，再点击“创建路线”，即可开始设定记忆路线。
- 到达意向车位后,点击意向车位（可不选车位），点击完成学习，此时路线学习已完成，此车位将被标记为记忆车位，可根据需要将路线进行重命名或删除操作。

阅读 最多可记忆20条路线，单次路线最长可记忆1km。

使用记忆泊车辅助

开始泊车：在到达设定的记忆路线附近时，打开中控屏上的泊车界面，选择记忆泊车后，系统开始自动定位，当成功定位到学习的路线后，再点击开始泊车按键，即可使用记忆泊车功能。

警告 驾驶员务必要始终关注周边环境，必要时及时接管车辆。

暂停/退出泊车

在激活记忆泊车辅助功能后，驾驶员可以通过踩制动踏板的方式来暂停记忆泊车辅助功能。

可以通过以下选项手动终止泊车运行过程。请在主动退出记忆泊车辅助后，接管控制爱车速度和方向：

- 深踩下制动踏板并换挡。
- 记忆泊车辅助暂停时，点击泊车界面的左上角“X”按键。
- 主动干预方向盘。

恢复泊车

暂停记忆泊车辅助功能后，如车辆还未驶出设定的记忆路线之外时，可以通过点击中控屏泊车界面的恢复记忆泊车按键，来恢复记忆泊车辅助功能。

阅读

- 车速高于30km/h时,无法激活功能。
- 功能激活后车速最高为14km/h。
- 能激活后,车辆不会响应加速踏板。

使用限制和错误

■ 如下情况，记忆泊车辅助可能会取消或无法使用：

- 手动控制方向盘。
- 有车门打开。
- 摄像头被遮挡或致盲。由泥污、水渍、冰雪等引起的遮挡，或由光照、昏暗等引起的致盲。
- 系统发生故障或需要维修。
- 由于障碍物阻挡或其他原因导致停车等待超过一定时间。

■ 以下情况，记忆泊车辅助可能无法正常工作：

- 停车场入口附近有其他高耸的建筑和树木，可能导致记忆泊车辅助功能无法正常工作。
- 与停车场入口相连设有隧道时，这类停车场可能无法正常使用记忆泊车辅助。
- 在距离较近的两个相邻停车场均有设定路线时，可能会导致系统对停车场的误判，进而导致记忆泊车辅助无法正常使用。
- 车辆所经过的停车场区域，在传感器检测范围内没有明显特征时，可能会导致记忆泊车辅助无法正常工作。
- 停车场的车位没有线框，或车位线框是标准划线形式以外的形式，可能会导致系统无法成功设定路线，也可能导致记忆泊车辅助功能不可用。
- 道路为坡道时，系统将无法设定记忆路线，记忆泊车辅助也可能无法正常工作。即使正在设定路线，在经过坡道时也会中断。
- 在狭窄的弯道处，记忆泊车辅助可能无法顺利通过，驾驶员务必做好接管车辆的准备。
- 身材矮小、蹲坐、躺下、被其他物体遮住的人，系统可能无法识别，驾驶员务必提前接管车辆来避免危险的发生。
- 对于穿行的行人、骑行者、其他车辆，系统可能无法及时的制动来避免碰撞，驾驶员务必保持观察周围环境，并在即将发生碰撞前接管车辆。
- 在墙壁、柱子或其他遮挡物后方出现行人、骑行者、其他车辆、物体时，系统可能无法及时制动，驾驶员务必要保持观察周围环境，并在即将发生碰撞前接管车辆。
- 路旁的行人可能会影响系统的判断，可能会引起车辆错误的响应制动。
- 系统无法识别动物，在使用记忆泊车辅助时，若遇到动物，驾驶员务必要接管车辆避免碾压、碰撞动物。
- 前方突然有车辆驶出停车位时，系统可能无法及时制动，驾驶员务必要保持观察周围环境，并在即将发生碰撞前接管车辆。
- 前方其他车辆打开车门时，系统可能无法识别打开的车门，驾驶员务必提前接管车辆以避免与前方车辆或车门发生碰撞。
- 系统在调整车辆方向时，驾驶员需要对后方环境进行确认，若有行人、骑行者或其他车辆从后方接近，要做好接管准备，避免发生刮碰。
- 有强光照射时，系统的识别能力会受到限制和影响，比如其他车辆的车灯。
- 任何情况下，车辆(本车)与其他车辆会车时，无论其他车辆从任何方向驶来，比如其他车辆从前方、侧方、后方驶

来，驾驶员均需时刻警惕并做好接管本车的准备，系统可能在此时做出错误的响应或不响应，驾驶员应及时纠正并确保安全。

- 传感器的识别能力和范围有限，无法识别悬空的物体，也无法识别低矮物体(如地锁、限位杆等)、体积较小(如锥形桶)、宽度较小(如防撞桩)的障碍物。当泊车环境中有类似物体时，请务必注意观察，并准备随时介入接管车辆， 以避免碰撞。
- 在设定的记忆路线上，存在关闭或没有完全打开的消防门，系统可能无法识别，此时驾驶员务必要提前接管车辆。
- 装载在其他载物物体上探出的物体，以及载物物体本身探出的部分，系统可能无法准确识别，驾驶员务必注意观察并做好随时接管车辆的准备，以避免碰撞。
- 驾驶员意向记忆的车位旁空间狭小，或接近道路的尽头，系统可能无法正常工作。
- 系统可能在停车场以外的场景提示可以设定路线，此时驾驶员应了解这是错误的提示，不可在停车场以外来设定记忆路线。
- 地面上网状、镂空的金属(如水沟盖板)会影响系统的感知能力，可能会引起系统错误的制动。
- 乘用车以外的车辆，如叉车、手推车、购物车等，系统可能无法识别，驾驶员务必要提前接管车辆，以避免碰撞。
- 地面反光(如地面有积水)时会影响系统的感知能力，可能会引起系统错误的制动。
- 系统无法识别玻璃，因此遇到遇到玻璃时驾驶员应提前接管车辆。
- 一个或多个传感器污损或受到妨碍(如污泥或冰雪)时，请勿使用记忆泊车辅助。
- 摄像头受限时，请勿使用记忆泊车辅助。
- 记忆泊车辅助仅是一种智驾辅助手段，不能达到完全的自动驾驶能力，因此，驾驶员必须保持对车辆和环境观察、判断的专注力。
- 智能泊车辅助的限制和错误同样适用于记忆泊车辅助。

■ 以上示例、警告、限制未尽述影响记忆泊车辅助正常工作的所有情况，驾驶员必须在使用记忆泊车辅助功能时保持专注力，并对安全驾驶始终负有全部责任。

阅读

- 记忆泊车辅助的性能取决于传感器的检测和识别能力。

警告

- 记忆泊车辅助并非总能检测到行驶路径中的所有行人、骑行者、其他车辆和物体，驾驶员有责任检查周围环境并确保环境是适宜和安全的。
- 虽然记忆泊车辅助具备避让障碍物辅助暂停的能力，但是由于传感器的局限性，并非总能成功的避让车辆、行人、骑行者和物体，驾驶员有责任随时准备刹车以避免发生碰撞。
- 在狭小场地使用记忆泊车辅助，传感器准确检测障碍物位置的能力受到了限制，导致车辆或周围物体损坏的风险上升。
- 车辆的车身外后视镜高度及外后视镜高度以上的障碍物(如水管、消防栓、卡车的货箱等)不能被完全有效检测到，在记忆泊车辅助的使用过程中，驾驶员有责任始终保持对环境的观察，并确认环境是安全适宜的。
- 请勿在停车场以外的场地设定记忆路线和使用记忆泊车辅助功能，车辆或其他交通参与者可能会因此受到伤害。
- 请勿在黑暗(照明条件差)的停车场使用记忆泊车辅助，系统在黑暗条件下无法正常完成的对周围环境的感知，导致碰撞风险上升。
- 设定路线时，请务必正确驾驶车辆，遵守停车场的交通指示，切勿逆行，否则可能会造成车辆与其他车辆、行人或骑行者发生碰撞。
- 使用记忆泊车辅助时，驾驶员必须在驾驶位，不得离开，否则可能在发生危险时无法及时接管车辆，甚至造成严重的事故导致伤亡。
- 在停车场，系统可能无法稳定的识别儿童及其移动意向，因此遇到儿童时驾驶员必须及时接管车辆，避免系统避让不及发生危险。

智能高速领航

智能高速领航（NOA）（若配备）

智能高速领航是根据导航路线规划行驶的辅助驾驶功能。在地图覆盖的高速公路和城市快速路段，智能高速领航能够依据导航路径自动进出匝道，根据道路情况切换车道，并根据当前道路限速智能调整巡航速度。

阅读

智能高速领航仅限高德地图模式。其它地图均不兼容。

开启智能高速领航

当车辆驶入支持智能高速领航的路段时，若驾驶员向下拨动方向盘右拨杆两次，在满足条件的情况下智能高速领航将会自动激活。

■ 智能高速领航的工作条件：

- 智能巡航控制功能满足工作条件及限制条件，详情请参阅“智能巡航控制”；
- 导航正常工作，并设置目的地开启导航；
- 行车卡片界面的智能高速领航快捷开关没有关闭；
- GPS 信号良好；
- 车辆在高速或者高架路段；
- 转向灯无故障；
- 摄像头功能正常，视野清晰。

阅读

若行驶在高架下的道路而导航显示在高架上时，或者行驶在辅路上而导航显示在平行的主路上时，智能高速领航可能会误激活，导致车辆非预期的加减速或者变道。此时需要驾驶员退出智能高速领航或者在导航中点击按钮“切至桥下”、“切至辅路”从而切换正确的导航路线。

智能高速领航进入

当车辆驶入支持智能高速领航的路段时，将显示智能高速领航待激活界面，若驾驶员向下拨动方向盘右拨杆两次，在自适应巡航控制激活且无其他限制条件情况下智能高速领航将会自动激活。

智能高速领航将参考前车车速、交通流速度、道路曲率等因素调整当前车速。

可以随时深踩加速踏板主动提高当前车速，此时智能高速领航将不再响应目标前车和其他速度限制。当停止深踩加速踏板后，若智能高速领航未退出，则继续响应相应限速。

当向下拨动方向盘右拨杆两次激活智能高速领航后，系统将参考道路限速自动设定巡航车速。驾驶员可通过方向盘的巡航车速加减键改变设定的巡航车速。当驾驶员改变设定的巡航车速后，至下一个道路限速变化点前，智能高速领航不会再自动设定巡航车速。

警告

切勿依赖智能高速领航控制车速，驾驶员必须时刻关注交通状况、道路环境、以及限速标识，在安全且符合交规的速度范围内行驶。

注意事项及限制

阅读

- 智能高速领航必须在智能巡航控制满足工作条件及限制条件的前提下，才能正常工作。详情请参阅“智能巡航控制”。
- 智能高速领航中，当环境及路况满足一定要求时，驾驶员可主动拨动转向灯拨杆触发车辆自动变换车道。详情请参阅“拨杆变道（DCLC）”。
- 智能高速领航作为一种智驾辅助功能，无法应对所有交通、天气和道路状况。
- 驾驶员必须时刻关注交通状况及道路环境，并在确保安全的情况下自主决定是否使用智能高速领航。
- 在使用智能高速领航时，如发现交通状况、道路环境或车辆状况不适宜使用该功能，或存在其他不安全因素，驾驶员应随时准备接管车辆。驾驶员始终承担着安全行驶且遵守现行交通法律法规的最终责任。

警告

- 驾驶员在系统引导车辆进行换道时注意周围环境，随时准备接管车辆。
- 请在通过上下匝道、盲区弯道、交叉口、以及拥堵等路段时格外小心。
- 和其他智驾辅助功能一样，智能高速领航无法完全响应静态障碍物（如路障、三角警示牌、洒落在路面的异物等），如前方存在事故或施工区域，请立即接管车辆以控制方向和速度。
- 智能高速领航是一个舒适性功能，而非防碰撞功能。智能高速领航最大减速度有限，小于自动紧急制动和驾驶时所能请求的最大减速度，因此切勿依赖智能高速领航对车辆进行充分减速从而避免碰撞。 车辆与前车相对车速较大时，如前车静止或缓行，智能高速领航存在无法刹停的风险。为保证安全，出现上述情况时，请驾驶员立即退出智能高速领航，切勿在上述情况尝试智能高速领航对静止车辆刹停或跟停前车。
- 智能高速领航最大转向力有限，小于驾驶时所能请求的最大转向力，因此切勿依赖智能高速领航对车辆进行充分转向以控制方向。驾驶员应始终做好接管方向盘控制方向的准备，特别是在弯道中。
- 如果需要通过蜿蜒曲折、急转弯的道路时，请驾驶员立即接管方向盘控制方向，切勿在这些情况下使用智能高速领航。

智能记忆领航

智能记忆领航（若配备）

智能记忆领航是通过驾驶员路线记忆的方式实现全场景，点到点自动辅助驾驶。智能记忆领航非循迹驾驶，，智能记忆领航期间系统可根据实时交通状况，完成车道保持、自动变道、红绿灯识别与启停、礼让行人、路口处理(直行/左右转/环岛通行)、自动上下匝道、智能调速等动作，缓解驾驶员疲劳，提高驾驶舒适度。

手动记忆路线

对于未曾记忆过的新路线，驾驶员需要在开启路线记忆功能之后，先手动或在智能巡航控制模式下驾驶一遍，以完成路线记忆。

若记忆距离超出150km时，自动“完成学习”。

路线记忆的过程中，可正常使用智能巡航控制功能。

具体过程如下：

- 导航设置目的地，开启导航。
- 进入路线创建页面。
- 点击“创建路线”开始进行路线创建。
- 手动或在智能巡航控制模式下驾驶一遍，到达终点后点击“完成学习”以完成路线记忆。

取消记忆路线

若用户在路线记忆时取消学习，则已记忆距离的路线不保存。

路线启用

当完成路线创建后，有两种方式可启用该路线的记忆行车功能：手动启用与自推荐启用。

手动启用：
功能描述：针对已完成创建的路线，如当前满足智能记忆领航激活条件，通过点击可用路线略缩图应可进入路线启用流程，当进入路线启用流程后，系统主动进行路线加载和定位，完成定位后等待驾驶员激活确认。具体操作为：

- 手动点选路线列表中期望使用的记忆路线；
- 行驶至保存路线；
- 定位成功后，根据提示激活记忆行车功能。

自推荐启用：
功能描述：当车辆进入记忆路线时，在满足条件的情况下，会自动发出提示给驾驶员，并请求确认是否激活记忆行车功能。

注意事项及限制

由于实时交通、道路、天气等车 辆行驶环境复杂，传感器不能确保在各种条件下都能正确探测当前红路灯状况。

智能记忆领航的注意事项及限制与智能高速领航的注意事项及限制一致，详情请参阅“智能高速领航”。

循迹倒车

循迹倒车（FTR）（若配备）

循迹倒车是指车辆可根据刚向前行驶过的轨迹，按照路线原路倒回，在循迹倒车过程中不需要控制方向盘。循迹倒车功能可记录刚行驶过的前进路线，利用系统记忆将车辆自动循迹倒出，极大减轻倒车难度。

使用循迹倒车

点击智能泊车或全景影像“循迹倒车”，车辆刹停后，点击开始倒车。

警告 驾驶员务必要始终关注周边环境，必要时及时接管车辆，根据提示按步骤操作。

暂停循迹倒车

在激活循迹倒车功能后，驾驶员可以通过踩制动踏板或手动点击暂停倒车的方式来暂停循迹倒车功能。

恢复循迹倒车

暂停循迹倒车功能后，如车辆还未驶出设定的路线之外时，可以通过点击中控屏泊车界面的恢复倒车按键，来恢复循迹倒车功能。

注意事项及限制

阅读 由于机械偏差、轮胎胎压等因素影响系统控制精度，倒车路径会存在一定偏差，不能保证完全原路返回。

倒车过程中以下情况会导致循迹倒车功能中断或退出：

- 挡位干预；
- 方向盘干预；
- 驻车制动；
- 车门(含后背门)打开；
- 后视镜折叠；
- 系统检测到车辆无法继续行驶；
- 行驶轨迹上探测到障碍物。

警告

- 循迹倒车功能仅是一种辅助工具，不能代替驾驶员对外界情况的判断，倒车过程中驾驶员要实时观察周围情况及倒车提示信息，在出现特殊情况时需进行紧急控制等必要措施，以保证安全。

前向安全辅助

前向安全辅助包括前碰撞预警和主动安全系统（若配备）两个功能。



OMS56-4472

在车机大屏中点击“车辆”选择“智驾辅助”选项，“前向安全辅助”按键：开启 / 关闭。

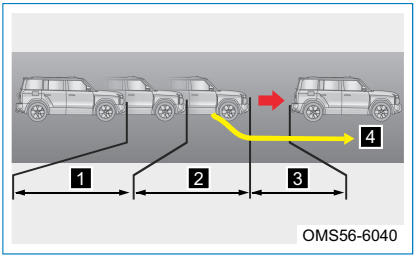

OMS56-6040

1 碰撞发生前开始预警。

2 碰撞发生前开始部分制动。

3 碰撞发生前开始完全制动。

4 如果驾驶员正确反应（例如：通过转向避开碰撞），则后续的紧急制动取消。

■ 前向安全辅助对行人的检测是一种辅助功能，在以下情况，无法检测到行人：

- 前方行人被部分遮挡、或所穿的衣服未能对其身体轮廓形成清晰的图像。
- 前方行人与背景之间的对比不强烈、前方行人携带有大件物体。

■ 在以下情况，前向安全辅助可能无法及时触发或不被触发，包括但不限于：

- 前方为摩托车、自行车等传感器反射较小的目标或前方目标在近距离内侵入自车行进轨迹范围。
- 本车在车道内居中、前方车辆部分处于本车道内或前方车辆在车道内居中、本车部分处于该车道内。

■ 在以下情况，前向安全辅助可能不会施加制动或停止施加制动，包括但不限于：

- 驾驶员深踩加速踏板或急打方向盘或完全踩下制动踏板等主动避险动作。
- 未检测到前方有碰撞风险的车辆、摩托车、自行车或行人。

注意

- 前向安全辅助在车辆开启电源时默认开启。
- 设置功能开启或关闭前，请确保车辆停靠在安全区，档位处于 P 档。
- 前向安全辅助并非在所有情况下都可以避免碰撞，当触发前向安全辅助时也需要驾驶员及时踩下制动踏板。

警告

- 前向安全辅助关闭后，即使车辆检测到可能的碰撞，也不会执行制动。建议不要关闭该功能。

前方碰撞预警（FCW）（若配备）

当车速介于30km/h～85km/h，车辆检测到前方静止的小车或货车且系统判断存在碰撞风险时，或当车速介于30km/h～150km/h，车辆检测到前方行驶的小车或货车且系统判断存在碰撞风险时，或当车速介于30km/h～85km/h，车辆检测到前方行人、摩托车或自行车且系统判断存在碰撞风险时，系统会发出视觉、触觉和听觉的报警信息提醒驾驶员。在前向碰撞风险降低后，报警会自动取消。

当车辆前方存在发生碰撞的风险时，仪表或车机大屏（根据配置不同）提示“前碰预警系统已触发”信息，并伴随报警音提醒。

■ 在下列情况时，前方碰撞预警功能可能受限或无法正常使用，包括但不限于：

- 当车速低于 4km/h 时，功能不会触发。
- 系统无法对路面的静止障碍物（如桩桶、护栏、导流牌等）发出报警。
- 因传感器识别角度及功能的局限性，对于车辆前部近距离的低矮物品或障碍物可能存在无法识别的情况。
- 系统无法对迎面或横向驶来的车辆、或相邻车道骑线行驶的车辆发出报警。
- 与前车相对车速差值较大或前方车辆突然制动等情况下，系统可能无法及时发出报警。
- 对近距离切入、或快速并入本车道的车辆，功能的触发可能会延迟。
- 对本车变道后才能探测到的目标，系统可能无法及时发出报警。
- 对弯道中的目标，系统探测性能将受到限制，功能可能不会触发。
- 对行人、自行车和摩托车等传感器反射较小的目标，功能可能不会触发。
- 对底盘高或尾板过长的车辆，系统可能无法及时发出报警。
- 摄像头成像能力受到影响。包括但不限于以下情况：
  - 夜晚、恶劣天气（如大雨、大雪、大雾、沙尘等）导致的能见度不佳。
  - 强光、逆光、积水反光、极端的光线反差。
  - 摄像头被泥土、冰、雪等遮挡或高温、极寒等极端天气导致摄像头性能下降。
- 传感器探测能力受到影响。包括但不限于以下情况：
  - 传感器受周围环境影响（如电磁场干扰、地下停车场、隧道、铁轨、施工区、限宽限高架等）、被泥土、冰、雪等遮挡或高温、极寒等极端天气导致传感器性能下降。

警告

- 前方碰撞预警是一种辅助驾驶功能，该功能绝不能代替驾驶员对交通状况的观察和判断，以及驾驶员对安全驾驶车辆的责任。
- 驾驶员拥有车辆控制的最高优先权。前方碰撞预警功能在驾驶员快速转动方向盘或踩下制动踏板时可能会停止报警，以避免干扰驾驶员操作。
- 驾驶员请勿过于依赖前方碰撞预警，不要故意测试功能触发，或故意等待功能触发。因系统性能固有的限制，误触发、漏触发不能完全避免。
- 驾驶员驾车行驶前，请务必确认车辆四周不存在影响安全的低矮障碍物，避免因视线受阻引发相关事故。
- 当前方碰撞预警被触发时，驾驶员需立即根据当时道路情况，判断是否需要采取制动措施。
- 由于实时交通、道路、天气等车辆行驶环境复杂，传感器、摄像头不能确保在各种条件下都能正确探测。如果传感器、摄像头未能探测到前方障碍物时，前方碰撞预警将不会触发。

主动安全系统（AEB）（若配备）

当车速介于 4km/h～50km/h，车辆检测到前方静止的小车或货车且系统判断碰撞不可避免时， 或当车速介于4km/h～85km/h，车辆检测到前方同向行驶的小车或货车且系统判断碰撞不可避免时，或当车速介于 4km/h～60km/h，车辆检测到前方行人、摩托车或自行车且系统判断碰撞不可避免时，主动安全系统功能将被激活，系统施加制动力以降低车速，从而尽可能避免或减轻碰撞的程度。

警告

主动安全系统在产生最大60km/h的速度降幅后会释放刹车（例如：当前车速处于80km/h时主动安全系统介入，车速则会降至20km/h时释放刹车，需要驾驶员及时踩下制动踏板才能保证车辆刹停）。

当触发主动安全系统功能时，仪表或车机大屏（根据配置不同）提示“自动紧急制动已触发”信息并伴随报警音提醒，系统同时采取制动措施。

■ 在下列情况时，主动安全系统功能可能受限或无法正常使用，包括但不限于：

- 主动安全系统仅适用于对前方的碰撞做出反应。当车辆处于倒档或车速低于4km/h 时，功能不会触发
- 系统无法对路面的静止障碍物（如桩桶、护栏、导流牌等）、迎面或横向驶来的车辆、或相邻车道骑线行驶的车辆发出报警。
- 车辆在经过龙门架、铁轨或限高杆等场景时，功能可能会被误触发。
- 与前车相对车速差值较大或前方车辆突然制动等情况下，系统可能无法及时发出报警和产生制动。
- 对近距离切入、或快速并入本车道的车辆，功能的触发可能会延迟。
- 对本车变道后才能探测到的目标，系统可能无法及时发出报警和产生制动。
- 对弯道中的目标，系统探测性能将受到限制，功能可能不会触发。
- 对行人、自行车和摩托车等传感器反射较小的目标，功能可能不会触发。
- 对底盘高或尾板过长的车辆，系统可能无法及时发出报警。
- 摄像头成像能力受到影响。包括但不限于以下情况：
  - 夜晚、恶劣天气（如大雨、大雪、大雾、沙尘等）导致的能见度不佳。
  - 强光、逆光、积水反光、极端的光线反差。
  - 摄像头被泥土、冰、雪等遮挡或高温、极寒等极端天气导致摄像头性能下降。
- 传感器探测能力受到影响。包括但不限于以下情况：
  - 传感器受周围环境影响（如电磁场干扰、地下停车场、隧道、铁轨、施工区、限宽限高架等）、被泥土、冰、雪等遮挡或高温、极寒等极端天气导致传感器性能下降。

警告

- 以下任意情况发生时，主动安全系统功能将会无法激活：主驾驶未系安全带、主驾车门未正常闭合、档位非D档、手动关闭车身稳定系统。
- 主动安全系统是一种辅助驾驶功能，在检测到相关碰撞风险时提供物理减速度，但并不能完全避免车辆刹停或碰撞，该功能绝不能代替驾驶员对交通状况的观察和判断，以及驾驶员对安全驾驶车辆的责任。
- 驾驶员拥有车辆控制的最高优先权。主动安全系统功能在驾驶员进行快速转动方向盘或全力踩下制动踏板等主动避险时可能不会工作，以避免干扰驾驶员操作。
- 驾驶员请勿过于依赖主动安全系统，不要故意测试功能触发，或故意等待功能触发。因系统性能固有的限制，误触发、漏触发不能完全避免。
- 由于实时交通、道路、天气等车辆行驶环境复杂，传感器、摄像头不能确保在各种条件下都能正确探测。如果传感器、摄像头未能探测到前方障碍物时，主动安全系统将不会触发。
- 发生主动安全系统时，制动踏板会迅速向下移动，务必确保制动踏板下方无障碍物影响，例如脚垫等。

盲区安全辅助

盲区安全辅助系统具有盲区监测预警系统(BSD)、变道辅助系统(LCA)、门开预警系统(DOW)、后碰预警系统(RCW)、后方交叉碰撞预警系统(RCTA)等功能。

盲区监测预警系统(BSD)/变道辅助 (LCA) 系统（若配备）

盲区监测传感器对本车的驾驶员视野盲区进行监测。当有车辆出现在该区域且满足报警条件时，将对驾驶员做出告警。

变道辅助系统本车的左右相邻车道进行监测，当有车辆从该区域迅速向主车辆靠近时，当有车辆出现在该区域且满足报警条件时，则立即进行报警。

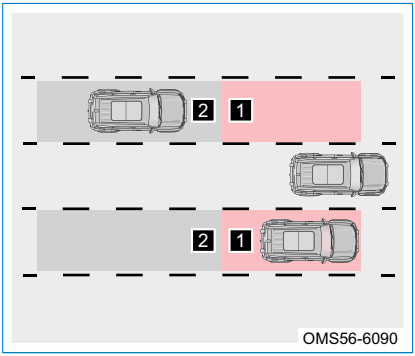

系统功能开启，功能正常无故障。档位置于非R 档，车速≥15km/h时，激活盲区监测预警系统/变道辅助系统。

1 盲区监测预警系统探测区域。

2 车辆接近盲区监测预警系统探测区域。

■ 指示灯

盲区监测预警/变道辅助功能开启，系统进行自检时，外后视镜盲区监测LED指示灯长亮，2s后熄灭。

盲区监测预警/变道辅助功能出现故障时，仪表“”黄色指示灯点亮。

■ 报警显示

当车辆左后方/右后方盲区有目标车辆驶入且满足报警条件时，一级报警触发，外后视镜盲区监测LED指示灯长亮，大屏报警界面出现黄色光弧，提醒驾驶员两侧后方有危险车辆，注意行车安全，直到报警解除。若此时，驾驶员操作同侧的转向灯，二级报警触发，外后视镜盲区监测LED指示灯快速闪烁，大屏报警界面出现红色光弧，提醒驾驶员此时变道危险，直到报警解除。

注意

- 传感器安装位置附近积聚了大量雪，冰和泥土等，盲区监测预警系统（BSD）探测性能会被影响。
- 在牵引拖车或车后装有附件（例如：自行车托架）时，将妨碍传感器的无线电波导致系统性能被影响。

警告

- 盲区监测预警系统（BSD）/变道辅助系统（LCA）仅为驾驶员提供辅助作用，在任何情况下，驾驶员都应该对车辆的安全性负责。

门开预警系统(DOW)（若配备）

在主车辆停车时，盲区监测传感器可对主车辆侧后方的相邻车道进行监测，分析该区域内车辆的运动轨迹，并根据车辆的开门信号，分析目标对开门时乘客安全构成威胁的可能性。当有碰撞可能时，及时对乘客做出预警。

- 系统功能开启且功能正常无故障。档位置于P档。
- 本车左右探测区域内有目标车辆驶入，且相应侧开门信号为关闭时，一级报警触发，此时相应后视镜的报警指示灯长亮，提醒驾驶员两侧后方有危险车辆。
- 本车左右探测区域内有目标车辆驶入，且相应侧开门信号为打开时，二级报警触发，此时相应后视镜的报警指示灯闪烁，并有提示音报警，提醒驾乘人员开门注意安全。

后碰预警系统(RCW)（若配备）

后碰预警系统在车辆行驶时，正后方有快速接近车辆与本车存在追尾危险时会进行报警提醒，提示驾驶员注意后方车辆。

- 系统功能开启且功能正常无故障。档位置于非R档。
- 后方车道有车辆快速接近本车时，点亮双闪提醒后车，仪表或车机大屏（根据配置不同）文字提示和声音提示，提示驾驶员注意后方车辆。

后方交叉碰撞预警系统(RCTA)（若配备）

后方交叉碰撞预警系统在倒车时（垂直车位倒车和斜向车位倒车）判断车后方的交通状况，若有车辆向本车靠近时，系统将发出报警，提醒驾驶员注意安全。

- 系统功能开启且功能正常无故障。档位置于R 档。

- 本车车辆行驶速度小于等于4km/h，本车后方盲区或相邻车道有目标车辆驶入，且满足报警条件时，有车辆驶入侧的大屏车模侧出现黄色光弧，提醒驾驶员该侧有目标车辆驶入，存在碰撞危险。
- 本车车辆行驶速度大于4km/h，本车后方盲区或相邻车道有目标车辆驶入，且满足报警条件时，有车辆驶入侧的大屏车模侧出现红色波纹，并有提示音报警，提醒驾驶员该侧有目标车辆驶入，存在碰撞危险。

交通标志识别

交通标志识别（TSR）（若配备）

交通标志识别功能通过前风档玻璃上的摄像头识别交通标识，可帮助驾驶员在车辆路过时观察交通标识并在组合仪表上显示交通标识，以提示驾驶员。

注意

- 交通标志识别功能仅用于提醒驾驶员注意交通标志，并不适用于所有情况，不能替代驾驶员对于道路限速信息的判断。在任何情况下，驾驶员都应该对车辆的安全性负责，必须时刻谨慎驾驶并遵守适用的法律和道路交通规则。

■ 交通标志识别功能仅在速度标志清晰可见的情况下方可正常工作。在某些情况下可能无法正常工作或不起作用。例如：

- 标志褪色、位于弯道上、摆放角度不当、正在旋转或已损坏、被完全或部分遮挡、被冰霜、雪、灰尘等完全或部分覆盖、过远或过高的速度标志。
- 对于附着在道路表面的限速提醒或标志。
- 能见度低时（如雨雪天气、雾霾、夜晚等）。
- 当强光照射摄像头或是光照强度突然发生变化时。
- 摄像头周围的前风窗玻璃脏污、破损或被遮盖时。
- 过于靠近前车行驶，阻碍摄像头的探测范围时。
- 车速过低时。

智能远光灯

智能远光灯（HMA）（若配备）

智能远光灯辅助系统可以自动开启和关闭远光灯，在夜间行驶时，如果检测前方没有对向或同向行驶的车辆，以及相关的外部环境和交通状况满足条件时将自动点亮远光灯；如果检测到前方有对向或同向行驶的车辆或者城市道路时，将会自动关闭远光灯，为驾驶员提供了便利同时也防止了远光灯的滥用。同时驾驶员可以通过手动操作强制开启/关闭远光灯。

阅读

智能远光灯开启条件：

- 1、整车上电状态；
- 2、灯光开关处于AUTO档；
- 3、近光灯已经开启；
- 5、车速≥40km/h；
- 6、环境亮度满足要求。

开启条件满足后，向前拨动灯光控制杆，智能远光灯功能激活，车辆会根据交通环境自动调整远近光灯。用户再次拨动灯光控制杆，智能远光灯功能退出，此时强制点亮远光灯。

警告

智能远光灯只是一种辅助功能。在交通状况或天气条件需要时，驾驶员应根据光线和视野情况手动切换远近光灯。如遇以下情况，必须进行手动干预：

- 不利于行车的天气条件，如大雾或雨雪天气等。
- 急转弯或在坡路上行驶时。
- 在交叉路口或无法完全看到对面来车时，如对面来车的灯光被防撞栏遮挡或在高速公路上行驶时。
- 在照明状况较差且建筑物多的区域行驶时。
- 当道路附近有对自身照明差的交通参与者时，如行人或非机动车辆等。
- 当道路附近有高反光物体时，如交通标志等。
- 当前风窗玻璃上的雨量光线传感器附近有脏污、结霜或被标贴覆盖时。

胎压监测系统

胎压监测系统 (TPMS)

胎压监测系统能够实时监测轮胎的气压与温度。当轮胎的气压过低或者温度过高时，胎压监测系统进行报警。

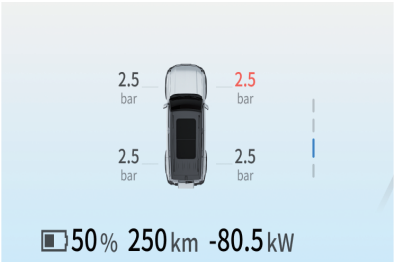

OMS56-6125

当车速≥ 30 km/h 并且持续行驶一段时间后，组合仪表可实时显示轮胎的气压与温度值。

低压报警

整车上电，如果组合仪表显示轮胎气压≤1。85 bar，系统进行低压报警。

低压报警时，对应车轮符号变为红色，显示当前压力值，胎压报警灯闪烁。

低压报警时，待轮胎气压 ≥ 2。0 bar 时，持续行驶一段时间， 低压报警自动解除。

警告

轮胎气压过低，请尽快恢复轮胎的正常气压；轮胎气压过低，将会提高耗电量并加剧轮胎磨损，轮胎磨损严重有发生爆胎等事故的危险。

高温报警

整车上电时，如果仪表显示车轮温度> 85℃，系统也将进行高温报警。

高温报警时，对应的车轮符号变为红色，显示当前温度值，胎压报警灯闪烁。

高温报警时，待轮胎温度＜75℃时，持续行驶一段时间， 高温报警自动解除。

警告

高温报警时，车辆需要停止行驶，轮胎需要进行自然冷却降温，否则有发生事故的危险。当轮胎温度过高时，不能够通过浇灌冷水进行降温，可能导致轮胎的损坏，有发生事故的危险。

胎压监测系统故障报警

胎压接收器自检和初始化失败；或胎压接收器存储器访问失败；或总线关闭；或传感器ID未匹配；或当车速≥30 km/h 时，连续10 分钟，四个传感器的信息同时没有收到，则胎压监测系统进行系统故障报警，组合仪表将会显示“胎压监测系统故障”，同时组合仪表“(!)”常亮。

胎压监测系统故障可能导致的原因：

- 车轮被更换，没有进行胎压监测系统的配置学习。
- 胎压监测系统可能因为安装防滑链，使传感器受到电磁屏蔽特性而受到影响。
- 胎压监测系统组件已经损坏，必要的时候请联系爱咖生态科技有限公司特约服务站进行检修。
- 胎压监测系统可能会因为车上加装电子设备（超标设备）干扰而无法正常工作，产生误报警。

- 胎压监测系统可能因为无线电干扰而无法工作。相同频率的强电磁场无线信号，可能暂时性的干扰胎压监测系统。

全景影像系统

全景影像系统（若配备）

全景影像通过采集车辆前、后、左、右四个方向的图像，通过图像处理算法将其拼接为车辆周围环境的鸟瞰图，帮助驾驶员更直观地确认车辆和停车位及周边障碍物间的相对关系。

摄像头分布

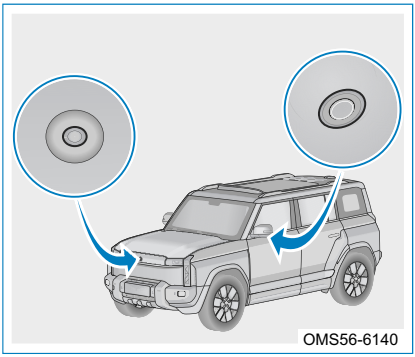
OMS56-6140

前摄像头安装位置：前保进气格栅处。

左 / 右摄像头安装位置：左 / 右外后视镜底部。

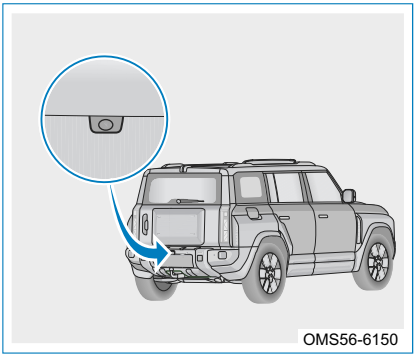
OMS56-6150

后摄像头安装位置：后牌照上方中部。

全景影像使用

全景影像进入 / 退出


OMS56-6155

全景影像进入 / 退出方式：

- 档位切换至 R 档，进入全景影像：在车辆上电条件下，挂入R档：立即进入全景倒车模式，同时显示倒车辅助线（包括动态倒车辅助线）。退出R档后，车速在30km/h内，15s后自动退出，或者通过全景界面左上角的关闭按键退出全景模式；车速超过30km/h，立即自动退出。在15s内，用户点击全景拼接图前、后、左、右区域时，可以切换单路视频区域的显示。
- 按下全景影像开关或语音控制，进入全景影像：在车速20km/h以内可通过点击车机大屏上的图标打开全景界面，或通过语音唤醒的方式进入全景界面，并且显示前向轨迹线。点击全景界面左上角的返回按键退出全景模式；在车速大于30km/h，无条件退出。
- 转向灯激活，进入全景影像：在车辆上电，非R档时，车速20km/h以内打左右转向灯，自动显示全景界面，转向灯关闭5s后，自动退出全景界面；车速超过40km/h，立即自动退出。（可通过车机大屏设置开启 / 关闭此功能。）
- 方向盘转角，进入全景影像：在车辆上电，非R档时，方向盘转角大于180度，自动激活全景；默认进入2D模式；当转角降低到小于45度后退出全景界面（可通过车机大屏设置开启 / 关闭此功能）。
- 障碍物激活，进入全景影像：传感器探测障碍物距离≤50cm自动激活全景（可通过车机大屏设置开启 / 关闭此功能）。

注意

全景影像系统提供智驾辅助便利，但影像中物体并不反映物体真实大小和物距，影像相对于实际有少许的延时和盲区，因此环视功能不能替代驾驶员操作和判断，功能的开启、关闭及使用过程，驾驶员应当注意周围环境、安全驾驶。

全景影像系统视图切换

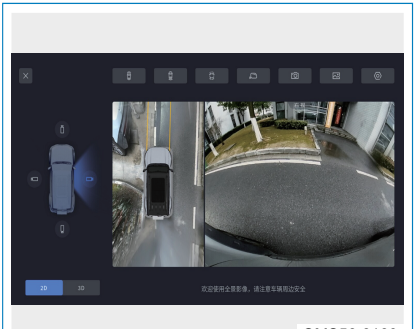

OMS56-6160

前后左右单侧视图+拼接视图，单侧视图可切换。

前广角视图按键

点击后切换至前视广角视图。

后广角视图按键

透明底盘按键

点击开启 / 关闭透明底盘功能。

后视镜调节

点击进入后视镜调节设置。

拍照

点击进行拍照。

相册

点击后进入相册。

设置按键

点击可弹出设置项菜单。

点击后切换至后视广角视图。

3D 3D 视图按键

点击俯视图小车周围一圈的特定视角按钮切换相应 3D 视图，3D视图可通过滑动切换任意视角。

阅读

全景影像系统对于泊车和安全驾驶有很大的帮助，建议驾驶员在开阔方便的场地提前熟悉这一功能。

注意

- 清理摄像头表面的污垢或积雪时请勿刮花镜面。
- 全景影像系统使用前，确保车外后视镜展开，尾门牢固关闭。
- 全景影像系统上看到的物体的距离与实际距离不同。
- 摄像头安装在前格栅、车外后视镜上以及后牌照上方，请勿在摄像头上放置任何物品。
- 当车外后视镜处于折叠位置时，不建议使用全景影像系统，并确保在使用全景影像系统操作车辆时，尾门牢固关闭。
- 全景影像系统在出厂前经过专业标定，任何私自拆装、改变摄像头安装位置和角度的行为都有可能会影响到全景影像系统功能和效果。
- 全景影像系统提供智驾辅助便利，但影像中物体并不反映物体真实大小和物距，影像相对于实际有少许的延时和盲区，故该功能不能替代驾驶员操作和判断，功能的开启、关闭及使用过程，驾驶员应当注意周围环境，安全驾驶。

后视镜调节

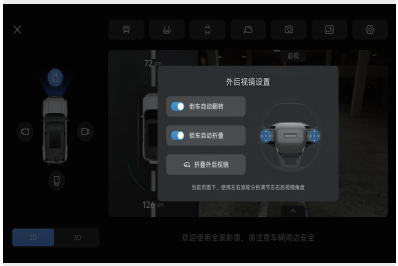

OMS56-6162

- 倒车自动翻转：开启 / 关闭。
- 锁车自动折叠：开启 / 关闭。
- 折叠后视镜：点击一次在折叠 / 展开中切换一次。
- 方向盘左 / 右 键：当前页面下，上、下、左、右调节后视镜镜片角度。

全景影像系统设置



OMS56-6170

- 方向盘激活：开启 / 关闭。
- 障碍物激活：开启 / 关闭。
- 转向灯激活：开启 / 关闭。
- 车牌显示：开启/关闭。
- 自动放大视图：开启 / 关闭。
- 雷达盾牌：开启 / 关闭。

泊车雷达系统

泊车雷达系统（若配备）

泊车雷达系统采用数字传感器利用超声波技术原理进行测距，可以提醒驾驶者车辆前部、尾部与其他物体间距离，并给出声音提示和图像显示，减少前进、倒车引起的人员或车辆损伤。

泊车雷达系统由传感器传感器、车机大屏和报警装置等组成。

系统信息显示

- 整车电源上电后，档位切换至 D 档或 R 档，激活泊车雷达系统；当传感器探头感应到障碍物时，车机大屏会显示距离障碍物的远近 （红色、黄色、绿色区域）及报警音提醒。

阅读
- 若传感器探头故障时，泊车雷达系统开启会长鸣2s，施加驻车制动或档位切换至 P 档时会屏蔽传感器探头故障报警音。
- 施加驻车制动时车机大屏中只显示弧度信息，提示音不鸣响；档位切换至 P 档时，泊车雷达待机不探测。

注意
泊车雷达与障碍物之间的距离 ≤ 20 cm时，可能探测不到物体。驾驶员应当注意周围环境、安全驾驶。

警告
- 泊车雷达系统仅为驾驶员提供辅助作用，并不能在所有驾驶状况、天气条件、交通状况或路况下均正常运行。
- 在整个过程中，车主有责任控制车辆，监督管理泊车雷达系统，并在必要时加以干预。

功能限制

■ 以下情况，泊车雷达系统可能无法正常使用：

- 传感器探头无法检测到电线、栅栏、绳索等细的物体。
- 传感器探头无法检测到岩石等低矮的物体。
- 传感器探头可能无法检测到高于保险杠的物体。
- 传感器探头无法检测到如松软的雪、棉和海绵等容易吸收超声波的物体。
- 传感器探头表面被冻住，将无法检测到任何障碍物。
- 传感器探头被污垢、雪或泥等覆盖，可能无法检测到障碍物。
- 存在多颗探头检测到障碍物，同时显示各个探头与障碍物的距离，声音报警按照距离最近障碍物处理。
- 当车辆在陡峭的斜坡上时。
- 车辆加装高频率的无线电或天线正在使用时。
- 车辆附近噪音大时，如车辆喇叭声、摩托车发动机声、大型车辆的气制动声或其它会产生超声波的强烈噪声。
- 在果冻状的雪中或雨中行驶时。

注意
- 传感器探头对感应范围以外的障碍物不报警。
- 车辆移动时，请注意另一侧泊车雷达探头可能接近其它障碍物。

清洗泊车雷达探头

清洗车辆时，请用软布或水（低水压）洗去泊车雷达探头表面沾着的雪、泥、灰尘等障碍物。

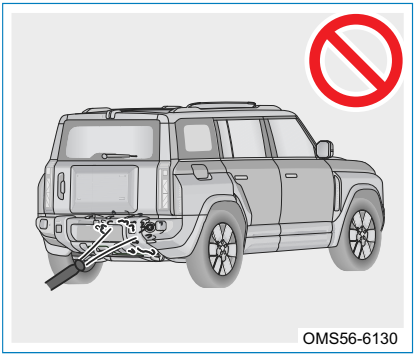
OMS56-6130

水枪之类的高压力水流或者较大的外力可能会造成传感器探头损坏。请勿挤压或冲击传感器探头，否则会导致探头无法正常工作。

注意 如果倒车时扬声器不鸣响，请尽快前往爱咖生态科技有限公司特约服务站进行检修。

车辆紧急情况处理

车辆遇险求助

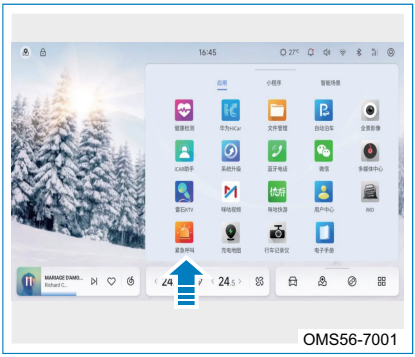

当车辆发生交通事故或处于危险状态时，紧急呼叫系统可自动或手动触发：

- 如果发生了触发安全气囊的事故，将自动进行紧急呼叫，并发送车辆准确位置等详细信息至紧急呼叫中心，以获取救援服务。
- 通过车机大屏软开关拨打紧急呼叫。

阅读

- 紧急呼叫触发后，60分钟内，允许紧急联系人回拨电话，系统将自动接通并上报通话情况。
- 为保证紧急联系人与道路救援功能正常使用，请及时关注并续费。
- 当车辆驶入地下车库或行驶在受强电磁波干扰的路段时，紧急联系人与道路救援功能可能无法正常工作。

动力电池

车辆发生动力电池托底、碰撞、泡水等意外情况，或者动力电池壳体及插件存在严重变形或裂纹等情况，或者组合仪表出现严重故障报警信号（如电池过压、过温、绝缘过低、热失控报警以及充电插座过温），请第一时间联系爱咖生态科技有限公司特约服务站进行检修。

阅读

当动力电池的电量低时，组合仪表低电量指示灯会亮起，提醒您要停车并尽快充电，一般情况下，该警示灯亮起后，您应该降低车速，以＜40km/h 的速度行驶到附近的充电地点，正常情况下您大约还可以行驶 10-20 km，随后系统将自动切断高压系统，以保护动力电池。

警告

发生上述情况继续使用可能会引起车辆失去动力或其他安全风险，请第一时间联系爱咖生态科技有限公司特约服务站对动力电池进行检修。

危险警告灯

如果将车辆停在可能会引起交通事故的地点，必须打开危险警告灯来提醒其他车辆的驾驶员注意，尽可能将车辆停在远离道路的地方。

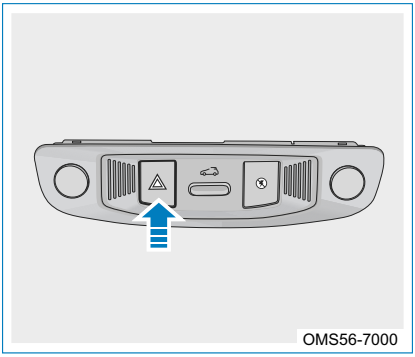

按下危险警告灯开关即可打开，再次按下危险警告灯可将其关闭。

阅读

- 关闭整车电源时，危险警告灯仍可工作。
- 当气囊工作时，危险警告灯功能自动激活。

后备箱应急随车工具

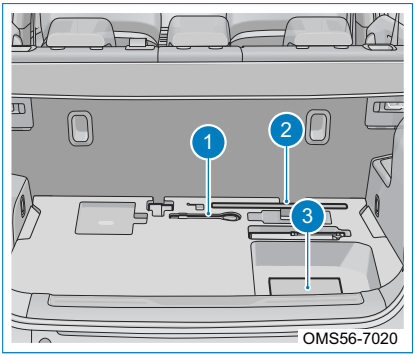

1 牵引环
2 三角警示牌
3 反光背心

牵引环

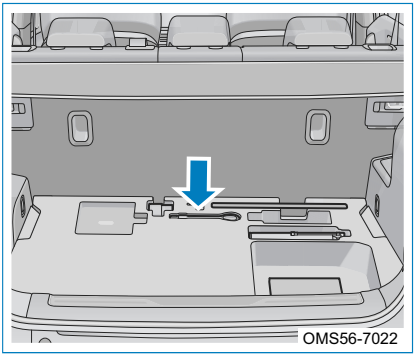

牵引环放置于后备箱地毯下的储物盒内。

驾驶员在路上遇到突发故障需要外部力量牵引时，可将牵引环取出安装于前/后保险杠牵引环安装位置，便于牵引。详见《车辆牵引》部分。

三角警示牌

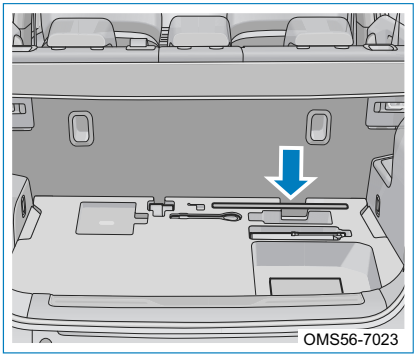

三角警示牌位于车辆后备箱地毯下。

驾驶员在路上遇到突发故障停车检修或者是发生意外事故的时候，利用三角警示牌的反光性能，可以提醒其它车辆注意避让，以免发生二次事故。

反光背心

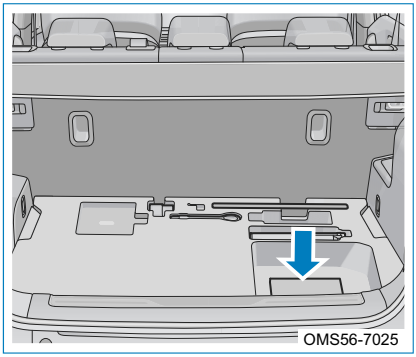

本车配备了反光背心，出厂时放置于后备箱地毯下储物盒内，建议将反光背心放置于仪表板手套箱内。

驾驶员在路上遇到突发故障停车检修或者是发生意外事故时，从仪表板手套箱内拿出反光背心，打开包装袋，将反光背心带反光带的一面对外穿在身上，利用反光背心的反光性能，可以提醒其他车辆注意避让，以免发生二次事故。

行驶过程中如果轮胎泄气或需要应急停车

如果车辆在行驶过程中轮胎泄气，需要缓慢降低车速，双手紧握方向盘且保持车辆直线行驶。把车辆停放在远离交通要道的安全地方，尽可能将车辆停在坚实平坦的

地面上。避免将车辆停在高速公路的中央或分叉道上。

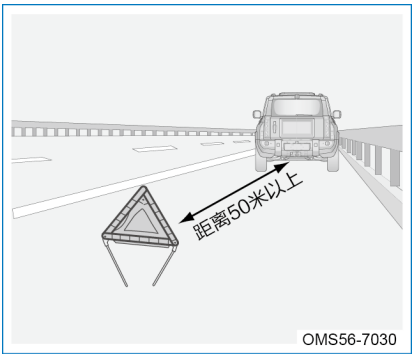

1. 档位切换至 P 档，施加驻车制动；
2. 打开危险警告灯，整车下电；
3. 车上所有人员应下车，靠边并避开车流；
4. 穿着反光背心从后备箱内取出三角警示牌，将其置于车辆后方 50 - 150 m 以外视情况而定。

注意

请勿使用泄气的轮胎继续驾驶车辆，即使是行驶一小段距离，也将导致轮胎损坏到不能修复的程度。

请及时联系爱咖生态科技有限公司特约服务站。

更换保险丝

保险丝

保险丝用于防止电气线路和元件过载。如果有任何电气元件不工作，则可能是由于保险丝熔断造成的。如果发生此情况，需要检查并在必要时更换保险丝。

阅读

- 根据保险丝和继电器位置分布图检查可疑的保险丝。
- 拆装/安装仪表板储物盒时务必小心，避免损坏车辆，必要时联系爱咖生态科技有限公司特约服务站。
- 保险丝盒必须保持清洁，打开时须防止其受潮，因污物和水汽可能损坏电气系统。

电器盒分布

前舱电器盒

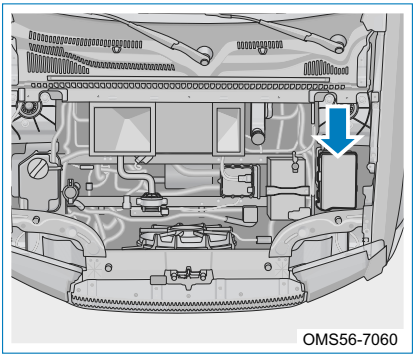

1. 整车下电；
2. 断开12V蓄电池负极电缆；
3. 取下前舱电器盒盖，即可检查或更换保险丝。

前舱电器盒保险丝及继电器定义

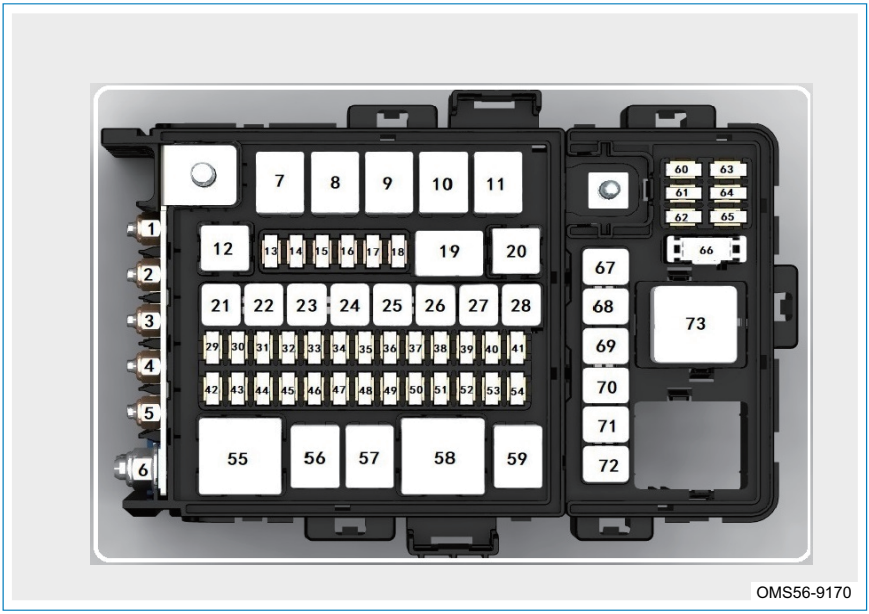

前舱电器盒保险丝及继电器定义如下：

编号	名称	规格类型	额定值(A)	功能描述
1	保险丝	板式	100	仪表电器盒
2	保险丝	板式	100	EPS
4	保险丝	板式	60	WCBS
5	保险丝	板式	40	WCBS
6	保险丝	板式	150	DC/DC
7	继电器	HFV26/12-H1TJ-R (136)	30	远光继电器
8	继电器	HFV26/12-H1TJ-R (136)	30	近光继电器
9	继电器	HFV6/012Z-TR(DG)	30	低速雨刮继电器
10	继电器	HFV6/012Z-TR(DG)	30	高速雨刮继电器
14	保险丝	快熔	5	高低速雨刮驱动
15	保险丝	快熔	20	高低速雨刮
16	保险丝	快熔	5	鼓风机驱动
17	保险丝	快熔	20	直流快充
18	保险丝	快熔	15	方向盘加热
20	继电器	HFV11/012H-R	20	喇叭继电器

21	保险丝	慢熔	50	冷却风扇
22	保险丝	慢熔	30	BCM(左玻璃升降)
23	保险丝	慢熔	30	IG2
24	保险丝	慢熔	60	TMM
26	保险丝	慢熔	30	鼓风机
27	保险丝	慢熔	30	主驾座椅1
28	保险丝	慢熔	30	副驾座椅1
29	保险丝	快熔	20	功率放大器
30	保险丝	快熔	10	远光灯
31	保险丝	快熔	10	近光灯
32	保险丝	快熔	15	后雨刮
33	保险丝	快熔	5	NFC
34	保险丝	快熔	15	六合一
35	保险丝	快熔	20	高音喇叭/低音喇叭
36	保险丝	快熔	10	VCU
37	保险丝	快熔	5	三合一
38	保险丝	快熔	10	BMS
39	保险丝	快熔	5	高频接收模块
40	保险丝	快熔	5	制动开关
41	保险丝	快熔	20	自动驾驶系统
42	保险丝	快熔	20	电机水泵
43	保险丝	快熔	20	阀类电源
44	保险丝	快熔	20	电池水泵
45	保险丝	快熔	20	暖风水泵
46	保险丝	快熔	10	风扇模块
47	保险丝	快熔	5	EAC/PTC
49	保险丝	快熔	5	六合一
50	保险丝	快熔	5	TMM控制器
51	保险丝	快熔	5	BCM
52	保险丝	快熔	5	BMS
54	保险丝	快熔	5	三合一
55	继电器	HFV15/12-H1TJ-R	40	鼓风机继电器
56	继电器	HFV26/12-H1TJ-R (136)	30	后雨刮继电器
57	继电器	HFV6/012H-TR	30	方向盘加热继电器
59	继电器	HFV6/012H-TR	30	IGN2继电器

60	保险丝	快熔	5	TMM继电器驱动
61	保险丝	快熔	15	功率放大器
62	保险丝	快熔	15	功率放大器
63	保险丝	快熔	10	多媒体主机
64	保险丝	快熔	10	组合仪表/中控屏
65	保险丝	快熔	10	TMM/电磁阀
66	保险丝	快熔	30	海运保险
68	保险丝	慢熔	30	BCM(右玻璃升降)
70	保险丝	慢熔	25	隐藏式门把手控制器
71	保险丝	慢熔	40	前舱保险盒常电
72	保险丝	慢熔	20	天窗
73	继电器	HFV16/12-H1TY-R	70	TMM继电器

仪表板电器盒

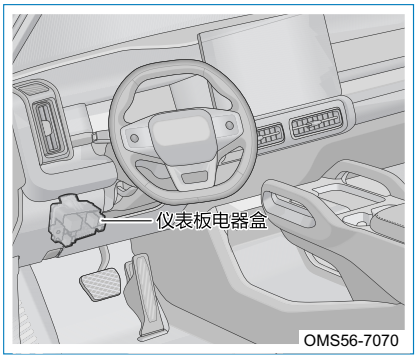

1. 整车下电；
2. 断开12V 蓄电池负极电缆；
3. 拆卸仪表板左下护板总成，即可检查或更换保险丝。

仪表电器盒保险丝及继电器定义

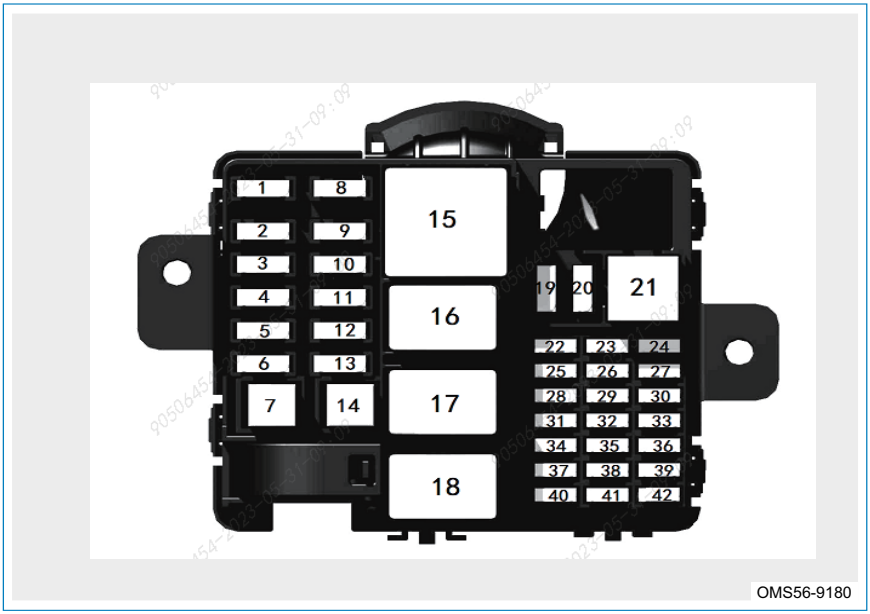

仪表电器盒保险丝及继电器定义如下：

编号	名称	规格类型	额定值(A)	功能描述
1	保险丝	快熔	5	TMM（后风挡加热）
2	保险丝	快熔	20	BCM（系统电源）
3	保险丝	快熔	20	BCM（座椅电源）
4	保险丝	快熔	20	BCM（四门锁、后视镜、行李箱电源）
5	保险丝	快熔	20	BCM（洗涤、充电座电源）
6	保险丝	快熔	20	BCM灯具1：顶灯&电池节能&脚步照明&行李箱灯
7	保险丝	慢融	30	IG1
8	保险丝	快熔	20	BCM灯具2：其它所有灯
9	保险丝	快熔	30	仪表电器盒常电
10	保险丝	快熔	5	T_BOX
11	保险丝	快熔	5	直流充电唤醒
12	保险丝	快熔	5	光雨量传感器/ETC
13	保险丝	快熔	10	无线充电器/化妆镜灯
14	保险丝	慢融	30	后风挡加热

15	继电器	HFV15/12-H1TJ-R (136)	40	Ignition1继电器
16	继电器	HFV26/12-H1TJ-R (136)	30	后风挡加热继电器
19	保险丝	快熔	10	OBD
21	继电器	HFV11/012H-R	20	直流充电唤醒继电器
22	保险丝	快熔	5	后外视镜加热
23	保险丝	快熔	5	蓝牙模块
24	保险丝	快熔	5	行人提醒（高配）
26	保险丝	快熔	15	冷暖杯托
28	保险丝	快熔	15	12V备用电源
29	保险丝	快熔	5	转角传感器、ETC、防眩目内后视镜
30	保险丝	快熔	10	多媒体主机、组合仪表、中控屏
31	保险丝	快熔	5	时钟弹簧
32	保险丝	快熔	10	气囊ECU
33	保险丝	快熔	5	T-BOX
34	保险丝	快熔	5	WCBS
35	保险丝	快熔	5	自动驾驶系统、泊车辅助系统
36	保险丝	快熔	5	毫米波雷达、前摄像头、行人提醒（低配）,盲区监测
37	保险丝	快熔	15	无线充电、USB充电
38	保险丝	快熔	5	组合开关（灯光、雨刮、换档）、模式开关
39	保险丝	快熔	5	EPS
40	保险丝	快熔	5	制动开关
41	保险丝	快熔	5	VCU/BCM
42	保险丝	快熔	10	冷暖杯托/座椅通风/天窗

检查保险丝

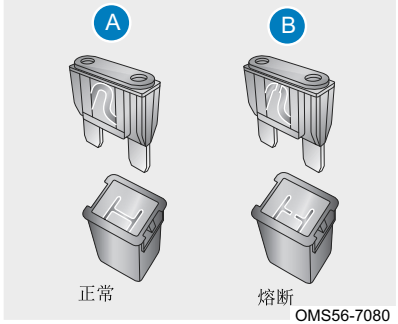

如果电气设备不工作，请检查相关的保险丝。

可根据图中所示检查保险丝是否正常。

Ⓐ 保险丝状态良好。

Ⓑ 保险丝已熔断。

阅读 如果保险丝熔断，则必须更换。

更换保险丝

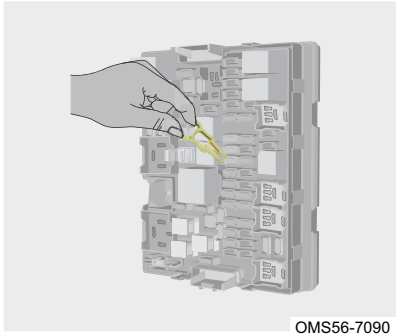

1. 关闭所有电气设备和启动开关；
2. 根据保险丝和继电器位置分布图检查可疑的保险丝；
3. 使用拉拔器并取出可能有问题的保险丝；
4. 检查保险丝是否已熔断，如果不能确定保险丝是否熔断，可用相同型号和安培值的备用保险丝更换可能有问题的保险丝；
5. 保险丝型号及安培值可查询用户手册保险丝定义。

如果没有备用保险丝，紧急情况下可借用其他不重要电气设备（如多媒体）中的相同规格的保险丝进行代替使用。

最好能购买一套备用保险丝，放在车中以备紧急时使用。

注意
- 请勿改装保险丝或保险丝盒。
- 切勿使用高于额定安培值的保险丝，否则可能会导致电气设备过载，如果更换符合额定安培值的保险丝仍熔断，则表示电路存在故障，请立即联系爱咖生态科技有限公司特约服务站进行检修。
- 切勿用导线代替保险丝，即使是临时替代也不允许，否则可能导致电气设备严重损坏甚至火灾。

警告 仅可安装与原装保险丝安培值和型号相同的保险丝。

车辆牵引

车辆牵引注意事项

所有的车辆牵引都要使用安全链系统，并遵守国家、省市和当地的法律或法规要求。

如果车辆需要牵引，建议联系销售服务商或专业牵引服务部门，或者向您加入的提供路边救助服务的组织求助。

使用平板拖车

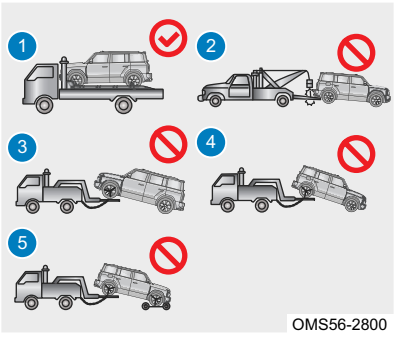

请使用 ❶ 平板救援车装载车辆。

需使用四轮离地的牵引方式，禁止使用图示中❷❸❹❺的拖拽方式。。

拖车前，车辆挡位切换至N 挡，释放驻车制动，开 启危险警告灯，关闭车门。

拖车过程中，禁止人员乘坐在被牵引车辆中。

注意
- 车辆被拉上平板救援车时，禁止任何人或物体在拖车后面，否则可能造成人身伤害或死亡。
- 在确保车辆没有安全风险的前提下才可拖离现场。若车辆存在动力电池包变形、漏液、冒烟等情况，应首先解决安全风险。

紧急牵引车辆

牵引车辆时，如果不能使用平台式载货卡车牵引，可以临时用牵引环来牵引车辆，这种牵引方法只能在硬质铺装路面上低速牵引一小段距离。

警告 牵引时必须遵守当地与拖车牵引有关的法规要求。

牵引本车

牵引本车时，驾驶员必须坐在车内操控方向盘和制动踏板，且车轮、车桥、转向、制动、传动系统、灯光系统（转向灯、制动灯）的状态良好。

具体方法如下：

1.



在进行车辆牵引之前，需要在车机大屏中开启拖车模式。

拖车模式开启后，车辆挡位自动切换至N 挡，为避免车辆溜车引起事故发生，请确保车辆处于静止状态。

注意 如无法进入拖车模式或者无法挂入N档并解除驻车制动的情况下，禁止使用牵引绳牵引车辆。

2. 开启危险警告灯，等待牵引。

牵引速度不超过30公里/小时，牵引距离不超过50公里。

注意
- 如车辆无法上电进入READY状态，助力系统将不起作用，转向和制动操作将较为困难，牵引时尽量降低车速。
- 牵引过程中，要注意前方车辆的制动灯，保持合理距离，以避免牵引绳索松弛。
- 在比较长的下坡路段时，不要使用绳索牵引车辆。
- 禁止向后牵引车辆。

牵引其他车辆

牵引时开启危险警告灯，应遵守当地相关法规。

慢慢起步行驶，直至牵引绳绷紧，再小心加速行驶。

注意
- 禁止牵引比本车重的车辆，否则容易损坏车辆。
- 避免突然起步或者不稳定的架势操作。否则牵引环和牵引绳会受到过大的拉力。
- 在比较长的下坡路段时，不要使用绳索牵引车辆。
-

安装牵引环

前牵引环安装位置

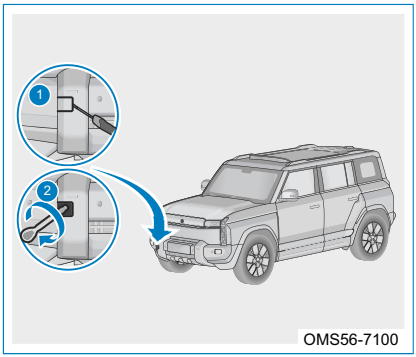

1 使用缠有胶带的螺丝刀拆下牵引环孔盖；

❷ 将牵引环以顺时针方向安装至牵引环孔内，然后使用车轮螺栓扳手加以紧固。

后牵引环安装位置

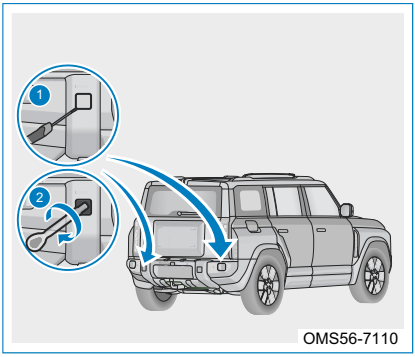

❶ 使用缠有胶带的螺丝刀拆下牵引环孔盖；

❷ 将牵引环以顺时针方向安装至牵引环孔内，然后使用车轮螺栓扳手加以紧固。

注意
- 只能使用规定的牵引环，否则将损坏车辆。
- 只有在牵引环安装到位的情况下才可以安装牵引绳或牵引杆。
- 两名驾驶员都必须熟悉牵引过程特点，否则不能进行牵引工作。
- 拖车时应缓慢平滑行驶，拉力过大造成的冲击可能损坏车辆。

警告 确保牵引环安装牢固，否则牵引环在牵引过程中可能会松开，从而造成车辆损坏，甚至危害人身安全。

牵引绳

牵引绳应当有弹性，以保护车辆。推荐使用人造纤维绳或由类似弹性材料制成的绳索。

牵引绳只能安装在车辆指定的牵引环上。

安装牵引绳时，注意不要碰坏车身。牵引车与被牵引车的间距应大于4米小于10米。

在牵引绳的中部要系上缆旗。夜晚牵引时，应尽量使用带有反光材料的牵引绳，增加警示效果。

注意
- 牵引绳自行准备。
- 不要使用钢丝绳进行牵引，否则容易造成车辆损伤。

车辆陷车或托底时

在雪地、泥地、沙地等地方行驶时，容易出现陷车或托底事故，应谨慎行驶。

如果发生陷车事故事，可尝试以下操作：

1. 停好车辆，施加驻车制动。
2. 去除陷入轮胎周围的泥、雪或沙土。
3. 放置木块、石头或其他材料以帮助轮胎提高附着力。
4. 释放驻车制动，选择合适驾驶模式。小心加速，使车辆脱离陷坑。

警告 在脱离陷坑时应注意以下事项：
- 应确保周围区域宽敞通畅，以免撞到其他车辆、物体或人员。
- 车辆脱离陷坑的瞬间可能会突然前进或后退，应格外小心。

如果车辆出现陷车或托底事故，通过上述方法不能使车辆脱困时，请联系专业救援或爱咖生态科技有限公司特约服务站寻求帮助。

警告 牵引救援时，请遵守以下注意事项，否则容易造成车辆损坏，甚至危害人身安全。
- 使用牵引环牵引时，在牵引绳中间位置须系好缆旗，防止牵引环或牵引绳断裂反弹，造成车辆损坏，甚至危害人身安全。
- 禁止从侧面或垂直角度牵引，牵引环最佳使用角度为上下5°，左右25°范围内。
- 禁止弹射牵引，牵引初速度不得超过5公里/小时（慢慢起步行驶，直至牵引绳绷紧）。
- 使用牵引环牵引时，拖拽牵引力不得超过自身车重。

如果蓄电池电量耗尽

您的汽车配备12V免维护铅酸蓄电池，如果因蓄电池使用寿命终了，或者因不当使用或是疏忽导致蓄电池电量耗尽，需要拆卸更换蓄电池，或者进行跨接启动。

拆卸蓄电池

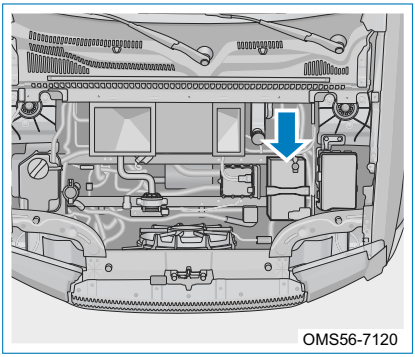

拆卸和安装蓄电池时，请遵守以下步骤：

1. 整车下电，打开前舱盖；
2. 首先拆下蓄电池负极 (-) 端子电缆；
3. 再拆下蓄电池正极 (+) 端子电缆；
4. 拆下蓄电池夹板，并取下蓄电池；
5. 安装与旧蓄电池规格型号相同的新蓄电池，与拆卸相反顺序将蓄电池安装到位，应首先接正极（ + ）电缆，然后才是负极（ - ）电缆。

环保 用过的蓄电池内含有硫酸和铅，切勿随意丢弃。请按照当地的环保法规或送至废料处理站进行处理。

注意 请谨慎操作，避免金属工具同时接触蓄电池的两个电极或同时接触蓄电池正极与车身。

警告
- 请将蓄电池放到儿童接触不到的位置。
- 请勿在蓄电池附近抽烟、使用火柴、点烟器或点燃明火。
- 蓄电池酸液具有较强腐蚀性，操作时一定要佩戴手套和护目镜，请勿倾斜蓄电池。
- 如果酸液溅至皮肤或衣服上，请立即用碱性水（如肥皂水）清洗，然后用清水冲洗，如有必要，立即就医。

跨接启动

为避免操作不当导致车辆损坏或人员伤害，如果不明白如何按步骤进行，强烈建议向专业的维修人员或爱咖生态科技有限公司特约服务站寻求帮助。

注意 仅可连接相同标称电压（12V）的蓄电池，使用带绝缘夹的跨接线和适当尺寸的电缆，请勿将缺电蓄电池拆离汽车气系统。

警告
- 必须使用合格的跨接电缆。
- 在车辆启动过程中切勿接近蓄电池。
- 请勿在12V蓄电池附近使用点烟器、明火等。

■ 跨接启动步骤

1. 关闭所有不必要的电气设备，如果辅助蓄电池安装在另一辆车上，应该确保车辆之间没有接触。
2. 按下图所示顺序连接电缆。

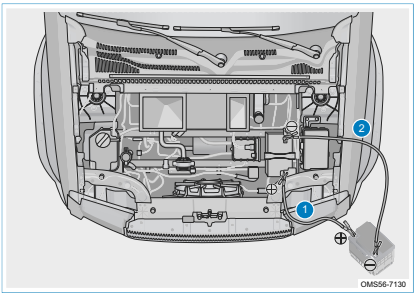

1. 将缺电蓄电池的正极端子 (+) 通过正极导线连接到支持车辆蓄电池的正极端子 (+) 上；
2. 将负极导线的一端接到支持车辆蓄电池的负极端子 (-) 上，再将其另一端接到缺电车辆车身的无漆金属部位上（或者缺电车辆蓄电池的负（ - ）极端子上），使跨接导线固定。

3. 确认跨接电缆不会与车辆的运转部件干涉。
4. 启动缺电车辆，启动之后，应在READY状态下等3分钟以上。
5. 按与连接相反的顺序拆除电缆 （先拆除负极电缆再拆除正极电缆）。

注意

- 在进行连接时，请勿倾斜蓄电池。
- 搭接过程中，请勿挂入行车档，确保车辆处于驻车状态。
- 切勿使跨接线夹子之间彼此相接触或接触到车辆上其他金属零件。
- 如果首次启动不成功，检查并确认跨接电缆的卡夹是否夹紧，然后以正常方法再次启动车辆，如果再次启动仍不成功，请尽快联系爱咖生态科技有限公司特约服务站进行检修。

事故处理

驱动电机或电机控制器过热

车辆过热实际指的是冷却液温度过高，如果组合仪表上的电机及控制器过热指示灯点亮，表示驱动电机过热，应按以下程序处理：

1. 将车辆安全地驶离道路至安全的地方，停车并开启危险警告灯，档位切换至 P 档。如果在使用空调，则把它关闭。
2. 目视检查散热器、软管和车辆下面有无明显的冷却液泄漏。但是，如果有水滴来自使用中的空调，则是正常现象。
3. 如果冷却液泄漏，立刻停止使用车辆，请尽快联系爱咖生态科技有限公司特约服务站进行检修。
4. 如果没有明显的漏水，则检查冷却液膨胀罐。如果已经干枯，往冷却液膨胀罐中加冷却液，使冷却液液位保持在 MAX 和 MIN 刻度之间的位置。
5. 如果没有冷却液泄漏，膨胀罐中防冻液液位也正常，请尽快联系爱咖生态科技有限公司特约服务站进行检修。
6. 冷却液温度下降到正常温度后，再次检查冷却液膨胀罐中的冷却液液位。必要时，再次添加。严重的冷却液流失表明系统中有泄漏的地方，请联系爱咖生态科技有限公司特约服务站进行检修。
7. 夏季停车后，冷却风扇往往自动运转甚至长时间不停，此为正常现象。等驱动电机或电机控制器温度降低至无需冷却风扇工作温度后，冷却风扇自动关闭。

警告

为了避免人员受伤，需保持前舱盖关闭，直至没有蒸汽为止，蒸汽或冷却液的流出表示压力很高。人员要远离转动中的冷却风扇。

车辆发生碰撞事故

如果车辆发生碰撞事故（包括车身前、后、左、右碰撞和地面撞击），应将车辆停稳后立即关闭车辆，疏散乘客。

- 如果出现碰撞车辆控制系统将高压系统断电，组合仪表“READY”灯熄灭，车辆不能行驶，请立即联系爱咖生态科技有限公司特约服务站进行检修。
- 如果无法估计车辆损坏程度，请不要接触车辆。应远离车辆，并立即联系爱咖生态科技有限公司特约服务站对车辆检查维修，务必第一时间告知前来处理事故的应急人员该车为电动车，其他任何人不得接近、接触、移动车辆。
- 任何情况下，禁止任何人员在车辆未完全断电时，对车辆进行维修操作。
- 检查车辆高压部件及线束是否破损、裸露（通过高压部件布置图确定位置）。为了避免人身伤害，请勿接触高压线束、接插件及其他高压部件（电机控制器、动力电池等）。禁止接触破损、裸露的线束，以免发生高压触电危险。特别是车辆底盘与地面发生刮蹭，应仔细检查底盘上分布的高压线束有无破损。如需要接触任何高压线或部件时，请穿戴耐电压1000V以上的绝缘防护衣物（包括绝缘手套、绝缘鞋、绝缘服）。
- 如果驾乘人员被困，请尽量在专业人员确认后，再进行车辆切割，切割过程中不要触及高压线缆（高压线缆表皮为黄色或橙黄色）。
- 如果车辆撞击后需要维修或喷漆，必须在爱咖生态科技有限公司特约服务站处理，不得私自拆卸。喷漆前需拆下动力电池、高压线束、电机控制器等高压部件。因为动力电池暴露在温度较高的喷涂操作间，可能会影响动力电池寿命。此外，车上的动力电池如不拆下，可能对未经电动车维修专业培训的维修人员带来安全隐患。

车辆发生火灾

如果车辆发生起火，应立即将车辆停稳后关闭车辆,疏散乘客迅速离开车辆，根据

现场情况拨打报警电话。在保证人身安全的情况下，有条件的进行如下操作:

1. 如果动力电池线束冒烟起火，使用二氧化碳或者干粉灭火器喷射。
2. 如果动力电池起火，在远距离使用高压水枪灭火。
3. 如果不慎吸入浓烟，尽快转移并就医。
4. 立即联系爱咖生态科技有限公司特约服务站，获取进一步的处理意见。

警告 动力电池电解液泄漏或损坏可能会引发火灾。如发生这种情况，请立即联系爱咖生态科技有限公司特约服务站进行维修。请勿用手接触泄漏的电解液，若皮肤或眼睛不慎与电解液接触，请用大量清水冲洗并立即就医。若车辆起火，请立即离开车辆，务必使用高压水枪灭火。

车辆涉水

车辆部分或全部浸没在水中时，整车下电并及时撤离。如果打捞时无气泡或滋滋声，则可以进行打捞作业。如果发现有气泡产生或滋滋声，需要等待到无气泡产生或滋滋声后进行作业，打捞时必须由专业人员使用专业设备进行作业。

产品信息

车辆基本信息



项目		参数
外廓尺寸	长（mm）	4433 / 4380
	宽（mm）	1916
	高（mm）	1741
轴距（mm）		2715

项目	参数	
厂定最大总质量（kg）	2212	2330
乘员数（包括驾驶员）（人）	5	

车辆制造厂信息

制造商：爱咖生态科技有限公司

客户服务热线电话：400-883-8888

地址：安徽芜湖高新技术开发区花津南路226号

网址：：www.icarglobal.com

外观识别信息

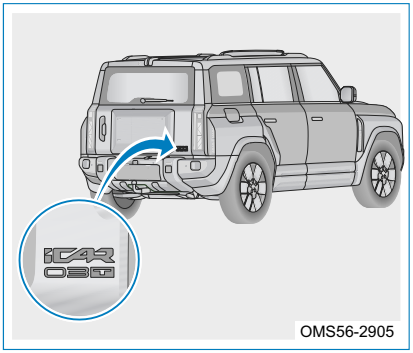

本车外观识别信息标志位于车辆后部。

动力电池基本信息

项目	参数
单体型号	CB250
单体标称容量（Ah）	192
单体标称电压（V）	3.16
电池包额定容量 (Ah)	192
电池包标称电压（V）	363
额定放电功率（kw）	39
电池包数量（个）	1

动力系统信息

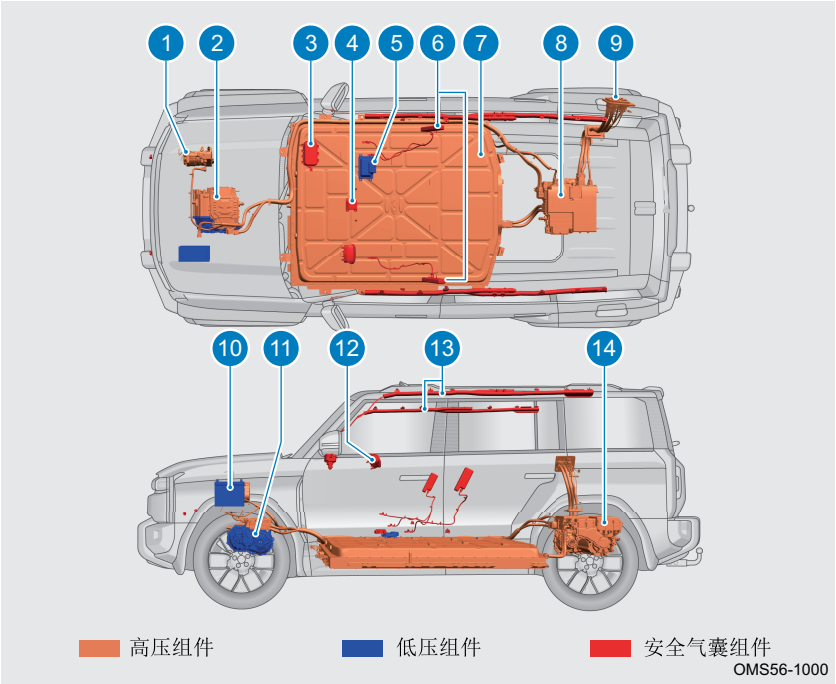

❶ 电动压缩机总成
❷ 前驱动电机（若配备）
❸ 副驾驶安全气囊
❹ 安全气囊控制模块
❺ 车辆控制器
❻ 前排座椅侧安全气囊
❼ 动力电池
❽ 后驱动电机控制器
❾ 充电口
❿ 低压蓄电池
⓫ 减速器
⓬ 驾驶员安全气囊
⓭ 帘式安全气囊（若配备）
⓮ 后驱动电机

环保 请按照当地环保法规和规定进行处理或回收图示中的高压零部件。

警告

- 切勿私自打开、改动或拆卸动力电池的盖板。
- 避免车辆长期在极端环境中使用(高温，低温，涉水)。
- 切勿自行在高压网络、高压线束(橙色)和动力电池上进行任何作业。
- 清洗车辆时，应避开高压元器件，避免与水接触后产生不良后果。
- 发生交通事故时，为避免导致人身伤亡，不要触摸图示中的高压部件及高压线束。
- 切勿在积满水的路面上行驶，否则可能导致电气部件短路或动力电池受到损坏。
- 车辆发生事故时，务必告知救援人员，本车是电动车辆装备了动力电池。
- 切勿用手、首饰或其他金属触碰高压系统、动力电池或动力电池的电极；在高压系统、动力电池或动力电池电极损坏时尤其要注意。
- 在高压系统上或可能受高压系统间接影响的系统上作业时，只允许由具有相应资质并受过相关培训的专业人员进行。
- 高压系统的电压会危及生命，禁止触摸、拆卸或更换车辆上带有高压警示标识的零部件、橙色电缆及其连接器，以防止高压电击。
- 避免接触动力电池中溢出的液体；动力电池的电解液具有腐蚀性。如果皮肤接触了电解液，那么请至少用清水冲洗 15 min，接着用肥皂清洗该部位，及时让医护人员检查该部位。
- 车辆上凡是带有“高压警告”标识的零部件或者橙色的线束，车辆启动与使用过程中，请勿触碰。
- 车辆救援切割时，应避开图示中的部件，救援人员务必穿戴基础救援防护装备，根据现场情况选择高压救援防护装备或失火救援防护装备，未能遵守说明会导致严重人身伤害或死亡。

安全标志信息

安全标志信息

警示标志名称	警示标志图样	警示标志说明
高压警示标志 1		切勿触碰高压系统组件，有危险！
高压警示标志 2		高压危险，严禁踩踏！
高压警示标志 3		高压系统组件，注意危险，未佩戴防护用具的情况下请勿碰触高压系统组件，谨防触电！
高压警示标志 4		高压系统组件，注意危险，未佩戴防护用具的情况下请勿碰触高压系统组件，谨防触电及高温烫伤！
高压线束标志	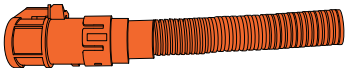	车辆高压系统组件连接均用橙色高压线束相连，未佩戴防护用具的情况下请勿碰触高压系统组件！
动力电池包警示标志		动力电池包使用注意事项！

- 车辆启动后，动力系统会很烫，要小心高电压和高温，并始终遵守车辆安全警示标志上的说明。
- 禁止触摸、拆卸或更换车辆上带有高压警示标识的零部件、橙色电缆及其连接器，以防止高压电击。
- 并非每个高压组件都有标签，切割车辆时，救援人员务必穿戴基础救援防护装备，根据现场情况选择高压救援防护装备或失火防护装备，未能遵守说明会导致严重人身伤害或死亡。

紧急救援处置程序信息

救援人员所需防护装具

车辆动力系统采用高压电池驱动，在发生严重碰撞事故时可能产生高压电泄漏或动力电池液泄漏，因此在对车辆进行救援操作时应由专业救援人员操作并佩戴相应的防护装置，保障人身安全。

1. 基础救援防护装具：



2. 如需现场处置高压部件，还需增加的防护装具：



3. 失火时还需增加的防护装具：



警告 救援人员务必穿戴基础救援防护装备，根据现场情况选择高压救援防护装备或失火救援防护装备，未能遵守说明会导致严重人身伤害或死亡。

电器防护

请佩戴如下防护装置以避免发生高压电击伤害：

- 护目镜；
- 绝缘橡胶鞋；
- 带绝缘保护套的工具；
- 橡胶绝缘手套（可绝缘 500V 以上电压）。

化学防护

若发生电池泄漏，请佩戴如下防护装置，以防对皮肤、面部造成伤害：

- 防护面罩；
- 溶剂绝缘手套。

停车操作

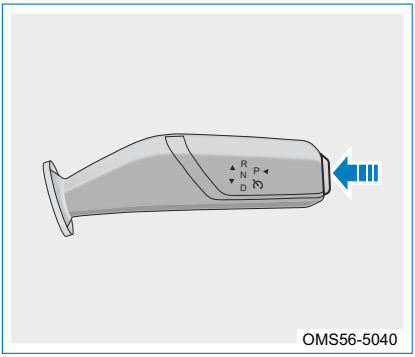

车辆静止时，踩下制动踏板，档位处于非 P 档的位置时，按下怀档右侧的按键，直接切换至 P 档，退出相应的R/N/D 档，同时电子驻车制动会自动开启，组合仪表“(P)”指示灯常亮。

整车下电

正常下电

- 停车并施加驻车制动；
- 档位切换至 P 档；
- 携带智能钥匙下车，关闭车门；
- 落锁车辆；
- 检查并确认车辆是否锁好。

紧急下电

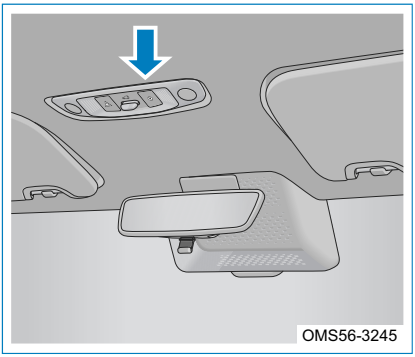

紧急下电开关位置位于主驾驶顶棚上。

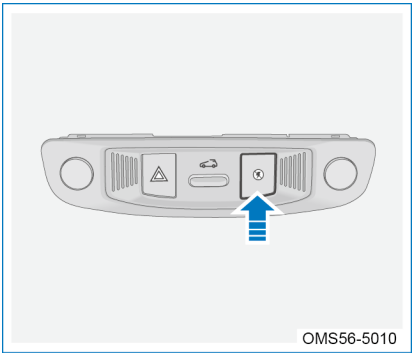
OMS56-5010

当遇到紧急情况，需要强制断电时，请长按紧急下电开关3s或在3s内连续按紧急下电开关三次，整车下电。

碰撞自动断电

若整车发生碰撞，且相对速度达到设定阀值时，车辆自动切断高压电，组合仪表上的车辆系统故障指示灯、动力电池切断指示灯、转向灯同时点亮。

充电口应急解锁（仅交流充电）

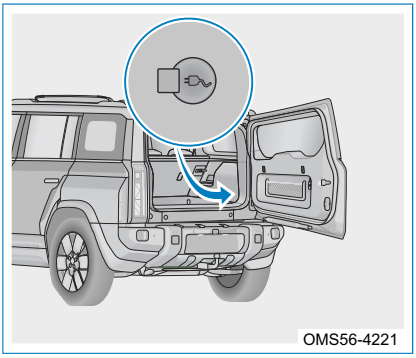
OMS56-4221

如果按住充电枪上部按钮无法从交流充电口拔出充电枪，此时可以使用拉线手动释放充电枪。

后备箱右侧内饰板上有电子锁解锁纽扣，手动扒开纽扣，拉绳解锁。

应急开启车门

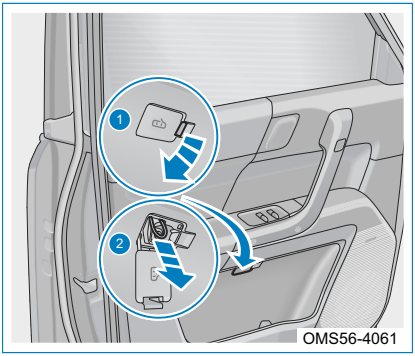

OMS56-4061

四门在电子内开门按键失效无法开启车门时，可通过紧急内开门拉环进行应急开启。

步骤1：打开应急内开门拉环堵盖；

步骤2：用手拉拽应急内开门拉环，释放之后，向外推门即可打开。

应急开启后尾门

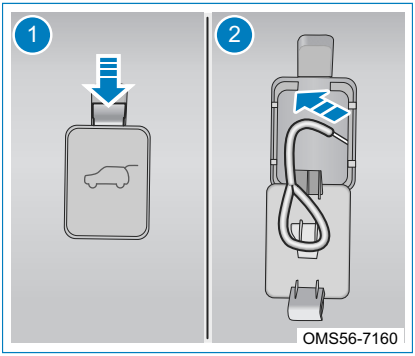

OMS56-7160

当正常情况下无法开启尾门时，此时可以使用尾门应急装置开关开启尾门。

先将车辆后排座椅靠背放倒，进入车辆后部。

步骤1：打开尾门饰板上的应急装置堵盖。

步骤2：用手拉拽应急内开门拉环，释放之后，推动尾门即可打开。

车辆起火救援

当车辆火势较小处于可控状态时应采用合适的灭火剂：干砂、 化学干粉、二氧化碳。

当车辆着火或动力电池受到严重的挤压、弯曲等损害，出现火势发展迅猛或者火势

失控的情况下，需要通知救援人员使用持续、大量的消防水进行灭火 30 min，同时为防止火灾扩大，应使周围的任何可燃物品远离起火车辆。

当火势被扑灭后，需要随时关注，防止复燃。

如果车辆发生火灾，切勿直接触摸车上任意部分。应由专业救援人员穿戴正确的防护装备对其进行操作。

车辆涉水救援

车辆在车身及底盘未造成损坏的前提下不会因浸没水中而产生更大的触电风险，但在处理浸水车辆时专业救援人员需穿戴适当的救援防护装备，先将车辆从水中拉出，然后正常切断高压电路。

注意

- 车辆在涉水行驶时建议不要长时间处于深水内，否则容易对车辆高压部件造成损坏。
- 车辆打捞起来之后，需要静置至少 30 min , 静置的同时需要实时监控动力电池包温度，确保电池无热失控情况，再将车拉走。

车辆切割区域

车身为承载式全金属封闭钢铝框架焊接结构，救援时如需切割应使用合适的工具。

车辆的电池包、高压电部件、安全气囊相关组件等区域是禁止切割区域。

警告

专业救援人员对车辆进行切割操作时务必使用合适的工具，并穿戴适当的个人防护装备，避免造成严重的人身伤害。

车辆拖拽撤离

使用平板拖车

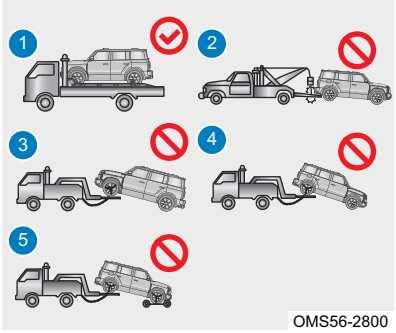

请使用 ❶ 平板救援车装载车辆。

车辆拖拽注意事项如下：

- 需使用四轮离地的拖拽方式，禁止使用图示中❷❸❹❺的拖拽方式。
- 拖车前，车辆挡位切换至 N 挡，开启危险警告灯，关闭车门。
- 拖车过程中，禁止人员乘坐在事故车辆中。

注意

车辆抛锚后，禁止用叉车转移车辆。

警告

- 车辆被拉上平板救援车时，禁止任何人或物体在拖车后面，否则可能造成人身伤害或死亡。
- 在确保车辆没有安全风险的前提下才可拖离现场。若车辆存在动力电池包变形、漏液、冒烟等情况，应首先解决安全风险。

定期保养

定期保养

正确的车辆保养不仅有助于保持良好车况，而且还有利于环境。所有推荐的保养项目都十分重要。油液液位不正确或轮胎气压不正确会增加车辆的耗电量。为保护环境并保持良好车况，务必正确保养车辆。

注意 本手册中规定的保养间隔、检查、检修以及推荐的油液和润滑油是保持良好车况的必要条件。因不遵循定期保养而造成的任何损坏均不属车辆包修范围。

使用保养计划

由于人们使用车辆的方式多种多样，保养需要也不尽相同。您可能需要加大检查和更换频率。

如果您对如何保持良好车况存在疑问，请向爱咖生态科技有限公司特约服务站咨询。本保养计划适用于以下车辆：

- 在规定装载范围内运送乘员和货物的车辆。
- 在法规限定的车速内行驶在适当路面上的车辆。

在车辆进行维修保养时，使用正确油液。在驾驶员驾驶车辆之前，必须检查所有相关零部件并完成所有必要的修理。我们建议使用由爱咖生态科技有限公司特约服务站提供的原装零部件。

警告 车辆保养操作比较复杂而且可能会有危险。如果自行执行某些保养作业，驾驶员可能会受重伤。只有当驾驶员拥有足够的保养技术经验以及必要的工具和设备时，才能自行进行保养工作。如果没有把握，应请爱咖生态科技有限公司特约服务站来进行保养操作。

车主的维护保养

除了前面提及的保养之外，车主还应经常地进行一些简单的检查。下面将向您提供一些建议：

每日检查

- 灯光、喇叭、雨刮器、洗涤器和指示灯的功能。
- 座椅安全带和制动器的功能。
- 检查车身底部是否有预示泄漏的液体残留痕迹。
- 检查轮胎外观。

每周检查

- 冷却液液位。
- 制动液液位。
- 风窗洗涤液液位。
- 轮胎气压和状态。
- 操作空调系统。

注意 当发现显著或突然的液位下降，或者不均匀的轮胎磨损现象，应当立即联系爱咖生态科技有限公司特约服务站进行检修。

预防车辆意外起火

1. 车内禁止存放易燃物品（打火机等）；易燃易爆物品会因外界高热而膨胀或爆炸引起火灾。
2. 禁止安装原车配置之外的其他装饰灯。使用额定容量以外的电器时由于负荷过大，线束容易短路而可能造成火灾。
3. 改造多媒体加装线束时，容易不同的配线之间会产生热量而可能引起的火灾。
4. 禁止使用规定灯泡以外的灯泡。使用超过额定容量的灯泡时负荷过大而导致的火灾。
5. 吸烟后要确认烟头是否完全熄灭。如果烟没有完全熄灭，有可能会引起火灾。

■ 有毒液体

车辆中使用的液体是有毒的，不得被吞食或与未愈合的伤口接触。

有毒液体包括：低压蓄电池的酸液、冷却液、制动液和风窗玻璃洗涤液。

为了驾驶员的安全，请仔细阅读和遵守打印在标签和容器上的使用说明。

前舱视图

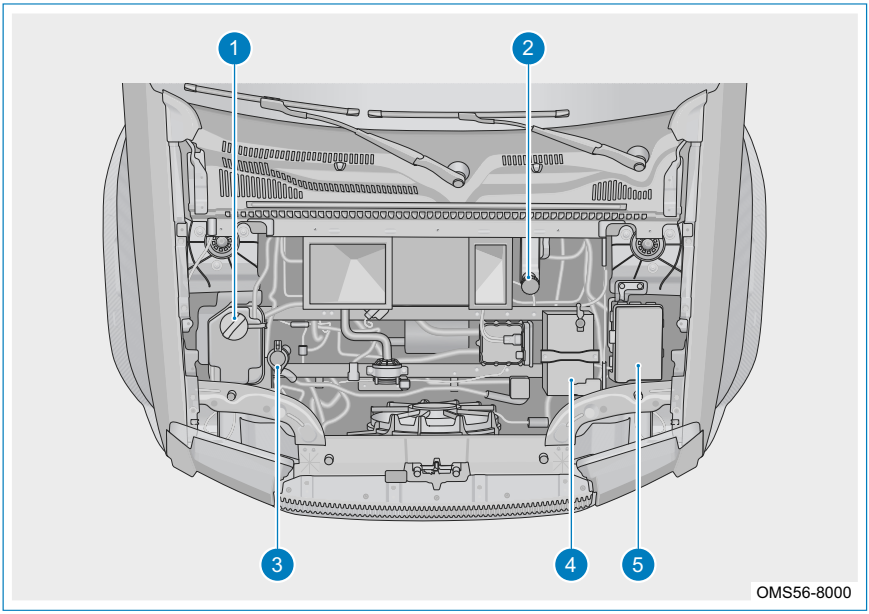

1 膨胀箱（驱动电机+动力电池）
2 制动液储液罐
3 洗涤液储液罐
4 12V 蓄电池
5 前舱电器盒

阅读 部分车型配备前舱装饰罩，拆下前舱装饰罩，可见前舱视图。

冷却系统

冷却系统的作用是在所有工况下，保证动力电池、驱动电机、电机控制器、车载充电机在最适宜的温度下工作。

阅读 请遵照相关环境保护法处理使用过的冷却液。

警告
- 即使是车辆未启动时，前机舱罩下的冷却风扇也可能会起动并造成伤害。因此，双手、衣物和工具应远离前机舱罩下的冷却电扇。
- 加热器和散热器软管，以及其它零部件可能会很烫。不要触碰这些零部件。否则您会被烫伤。禁止在冷却液泄漏时运行车辆。如果运行，可能会造成所有冷却液流失。这将导致起火，您可能会因此被烧伤。因此，在驾车前应修复所有泄漏点。

检查冷却液

检测冷却液液位时车辆必须停在平坦的地面上。检查冷却液膨胀罐中冷却液液位在MAX与MIN刻度线之间。如果冷却液膨胀罐中的冷却液正在沸腾，请勿进行任何操

作，直到其冷却。如果冷却液液位低于MIN刻度线位置，按照规定的程序给冷却液膨胀罐加注冷却液。

添加冷却液

1. 逆时针缓慢旋转冷却液膨胀箱盖，如果听到嘶嘶声，等到声音消失后再打开。嘶嘶声意味着里面仍有压力存在。
2. 继续旋转膨胀箱盖并将其取下。

警告

高温的冷却系统中的蒸汽和沸腾的液体可能飞溅出来而将您严重灼伤。它们处在压力之下，一旦您拧开冷却液的膨胀箱盖，即使只拧开一点，沸腾的液体就会飞溅出来。切勿在冷却系统、包括冷却液膨胀箱还没冷却时拧开压力盖。若需要打开压力盖，必须等待冷却系统和冷却液膨胀箱冷却之后再打开。

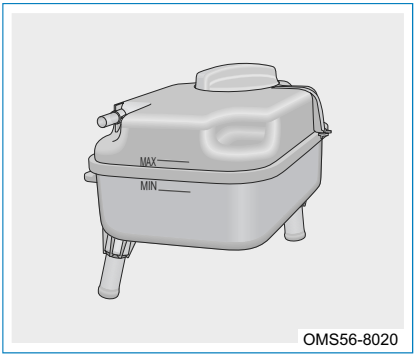

3. 将适量的冷却液加注到冷却液膨胀箱内，添加冷却液至MAX和MIN刻度线之间位置。
4. 车辆行驶一段时间后，观察冷却液膨胀箱内冷却液液位是否下降，及时补充冷却液，保持冷却液液位处于MAX线和MIN刻度线之间。

注意

- 不得混用不同品牌和规格的冷却液。不同品牌的冷却液中添加了不同类型的防腐剂、防锈剂等各种化学成分，相互混用容易发生化学反应，引起沉淀、结垢和腐蚀等危害，从而影响车辆的使用寿命。
- 如果压力盖没有拧紧，可能会造成冷却液流失，损坏驱动电机。确保正确紧固压力盖。
- 如果冷却液液面在短时期内有明显下降，说明冷却系统可能存在泄漏，请尽快联系爱咖生态科技有限公司特约服务站进行检修。

警告

- 高温的冷却系统中的蒸汽和沸腾的液体可能飞溅出来而将您严重灼伤。它们处在压力之下，一旦您拧开冷却液膨胀罐压力盖，即使只拧开一点，沸腾的液体就会飞溅出来。切勿在冷却系统，包括冷却液膨胀罐压力盖还热时拧开压力盖。若需要打开压力盖，必须等待冷却系统和冷却液膨胀罐压力盖冷却之后再打开。
- 如果将冷却液溅到高温的零部件上，您可能会被烧伤。冷却液中含有乙二醇，如果部件温度足够高，乙二醇就会燃烧。因此，不要将冷却液溅到电机控制器、驱动电机等高温的零部件上。

制动系统

- 制动性能良好的汽车，要求在任何速度下行驶时，通过制动措施，能在很短的时间和距离内，及时迅速地降低车速或停车。良好的制动效能对于提高汽车平均速度和保证行车安全有着重要作用。
- 磨损的制动衬块不能对车辆实施有效制动，制动衬块的磨损程度主要取决于汽车使用条件及驾驶方式。如经常在市区行驶，或短途行驶，建议按照规定的保养周期内增加制动衬块厚度的检查次数。
- 踩下制动踏板，前后制动同时作用，在制动时如偶尔有啸叫声，这是因路面潮湿或寒冷及雨雪天气等环境因素产生的正常现象。尤其在雨雪天气低温、低速、制动将要停止瞬间发生概率较大。

这是无法避免的正常现象，不会影响制动系统可靠性。

- 如果制动踏板行程增加过快，请尽快联系爱咖生态科技有限公司特约服务站进行检修。这可能是制动系统需要维修的信号。

注意

- 制动是靠制动盘和刹车片摩擦来实现的，是将动能转化为热能的过程，所以产生热量，制动盘在制动后发热属于正常现象。
- 停车后不要用手摸制动盘，以免烫伤。

警告

- 汽车在窄路、雨雪、冰冻、泥泞道上行驶时，不得使用紧急制动。汽车在通过涉水路段后，应连续地踩几下制动踏板，以消除制动衬块上的水分，使制动恢复良好。
- 最初 200 km 内新制动衬块不具备最佳摩擦特性，故必须经过磨合，此阶段内制动效果略有下降，可通过加大制动踏板的踏力来补偿制动效果。更换后的新制动衬块也须按上述要求进行磨合。
- 行驶时切勿距其它车辆太近或发生须紧急制动的情况，使用新轮胎和新制动衬块行驶时尤须谨慎，杜绝发生上述情况，避免引发事故。

制动液

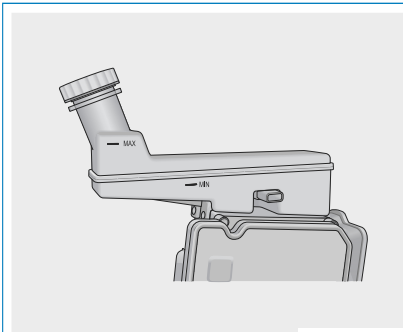

制动液液位必须始终位于MAX和MIN标记之间。

注意

- 如果是在制动衬块磨损的状况下添加制动液，那么在安装新的制动衬块后，储液罐存储的制动液就会过量。只有在制动液压系统的修理工作完毕后，才可根据需要添加或减少制动液。当制动液降到较低液位时，组合仪表上的制动系统故障警示灯点亮。
- 如果制动液溅到车辆的漆面上，会造成漆面损坏。注意不要让制动液溅到车辆上。如果溅到了车上，要立即洗掉。
- 建议使用同一品牌同一规格制动液（不同品牌混用可能会导致液体变质）。

导致储液罐中制动液液位下降的原因有两个：

1. 制动液液位会因制动衬块的正常磨损而下降。安装新的制动衬块后，液位可恢复正常。
2. 制动液压系统中的制动液泄漏也会导致制动液液位低。此时应对制动液压系统进行修理，因为制动液泄漏会导致制动器无法正常工作。

警告

- 如果添加的制动液过多，可能会溅到高温零部件上，如果温度足够高，就会起火燃烧。从而使您或他人被烧伤并损坏车辆。因此，只能等制动液压系统的修理工作完毕后才能添加制动液至MAX线处。
- 请仅用密封的原装容器妥善保存制动液，防止儿童接触，否则有中毒的危险！为保证制动系统的正常工作，只允许使用厂方推荐的制动液。
- 使用废旧制动液或不适用于本车的制动液将大大降低制动效果，甚至导致制动系统或部件失效！由此导致的车辆故障及损失，本公司不承担任何责任（包括质量担保）。
- 过于陈旧的制动液在强力制动时会在制动装置中形成气泡。因此影响制动效果并从而危及行驶安全，有发生交通事故的危险！

低压蓄电池

低压蓄电池的使用和保养

为了延长低压蓄电池寿命和维持车辆电气系统的正常运行，下面将向您提供一些建议：

- 防止低压蓄电池过度充电或长期亏电。
- 当低压蓄电池的电压不足且灯光暗淡、启动无力时，应及时进行车外充电。
- 低压蓄电池应远离热源和明火，充电及使用时应保持通风，以防燃烧伤人。
- 防止低压蓄电池长时间大电流放电。
- 低压蓄电池在车辆上安装要牢固，减轻震动。
- 经常检查低压蓄电池极柱固定夹是否牢固并接触良好，防止产生火花，引起低压蓄电池爆炸。低压蓄电池固定夹产生的氧化物、硫酸盐，必须刮净，并涂以凡士林，以防再受锈蚀。

阅读 在更换低压蓄电池后，请将旧的低压蓄电池交给爱咖生态科技有限公司特约服务站进行处理，或者交到满足相关环境保护法的回收站。低压蓄电池内有腐蚀性酸液，在运输和储存时，请保持正面朝上。

注意
- 车辆在寒区行驶，要避免低压蓄电池完全放电，以免电解液冻结。
- 低压蓄电池接线柱、端子及相关附件含有铅及铅化合物，这些化学物质有害身体健康。因此，接触后请洗手。
- 低压蓄电池更换时，必须使用同型号、同规格的低压蓄电池。请联系爱咖生态科技有限公司特约服务站进行检修、更换和安装低压蓄电池。

蓄电池更换

蓄电池更换时，必须使用相同型号、相同规格的蓄电池。请联系爱咖生态科技有限公司特约服务站进行检修、更换和安装蓄电池。

环保 在更换蓄电池后，请将旧的蓄电池交给爱咖生态科技有限公司特约服务站进行处理，或者交到满足相关环境保护法的回收站。蓄电池内有腐蚀性酸液，在运输和储存时，请保持正面朝上，注意不要让蓄电池掉到地面上。

警告 低压蓄电池酸液可导致灼伤，产生的气体具有爆炸性。如果不小心，您可能会受重伤。

车辆存放

车辆配备智能充电功能，当低压蓄电池电压低时车辆将自动为其充电。但停车时车辆电路系统会存在微弱的电流消耗，长时间静置车辆消耗动力电池电量，因此，如果要长期存放车辆，应从低压蓄电池上卸下黑色负极电缆，以防止动力电池放电。

注意 车辆在寒区行驶，要避免低压蓄电池完全放电，以免电解液冻结。

洗涤液

需要添加风窗玻璃洗涤液时，请一定要在使用前阅读制造商的说明。如果您驾车的地区气温可能会降至摄氏零度以下，应使用有足够防冻能力的洗涤液。



OMS56-8040

如果没有洗涤液从喷嘴喷出，停止清洗操作，并检查是否需要添加洗涤液。如果添加洗涤液后仍不能正常工作，请联系爱咖生态科技有限公司特约服务站进行检查维修。

注意

- 如果使用浓缩型洗涤液，请遵照制造商的说明加水稀释。
- 不要给即买即用型洗涤液掺水。加水可能会造成洗涤液结冰而损坏洗涤液储液罐和洗涤器系统的其它部件。
- 天气非常寒冷时，洗涤液储液罐中的洗涤液只能加到四分之三的位置，这使得洗涤液结冰时有膨胀的空间，以免因完全加满后结冰膨胀而损坏储液罐。
- 风窗玻璃洗涤器中不可使用冷却液（防冻剂），否则会损坏车辆的风窗玻璃清洗系统和漆面。

雨刮器

雨刮片维护

- 禁止在干燥的风挡玻璃上使用雨刮片，否则会刮伤玻璃并对雨刮片造成永久性损伤。
- 风挡玻璃上粘有风干的泥土、昆虫粘贴物等固体颗粒时，应用湿抹布及时擦拭干净，不允许使用干抹布或直接使用雨刮片刮刷，否则会损坏玻璃和雨刮片。
- 即使不下雨，也建议雨刮片每两天刮刷一次，若长时间不使用，建议将雨刮片抬起，防止雨刮片胶条变形。
- 在自动洗车设备上洗车后应用纯水漂洗风挡玻璃和刮片，去除残留蜡层。

  洗车时不得使用高压水枪直接冲洗雨刮片，会造成雨刮片变形。
- 不得用燃油、指甲油清除剂、油漆稀释剂或类似液体清洗风挡玻璃，这些物质会损坏雨刮片。
- 为了防止纹影形成，定期使用清洁剂清洗雨刮片，建议每周一次。
- 为安全起见，建议雨刮片每年更换1至2次，雨刮片可在爱咖生态科技有限公司特约服务站购买。

检查雨刮片

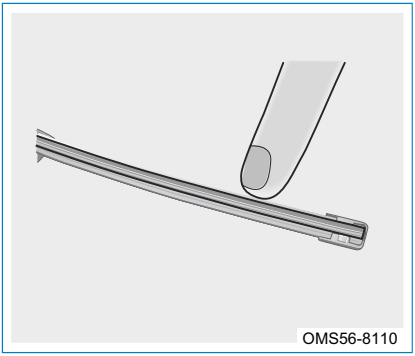

用手指尖在雨刮片边缘滑动检查刮片的粗糙度，刮片如果太粗糙将影响雨刮器正常工作。

注意

- 在冬季操作时，应确保雨刮片没有冻在玻璃上，以免损坏雨刮器。
- 黄油、硅树脂和燃油可能使雨刮片无法正常工作，建议使用玻璃清洗液清洁雨刮片。

雨刮器的使用

- 在寒冷季节，使用雨刮器前需检查一下雨刮片是否被冻结在风挡玻璃上，如果冻结在风挡玻璃上，必须将其化冻后才能使用，否则造成雨刮电机和雨刮片损坏。解冻方法请使用空调采暖和通风装置加热，请勿使用热水直接冲洗雨刮片，这样可能导致风挡玻璃爆裂或雨刮片变形。
- 风挡玻璃上有积雪、树叶、树枝等杂物时，应清理杂物后再操作雨刮器。
- 洗涤液按时加注，请使用说明书规定的风挡玻璃清洗液，不得用自来水替代。
- 不得用力摆动雨刮臂，这样可能损坏雨刮器。

轮胎

检查轮胎气压

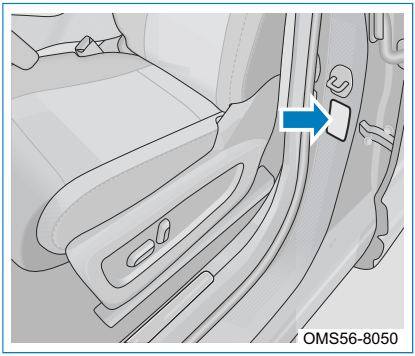

至少每月检查一次轮胎气压（包括备胎），根据需要校正压力。

有关轮胎气压的规定，详细信息请参见驾驶员侧 B 柱上的胎压标签（以实车为准）。

轮胎充气不当将会导致电量消耗过多、轮胎寿命缩短、车辆稳定性降低，请保持正确的胎压行驶。

务必保持适当的胎压，否则可能出现下列情况并造成事故，从而导致严重伤害甚至死亡：

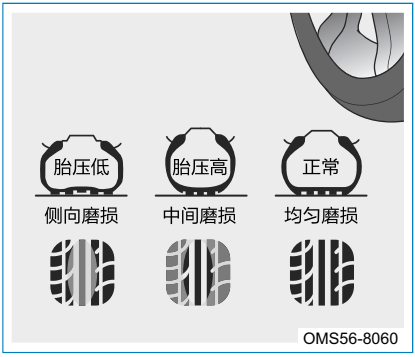

- 过度磨损。
- 操控性差。
- 磨损不均匀。
- 胎缘密封不佳。
- 车轮变形或轮胎脱落。
- 可能因轮胎过热而爆胎。
- 路况不良更容易导致轮胎损坏。

注意

- 应使用胎压表在冷胎时检查轮胎气压，目视轮胎表面来判断轮胎气压可能不准确。
- 车辆行驶一段时间后，轮胎气压会有所升高是正常现象。
- 确保安装好轮胎气门嘴盖，否则会使灰尘进入气门芯并导致堵塞，如果气门盖遗失，请立即安装新的气门盖。
- 如果轮胎需要频繁充气，请尽快前往爱咖生态科技有限公司特约服务站进行检修。

轮胎检查

定期检查轮胎表面有无割痕、异物和不均匀磨损。

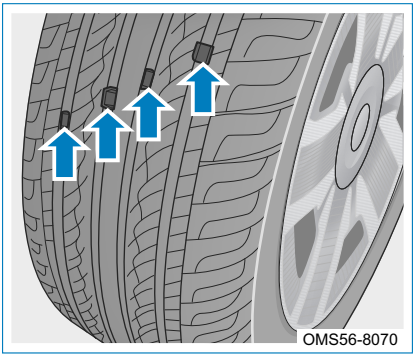

依据胎面上的磨损标记线检查轮胎胎面，胎面磨损量达到一定限值后，胎面将会和磨损带处于一个平面上。当磨损带和胎面处于一个平面时，轮胎的性能和安全性大大降低，必须更换轮胎。

如果轮胎经常漏气或由于割伤和其他损伤而不能正确修复，则应更换轮胎。

环保 请勿随意丢弃报废轮胎，应按照当地环保相关法规进行处理。

注意 如果行驶过程中轮胎出现漏气，请勿继续行驶，即使行驶小段距离也可能会造成轮胎不可修复的损伤。

越野行驶

越野行驶前，您可能会降低轮胎气压，以适应越野行驶工况，那么在结束越野行驶后，请务必将轮胎充气至标准胎压。因为充气不足是轮胎开裂、爆胎等异常损坏的主要原因。

越野路况行驶后，请检查车轮和轮胎是否有损坏。越野路况行驶可能会损坏车轮和轮胎，从而导致轮胎故障、车辆失控或人身伤害。

阅读

全地形轮胎针对越野路况进行了专属调校及性能优化，驾乘感受区别于普通公路胎，其性能偏向于越野，路感反馈更直接，使驾乘更富激情，更具越野感受；此外，由于轮胎调校偏向越野，正确的轮胎保养非常重要。

轮胎换位

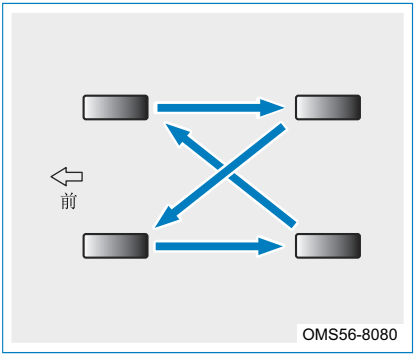

为了使各轮胎磨损均匀并延长轮胎的使用寿命，需要定期对轮胎进行对调，建议行驶 10,000 km 四轮对换一次。轮胎换位周期根据驾驶员的驾驶习惯和路面状况而有所不同。

警告

请遵守下列注意事项，否则会影响车辆的操控性能，从而引发事故，导致严重伤害甚至死亡：

- 车速表受汽车所用轮胎尺寸影响，如轮胎尺寸（直径）与原装不同，将无法显示准确车速，且有可能造成安全事故，此类事故损失不在包修范围内。
- 请勿混用制造商、型号或胎面花纹不同的轮胎。
- 请勿混用磨损程度明显不同的轮胎。
- 请勿混用结构不同的轮胎（子午线、带束斜交或斜纹帘布层轮胎）。
- 请勿使用其他车辆用过的轮胎。
- 请勿使用不熟悉其使用情况的轮胎。

轮胎防滑链

注意

防滑链不属于本车装备范围，以下信息仅为您提供参考。

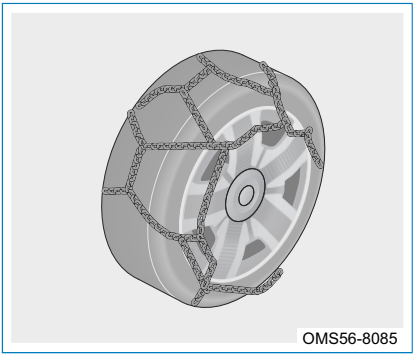

请您根据实际道路需要，是否需要添加防滑链。

当使用轮胎防滑链时，尽量避免车辆满载。另外，要谨慎、低速行驶。否则，会损坏车辆或影响车辆的操纵性能。

安装轮胎防滑链时，必须选用和您的车辆轮胎大小相适应的防滑链，并严格按照制造商的说明书安装轮胎防滑链。

注意

为降低事故发生的风险，请遵守下列注意事项,否则可能导致车辆无法安全行驶并可能造成严重伤害甚至死亡。

- 根据道路位置和类型的不同，使用轮胎防滑链的法规也会有所不同。安装防滑链前，务必查询当地的法规。
- 务必使用适合您所购汽车的防滑链，安装防滑链后对车辆操控有所影响，请务必谨慎驾驶，使用不合适的防滑链或安装不当可能引发事故并导致伤害。
- 防滑链安装和拆卸请按防滑链制造商提供的说明进行操作，安装、拆卸前要将车辆停放在安全地带。安装防滑链前务必整车下电，必要时需设置交通警示标志。

注意

- 安装防滑链行驶时，车速不要超过 30 km/h，或按防滑链制造商规定的速度限制，以较低的车速为准。安装防滑链应避开颠簸、坑洞、急转弯等危险路况，不可急打方向盘、紧急锁止制动、急加减速等操作。
- 对于轮胎尺寸较大，如果防滑链安装与车辆存在干涉，请停止使用轮胎防滑链。

遇到瘪胎时

车辆行驶过程中爆胎，将会出现以下现象，请根据不同情况，采取相应措施：

1. 如果前轮爆胎，瘪胎的拖滞作用会使车辆朝爆胎车轮侧跑偏。请松开加速踏板，并且握紧方向盘。使车辆转向以保持在原来的车道，然后再轻轻踩下制动踏板，尽可能停靠在安全的路边。
2. 如果后轮爆胎，请松开加速踏板。在弯道上后轮爆胎时，其作用很像发生侧滑，应采取与侧滑相同的措施。将方向盘转向您希望车辆行驶的方向，以保持对车辆的控制。可能会很颠簸并有噪音，但您仍可控制转向。然后轻轻踩下制动踏板，尽可能停靠在安全的路边。

车辆行驶过程中爆胎并不常见，轮胎保养得当时尤其如此。

如果发现轮胎缓慢漏气，请按照如下步骤操作：

1. 将车辆缓慢驶到安全平坦处，以免轮胎和车轮进一步损坏。
2. 打开危险警示灯。
3. 使用补胎液进行快速补胎。

警告

使用快速补胎装置之后，驾驶速度不可超过 80 km/h。建议您联系爱咖生态科技有限公司特约服务站来检查密封好的轮胎。爱咖生态科技有限公司特约服务站可判断此轮胎是否可维修或需要更换。

车辆清洁与保养

外饰保养

■ 外饰保养基本注意事项

使用任何化学洗涤剂或亮光剂时，请先阅读标签上的所有警告和注意事项，务必遵守标签上的规定。

■ 外饰清洗

清洗材料不得丢弃至居家垃圾内，请利用当地指定废料处理设施。

环保

- 使用具有不破坏生态排水系统的洗车区。
- 保护汽车漆面的最重要因素是使用清水清洗。

注意

- 不要使用强力肥皂、化学清洁剂或热水，也不要在阳光直射下或车身热时清洗车辆。
- 清洗车辆侧面门窗时要注意，不得使用高压水枪直接对准侧门窗冲洗，防止水会通过门窗渗入，弄湿内饰。
- 为了避免损坏塑料部件，禁止使用化学溶剂或强力清洁剂清洁塑料部件。

■ 清洗用水

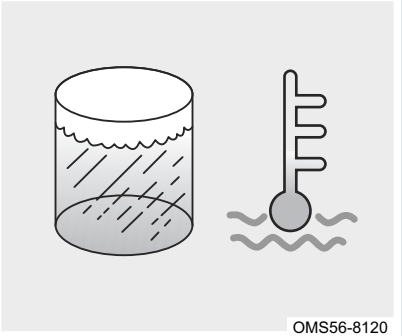

清洗汽车仅可使用冷水或微温水。

■ 无刷式洗车

最好的洗车方式是无刷式洗车。减少使用或不用高压水操作的洗车场，避免强力水流可能喷入车内。

■ 手动冲洗

如果使用洗车精，请使用大量清水冲洗，并使用干布擦干汽车。

注意 洗车后，行驶中请轻踩几次制动来消除制动盘上的水分。

■ 高压冲洗

用高压清洗器清洗车辆时，务必按照高压清洗器制造商提供的使用说明进行操作，尤其注意工作压力和清洗距离。严禁使用集束喷嘴或旋转式喷嘴直接喷射门窗密封条等橡胶、塑料类胶条。

■ 清洁前照灯

为避免损坏前照灯塑料透镜，不要使用侵害性磨料或化学溶剂。切勿在镜面干燥时擦灯或使用尖锐物品清洁透镜。禁止高压水枪冲洗大灯尾部，防止大灯进水。

■ 清洁后风窗玻璃

清洁后风窗玻璃时，为避免损坏发热组件，只能用软布擦拭。切勿使用溶剂或尖锐物品清洁玻璃内侧。

■ 清洗车轮

车轮的清洁应视行驶里程而定，建议每周清洁一次车轮以避免制动时灰尘滞留。使用车轮清洗剂、温水及软海绵清洗车轮。切勿使用磨擦材质的材料，以免损伤到轮胎表面和轮圈。

■ 清洁用品

为获得最佳效果，请正确使用汽车养护用品。

■ 漆面打蜡

打蜡时漆面上不可有水滴，且应使用优质液状或糊状蜡并遵守生产商的使用说明，所有金属饰条都应打蜡保护以保持其亮度。用除斑剂除去机油、焦油等类似物质会破坏蜡层，一定要在这些区域重新打蜡。

注意
- 用干布擦除车身上的灰尘或污物会损伤漆面。
- 不要使用钢丝绒、擦洗剂或含有高碱或腐蚀剂的强力清洁剂来清洁镀铬或阳极电镀铝部件，否则将损坏保护层，导致褪色或漆面变质。

■ 脱漆处理

因路面碎石造成的漆面损伤或轻微擦伤，请到爱咖生态科技有限公司特约服务站处理。

注意 为确保汽车漆面耐久性，要及时清除对漆面有损伤的物质，如：鸟粪、树脂、昆虫残留物、柏油污点、道路除雪盐及工业漂落物等。

亮面金属的保养

- 使用焦油去除剂去除道路焦油与昆虫等，不要用刮刀或尖锐物。
- 涂上一层蜡或镀铬层保护剂并擦亮，保护亮面金属的表面，避免腐蚀。
- 在寒冷天气或沿海地区，应在亮面金属部件上涂上较厚的蜡或保护剂。若有必要，也可涂上无腐蚀性凡士林或其它保护剂。

合金车轮的维护

合金车轮需定期维护方能保持美观，尤其需定期清除车轮上的防滑盐和制动磨屑，必须用无酸清洗剂清洗合金车轮，否则，将影响其表面光洁度。不得用汽车抛光剂或其他研磨剂处理车轮。若合金车轮表面防护层损坏（如石击），则必须及时修复损伤处。

每两周：

- 清洗合金车轮上的防滑盐和制动磨屑。
- 用无酸清洗剂清洗车轮。

每三个月：

- 在车轮上涂硬蜡。

车底的保养

- 用于除去附着在车底的冰雪和腐蚀性物质，如果不及时去除这些物质，即使已做过防锈处理，仍会加速管路、车架、底板等车底部件的生锈。
- 应每个月至少用温水或冷水彻底冲洗车辆底部和车轮轮罩内侧一次，特别是在野外驾驶和每年冬天结束时，要特别注意这些地方，因为这些地方的泥垢与污物不易看见，仅用水泼湿尘垢，并不能彻底除去，危害更大。车门下侧边缘、前风挡下部与车架皆有排水孔，应使其畅通无堵塞，这里积水会导致生锈。

生锈的预防

■ 保持车辆清洁

- 预防生锈的最好方法是保持车辆清洁，清除导致车辆生锈的物质，重要的是要特别注意车辆底部。
- 如果您居住的地区易产生使车辆生锈的物质，如含盐公路、近海、工业污染区、酸雨等等，您需加强预防生锈措施，在冬季，至少每月清理一次车辆底部，并且在冬季过后一定要清理干净车辆底部。
- 清理车辆底部时，请特别注意挡泥板底部的部件以及其它难以观察到的部位，要彻底清除物质，仅润湿尘垢而不彻底洗除只会加速生锈，而非防止生锈。高压水和蒸汽对清除尘垢和生锈物质特别有效。
- 清洗车门下部、前风挡下部和车架构件时，排泄孔需保持通畅状态，以便于水和湿气排出，而不会留存在内部加快生锈。

■ 保持车库干燥

- 切勿把车辆停放在潮湿及通风不良的车库里，这种环境给车辆生锈提供有利条件。

■ 保持漆面和装饰板处于良好状态

- 划痕或磕碰漆面应立即用划痕修复漆来遮盖，以减少生锈的可能性，如果金属露出，建议您到爱咖生态科技有限公司特约服务站进行修补工作。
- 鸟粪：鸟粪是高腐蚀性物质，在几小时内就能损坏漆面，要尽快除去鸟粪。

■ 不要疏忽内部

- 湿气可能积聚在底板垫和地毯下面，导致腐蚀，定期检查底板垫下面，确保地毯干燥。
- 用车运送肥料、清洁材料或化学物品时要特别小心，请使用适当容器运送这些物品，如果这些物品溅洒或漏出应用清水清洁、冲洗并彻底干燥。

内饰保养

■ 内饰保养基本注意事项

防止腐蚀性溶液如香水、胶水或化妆油接触仪表板，这可能导致内饰损坏或褪色，如果接触到仪表板，应立即擦除。

注意 清洗皮革制品（如方向盘、座椅等）时，要使用中性清洁剂或低酒精含量溶液，如果使用高酒精含量溶液或带酸 / 碱性清洁剂，会导致皮革颜色褪色或表面脱皮。

警告 禁止水或其他液体接触车内的电气插接件或电子部件，否则有可能损坏电气或电子部件。

清洁室内装饰品和内部装饰

■ 塑料制品

用掸尘刷或真空吸尘器清除塑料制品上的灰尘和疏松脏物，用塑料清洁剂清洁塑料制品表面。

■ 纤维部分

用小笤帚或真空吸尘器清除纤维布上的灰尘和疏松脏物，然后使用中性肥皂溶液清洁室内装饰品或地毯，发现新的污点时应立刻用纤维污点清洁剂清除，如果未立刻清除，可能导致污物侵入纤维而影响其色泽，并且，若未正确保养纤维材料会降低其耐火性。

警告 不正确的操作可能会影响纤维的外观、色泽与耐火性。

■ 清洁安全带

使用中性肥皂溶液来清洁安全带，请按照生产商规定使用。不要将安全带漂白或染色，否则会减弱安全带性能。

■ 清洁门窗玻璃内部

如果车辆玻璃内侧表面模糊（即覆盖油污、油脂或蜡膜），应使用玻璃洗涤剂清洁，请遵守玻璃洗涤剂容器上的说明。

定期保养

定期保养

首次保养为车辆行驶 12 个月或10,000 km（以先到者为准），定期保养间隔为车辆行驶 12 个月 或 10,000 km（以先到者为准），请按规定时间或里程到爱咖生态科技有限公司特约服务站进行定期保养。

保养间隔(里程表读数或月数以先达到者为准)	时间（月）	12	24	36	48	60	72	84	96	108	120
	×1,000 km	10	20	30	40	50	60	70	80	90	100
电器检查											
仪表指示系统		I	I	I	I	I	I	I	I	I	I
车机大屏		I	I	I	I	I	I	I	I	I	I
诊断仪检查		I	I	I	I	I	I	I	I	I	I
传动和悬挂											
减震器		I	I	I	I	I	I	I	I	I	I
传动轴及防尘罩		I	I	I	I	I	I	I	I	I	I
底盘螺栓力矩		I	I	I	I	I	I	I	I	I	I
转向											
转向机		I	I	I	I	I	I	I	I	I	I
转向管柱		I	I	I	I	I	I	I	I	I	I
转向拉杆、球头和防尘罩		I	I	I	I	I	I	I	I	I	I
底盘及制动检查											
底盘紧固件扭矩		I	I	I	I	I	I	I	I	I	I
制动系统硬管、软管及相关组件		I	I	I	I	I	I	I	I	I	I
传动轴、球销护套		I	I	I	I	I	I	I	I	I	I
易损易耗检查											
轮胎：胎纹深度、螺母扭矩、胎压*1		I	I	I	I	I	I	I	I	I	I
灯光系统、喇叭、雨刮系统		I	I	I	I	I	I	I	I	I	I
空调检查											
制冷效果		I	I	I	I	I	I	I	I	I	I
空调系统		I	I	I	I	I	I	I	I	I	I
空调滤清器		I	R	R	R	R	R	R	R	R	R
油液											
冷却液液位		I	I	I	I	I	I	I	I	I	I
冷却液冰点		I	I	I	I	I	I	I	I	I	I

保养间隔(里程表读数或月数以先达到者为准)	时间（月）	12	24	36	48	60	72	84	96	108	120
	×1,000 km	10	20	30	40	50	60	70	80	90	100
冷却液		每行驶 2 年或40,000 km 更换冷却液（包括驱动电机冷却系统和动力电池冷却系统）。									
制动液液位		I	I	I	I	I	I	I	I	I	I
制动液含水量		I	I	I	I	I	I	I	I	I	I
制动液		每行驶 2 年或 40,000 km 更换制动液。									
减速器油		首次行驶 2 年或 30,000 km 更换减速器齿轮油，之后每行驶 3 年或 40,000 km 更换减速器齿轮油。									
低压系统检查											
低压线束		I	I	I	I	I	I	I	I	I	I
低压线束插件		I	I	I	I	I	I	I	I	I	I
蓄电池		I	I	I	I	I	I	I	I	I	I
高压系统检查											
动力电池		每行驶5,000 km 检查动力电池。									
动力电池及及其护板外观状态		I	I	I	I	I	I	I	I	I	I
高压线束及其各高压零件连接状态、电机低压控制线束		I	I	I	I	I	I	I	I	I	I
充电机、DC/DC 变换器散热		I	I	I	I	I	I	I	I	I	I
动力电池系统		I	I	I	I	I	I	I	I	I	I
整车控制系统		I	I	I	I	I	I	I	I	I	I

表格中符号说明：

I：检查（检查、清洁、修理、调整、润滑，如有必要则进行更换）。

R：更换。

*1：必要时，进行车轮定位或轮胎动平衡。检查轮胎胎压正常后，按下胎压复位按键，以检查胎压监测系统工作是否正常。

如果车辆处于以下恶劣条件，保养表中的项目应该比推荐的时间间隔更频繁地更换。

- 要频繁使用制动器和多用紧急制动。
- 经常急加速、急减速或高速行驶。
- 经常在室外温度为 0℃ 以下或 35℃ 以上的条件下行驶。
- 经常在尘土飞扬的道路上、丘陵或多山的地区行驶。
- 被用作警车、出租车、租赁或其他经营等特殊用途的车辆。

保养证明

定期保养间隔为每行驶 10,000 km 或 12 个月，两者以先到者为限。

定期保养		
行驶至 20,000 km 或上次保养后 12 个月定期保养		
日期：	里程：	服务站签章：
下次约定保养时间或里程		
日期：	里程：	用户签字：

定期保养		
行驶至 30,000 km 或上次保养后 12 个月定期保养		
日期：	里程：	服务站签章：
下次约定保养时间或里程		
日期：	里程：	用户签字：

定期保养		
行驶至 40,000 km 或上次保养后 12 个月定期保养		
日期：	里程：	服务站签章：
下次约定保养时间或里程		
日期：	里程：	用户签字：

定期保养		
行驶至 50,000 km 或上次保养后 12 个月定期保养		
日期：	里程：	服务站签章：
下次约定保养时间或里程		
日期：	里程：	用户签字：

定期保养		
行驶至 60,000 km 或上次保养后 12 个月定期保养		
日期：	里程：	服务站签章：
下次约定保养时间或里程		
日期：	里程：	用户签字：

定期保养		
行驶至 70,000 km 或上次保养后 12 个月定期保养		
日期：	里程：	服务站签章：
下次约定保养时间或里程		
日期：	里程：	用户签字：

定期保养		
行驶至 80,000 km 或上次保养后 12 个月定期保养		
日期：	里程：	服务站签章：
下次约定保养时间或里程		
日期：	里程：	用户签字：

定期保养		
行驶至 90,000 km 或上次保养后 12 个月定期保养		
日期：	里程：	服务站签章：
下次约定保养时间或里程		
日期：	里程：	用户签字：

定期保养		
行驶至 100,000 km 或上次保养后 12 个月定期保养		
日期：	里程：	服务站签章：
下次约定保养时间或里程		
日期：	里程：	用户签字：

定期保养		
行驶至 110,000 km 或上次保养后 12 个月定期保养		
日期：	里程：	服务站签章：
下次约定保养时间或里程		
日期：	里程：	用户签字：

定期保养		
行驶至 120,000 km 或上次保养后 12 个月定期保养		
日期：	里程：	服务站签章：
下次约定保养时间或里程		
日期：	里程：	用户签字：

定期保养		
行驶至 130,000 km 或上次保养后 12 个月定期保养		
日期：	里程：	服务站签章：
下次约定保养时间或里程		
日期：	里程：	用户签字：

定期保养		
行驶至 140,000 km 或上次保养后 12 个月定期保养		
日期：	里程：	服务站签章：
下次约定保养时间或里程		
日期：	里程：	用户签字：

定期保养		
行驶至 150,000 km 或上次保养后 12 个月定期保养		
日期：	里程：	服务站签章：
下次约定保养时间或里程		
日期：	里程：	用户签字：

安全气囊系统

若您的汽车配备有安全气囊系统，自车辆使用日期起计10 年必须更换安全气囊全套系统， 并且必须由爱咖生态科技有限公司特约服务站来更换安全气囊系统。

为了确保安全气囊系统正常工作，请务必按规定时间到爱咖生态科技有限公司特约服务站更换安 全气囊系统。

若在规定日期之前更换安全气囊系统（如事故发生后），请仔细填写更换记录，以备日后 查阅（安全系统配置以车辆实际配置为准）。

安全气囊系统更换记录	
☐	驾驶员安全气囊
☐	副驾驶安全气囊
☐	左前座椅侧安全气囊
☐	右前座椅侧安全气囊
☐	安全气囊控制模块
☐	安全气囊线束
☐	仪表板
☐	其他部件
1	
2	
3	
4	
日期	
特约服务站签章：	

安全气囊系统更换记录	
☐	驾驶员安全气囊
☐	副驾驶安全气囊
☐	左前座椅侧安全气囊
☐	右前座椅侧安全气囊
☐	安全气囊控制模块
☐	安全气囊线束
☐	仪表板
☐	其他部件
1	
2	
3	
4	
日期	
特约服务站签章：	

安全气囊系统更换记录	
☐	驾驶员安全气囊
☐	副驾驶安全气囊
☐	左前座椅侧安全气囊
☐	右前座椅侧安全气囊
☐	安全气囊控制模块
☐	安全气囊线束
☐	仪表板
☐	其他部件
1	
2	
3	
4	
日期	
特约服务站签章：	

安全气囊系统更换记录	
☐	驾驶员安全气囊
☐	副驾驶安全气囊
☐	左前座椅侧安全气囊
☐	右前座椅侧安全气囊
☐	安全气囊控制模块
☐	安全气囊线束
☐	仪表板
☐	其他部件
1	
2	
3	
4	
日期	
特约服务站签章：	

标牌位置

车辆识别代码

实车查找车辆识别代码（VIN）

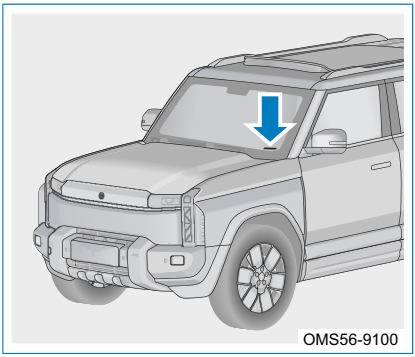

仪表板左侧靠近A柱处粘贴有码，透过前风窗玻璃可以看到。

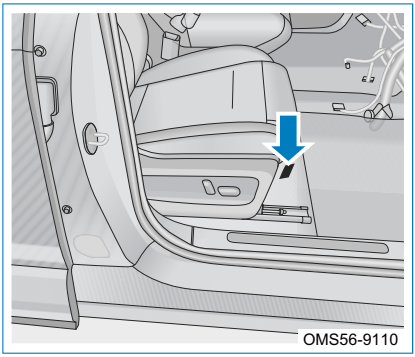

副驾驶座椅下方的座椅横梁上打刻有VIN码。将副驾驶座椅向后移动到底并掀开地毯，即可看到。

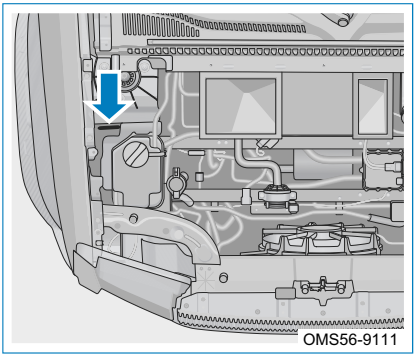

右前减振器座前部位置粘贴有VIN码。打开机盖在右前减震器座前，即可看到。

注意

- 禁止覆盖、喷漆、焊接、切割、钻孔或拆除车辆识别码及其周围区域。如果车身上的VIN码发生破损，请及时联系爱咖生态科技有限公司特约服务站。
- 当您联系爱咖生态科技有限公司特约服务站时，应提供VIN码。如果车身上的VIN码发生破损，请及时联系爱咖生态科技有限公司特约服务站。

微波窗口

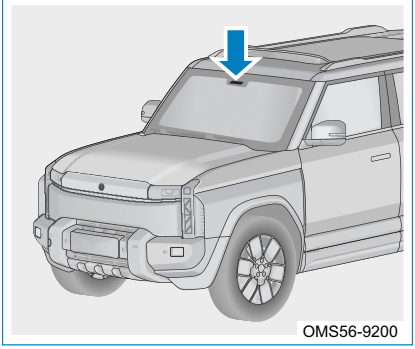

微波窗口位置位于前挡风玻璃内后视镜背部靠右的位置，用于无线射频信号的传输与汽车电子标识的安装。

前驱动电机号位置（若配备）

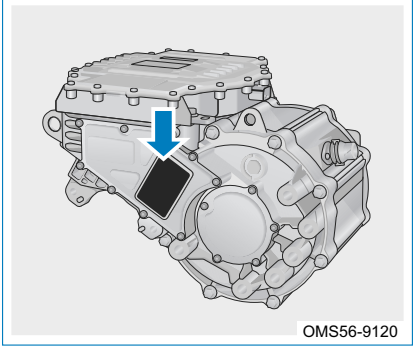

前驱动电机号粘贴在前驱动电机壳体上。

后驱动电机号位置

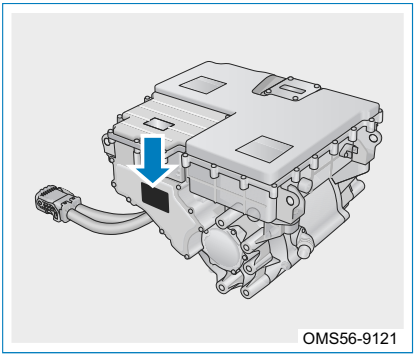

后驱动电机标牌及钢印号打印在后驱动电机壳体上。

后减速器标签位置

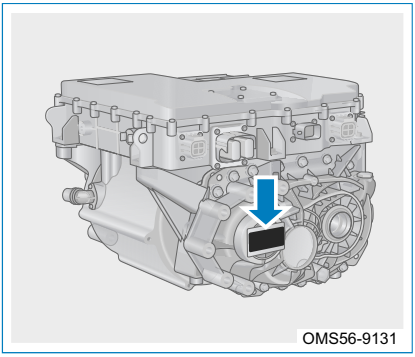

后减速器标签位置粘贴在后减速器壳体上。

前减速器标签位置（若配备）

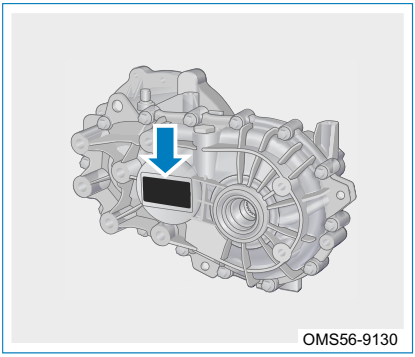

前减速器标签位置粘贴在前减速器壳体上。

车辆铭牌

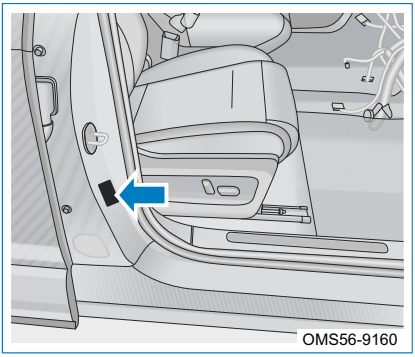

车辆铭牌右前门侧围外板门锁扣下部。

车辆规格

整车尺寸

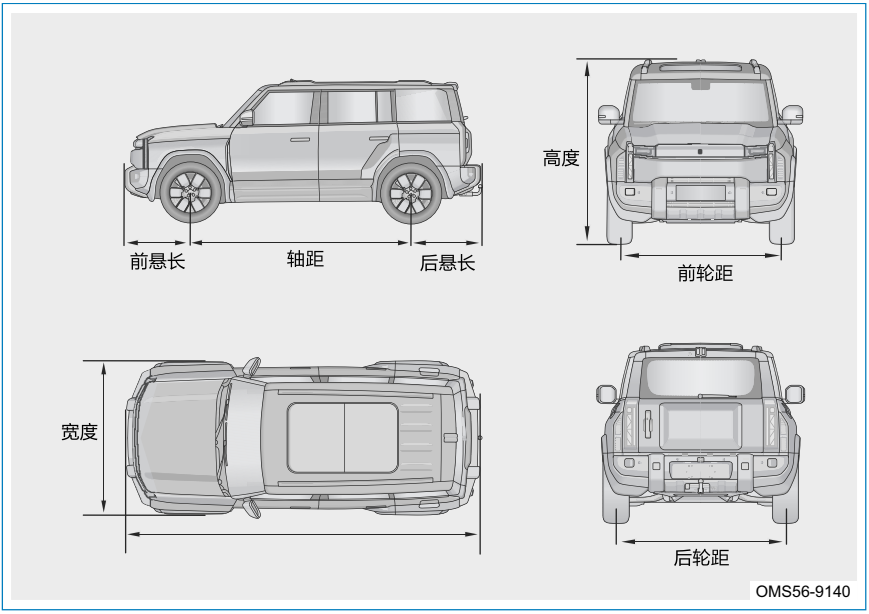

项目		参数	
		NEQ6440BEVS56F NEQ6440BEVS56H	NEQ6440BEVS56G NEQ6440BEVS56J
外廓尺寸	长（mm）	4433 / 4380	4433 / 4380
	宽（mm）	1916	1916
	高（mm）	1741	1741
轴距（mm）		2715	2715
轮距	前（mm）	1626	1626
	后（mm）	1645	1645
悬长	前悬（mm）	813	813
	后悬（mm）	905 / 852	905 / 852
质心高度	空载（mm）	612	607
	满载（mm）	609	605

车辆的型号、型式

项目	参数	
整车型号	NEQ6440BEVS56F NEQ6440BEVS56H	NEQ6440BEVS56G NEQ6440BEVS56J
车辆类型	M1	M1
整车型式	4X2后轮驱动，前轮转向、驱动电机后置，2厢5门5座承载式车身，左侧驾驶	4X4四轮驱动，前轮转向、驱动电机前置后置，2厢5门5座承载式车身，左侧驾驶
驱动电机型号	112AA5	112AA3/112AA5
驱动电机型式	永磁同步电机	永磁同步电机
动力电池型号	113AA5	113AA5
外接充电方式	分段式恒流充电	分段式恒流充电

整车质量

项目		参数	
整车型号		NEQ6440BEVS56F NEQ6440BEVS56H	NEQ6440BEVS56G NEQ6440BEVS56J
整车整备质量（kg）		1817	1914 /1935（牵引）
整车整备轴载质量	前轴（kg）	841	920 / 915（牵引）
	后轴（kg）	976	994 / 1020（牵引）
厂定最大总质量（kg）		2212	2330
厂定最大总质量时轴载质量	前轴（kg）	964	1035
	后轴（kg）	1248	1295
乘员数（包括驾驶员）（人）		5	5

整车控制器

项目	参数
控制器型号	2104AAA

整车性能

项目			参数	
通过性能	整车型号		NEQ6440BEVS56F NEQ6440BEVS56H	NEQ6440BEVS56G NEQ6440BEVS56J
	最小离地间隙（mm）		195	195
	最小转弯直径	右转（m）	11.4	11.4
		左转（m）	11.4	11.4
	接近角	空载（°）	27	27
		满载（°）	26	26
	离去角	空载（°）	31	31 / 24（牵引）
		满载（°）	28	28 / 21（牵引）
	纵向通过角	空载（°）	20	20
		满载（°）	17	17
动力性能	最高车速（km/h）		150	150
	最大爬坡度(%)		30	55

驱动电机

项目	参数	
整车型号	NEQ6440BEVS56F NEQ6440BEVS56H	NEQ6440BEVS56G NEQ6440BEVS56J
型号	112AA5	112AA3 / 112AA5
冷却方式	水冷	水冷
额定功率（kw）	37	24 / 37
峰值功率（kw）	135	70 / 135
额定电压（V）	247	247
额定转速（r/min）	3926	3526 / 3926
最大扭矩（N·m）	220	165 / 220
工作模式	S9：负载和转速做非周期性变化的工作制	S9：负载和转速做非周期性变化的工作制

低压蓄电池

项目	参数
蓄电池型号	12V；不小于36Ah

动力电池

项目	参数
单体型号	CB250
组包型式	1箱（1X115)电池，共1并115串
电池包额定容量（Ah）	192
电池包标称电压（V）	363
额定放电功率（kw）	39
额定/峰值放电倍率（C）	0.5/3
工作温度范围（℃）	-30~55
单体外形	方形
单体标称容量（Ah）	192
单体标称电压（V）	3.16
布置位置	底盘下方

DC/DC转换器

项目	参数
工作电压（V）	230~465
输出电压（V）	额定14.2，范围9－16
额定功率（kw）	2.0
最大输出功率（kw）	2.4
效率	>92%(满载)
冷却方式	液冷

制动系统

项目	参数
制动系统型式	X型双回路液压制动，前盘后盘式
ABS系统方式	四通道四传感器X型布置

悬架系统

项目	参数
前悬架	前麦弗逊式独立悬架系统
后悬架	后多连杆式独立悬架系统

转向系统

转向器	型式		齿轮齿条式机械转向器
转向助力型式			电动助力
转向柱	型式		可调节,可压溃
	安装角度	侧面角度(α)（°）	27.5°
		平面角度(β)（°）	0
	方向盘调节范围	上下（mm）	+30/-10
		前后（°）	±1.8°
车轮最大转角	向左		36.5°
	方向盘向左转动圈数		1.3
	向右		30.1°
	方向盘向右转动圈数		1.3

车轮和轮胎

项目		参数
轮胎型号		235/60R18， 245/55R19
轮辋型号	型号	18X6.5J， 19X7J
	偏置量（mm）	+47
空载胎压（kpa）	前轮	230
	后轮	230
满载胎压（kpa）	前轮	260
	后轮	260
经济胎压（kpa）	前轮	290
	后轮	290

车轮定位

项目		参数
前轮	前轮外倾角	－0°20′ ± 45′
	主销后倾角	6°23′ ± 60′
	主销内倾角	13°33′ ± 60′
	前轮前束	5′ ±5′ （单边）
后轮	后轮外倾角	-40′ ± 45′
	后轮前束	5′ ±5′ （单边）
侧滑量		≤3m/km

车门

项目		参数
前门	门	左右各1扇手动铰接门，钣金冲压焊接式结构，带侧向防撞杆；向前开启，最大开启角度65°
	玻璃升降器	双轨绳轮式电动玻璃升降器
	门锁	卡板式安全门锁，机械+电动控制形式
后门	门	左右各1扇手动铰接门，钣金冲压焊接式结构，带侧向防撞杆；向前开启，最大开启角度65°
	玻璃升降器	单轨绳轮式电动玻璃升降器
	门锁	卡板式安全门锁，机械+电动控制形式
行李门		手动铰链侧开门，钣金冲压焊接式结构；带电动卡板式背门锁体，锁体带逃生拨杆

座椅及安全带

项目		参数		
		驾驶员座椅	前排右侧乘员座椅	后排乘员座椅
型式		可调式座椅	可调式座椅	坐垫：可翻转 靠背：可翻转
固定方式		螺栓连接在地板上	螺栓连接在地板上	靠背由螺栓连接在地板上,由靠背锁连接在侧围上,坐垫由螺栓连接在圆管支架上,圆管支架螺栓连接在地板上
调节行程	前后（mm）	240	240	/
	上下（mm）	60	/	/
调节型式		电动6向	电动4向、手动4向	/
头枕型式		可拆式头枕	可拆式头枕	可拆式头枕
头枕数量		1	1	3
安全带型式		三点式	三点式	三点式

前减速器（若配备）

项目	参数
润滑油型号	BOT 805C
润滑油粘度等级	/
润滑油油量（L）	0.7±0.1

后减速器

项目	参数
润滑油型号	BOT 805C
润滑油粘度等级	/
润滑油油量(L)	0.8±0.1

冷却系统

项目	参数
冷却液（两驱）(L)	11.5±0.5
冷却液（四驱）(L)	12.3±0.5

空调系统

项目	参数
制冷剂型号	R134a
制冷剂用量（g）	500±25
冷冻油型号	PVE
冷冻油容量（ml）	180±10

灯泡规格

名称	标称电压（V）	标称光源	混合情况
前照灯	12	LED 光源	与前转向灯、前位灯、昼间行车灯组合
前雾灯	12	LED 光源	单独
昼间行驶灯	12	LED 光源	与前照灯、前位灯、前转向灯组合
后雾灯	12	LED 光源	与后回复反射器组合
前位灯	12	LED 光源	与前转向灯、前照灯、昼间行车灯组合
后位灯	12	LED 光源	与制动灯、后转向灯、倒车灯组合
制动灯	12	LED 光源	与后位置灯、后转向灯、倒车灯组合
高位制动灯	12	LED 光源	单独
倒车灯	12	LED 光源	与制动灯、后转向灯、后位置灯组合
前转向信号灯	12	LED 光源	与前照灯、前位灯、昼间行车灯组合
后转向信号灯	12	LED 光源	与制动灯、后位置灯、倒车灯组合
侧转向信号灯	12	LED 光源	单独
牌照灯	12	LED 光源	单独
非三角形后回复反射器	/	/	与后雾灯组合

下述零部件不在整车外部尺寸测量范围内

不计入车长测量范围的部件：

不具备载货功能，且超出车辆前或后端不大于50mm、边和角的圆角半径不小于5mm的以下装置：

—刮水器和洗涤器。

—外部标识，包括注册商品商标、生产企业名称、商品产地、车型名称及型号、驱动型式及反映车辆特征的其他标识。

—灯光和光信号装置。

—防撞胶块及类似装置。

—外部遮阳装置。

—海关密封装置及其防护装置。

—用于栓固防雨布的装置及其防护装置。

—锁止装置、铰链、手柄、控制器、开关。

—出入口踏步（或爬梯）、保险杠上端用于风窗擦拭的上车踏步及把手。

—后标志板含LOGO标志。

—可拆卸的车辆用的挂接或拖曳装置。

不具备载货功能的以下装置：

—间接视野装置。

—电力车辆的集电装置（含其固定装置）。

不计入车宽测量范围的部件：

—间接视野装置。

不具备载货功能且单侧超出车辆侧面不大于50mm、边和角的圆角半径不小于5mm的以下装置：

—外部标识，包括注册商品商标、生产企业名称、商品产地、车型名称、型号、驱动型式及反映车辆特征的其他标识。

—灯光和光信号装置。

—防撞胶块及类似装置。

—用于栓固防雨布的装置及其防护装置。

—局部的流水槽：指用于引导驾驶员门（或窗）上方雨水流、乘客门上方和位于前风挡玻璃两侧引导雨水流向的流水槽。

—防飞溅系统的柔性突出部分。

—锁止装置、铰链、手柄、控制器、开关。

—轮胎失效信号装置。

—轮胎压力指示器。

—位于轮胎接地点正上方的轮胎壁的变形部分。

—倒车辅助装置。

不计入车高测量范围的部件：

—天线的软质部分。

质量担保服务

质量担保说明

每一辆从销售服务商处售出后，都能享受有条件的整车质量担保，车辆在正常使用、保养的情况下，在质量担保范围内发生质量故障，在爱咖生态科技有限公司特约服务站进行维修时，用户不必承担车辆的维修费用。

消费者为生活消费需要而购买和使用的家用汽车享受包修、包换、包退（以下简称三包）服务。

营运汽车辆、公（商）务汽车辆等非因生活消费需要而购买和使用的车辆在质量担保期内只享受包修服务，不享受包换、包退服务。

包修期和三包有效期自销售者开具购车发票之日起计算；开具购车发票日期与交付家用汽车产品日期不一致的，自交付之日起计算。质量担保期内变更车辆用途，其享受的担保时间和里程不作变更，其中家用汽车变更为营运汽车或公（商）务汽车将不再享受包换、包退服务。

在质量担保期内，车辆未按照使用说明书的要求正确使用、维护或未按照要求定期检查、保养以及因没有使用原厂零部件、油液导致整车及部分零部件发生故障的，不在质量担保范围内。

阅读

- 家用汽车：消费者因生活消费需要而购买和使用的乘用车和皮卡车。
- 公（商）务汽车：公司或单位因公务、商务需要而购买的乘用车。
- 营运汽车：以赢利为目的，用于出租、旅游、租赁和网约等而购买的乘用车。

质量担保范围

因车辆的设计、制造、装配及原材料缺陷等因素引起的质量缺陷或损坏在质量担保范围之内。

注意

- 包修更换的旧件归爱咖生态科技有限公司所有。
- 请遵守本使用说明书的规定，合理使用、维护和保养车辆。
- 用户提出质量担保，要保护好损坏件的原始状态，说明事实真相。
- 三包或包修期间的零部件更换或维修，不能延长车辆或零部件的三包或包修期。

不属于质量担保的范围

出现以下情况或问题，车辆不在质量担保范围。

1. 用户自行维修或到爱咖生态科技有限公司特约服务站以外的修理厂非正常维修，用户将丧失相关零部件的质量担保权利，任何直接或间接的申请将不被爱咖生态科技有限公司特约服务站接受。用户因以上行为导致的车辆故障，爱咖生态科技有限公司不承担任何责任。
2. 因安装非原厂零部件而导致的任何直接或间接的损坏，爱咖生态科技有限公司将不承担任何责任。
3. 因用户擅自进行各种改装或加装各种设备，尤其是对：动力电池组总成、驱动系统、电器、制动、转向等涉及车辆安全的系统进行改装或加装而导致的任何直接或间接损坏，爱咖生态科技有限公司将不承担任何责任。
4. 因没有进行规定的日常检查、定期保养及到爱咖生态科技有限公司特约服务站以外的修理厂非正常检修、保养而造成的故障问题，相关零部件不在质量担保范围内。
5. 通常情况下理应发现、处理，但却听任不管使之严重化的故障问题不在质量担保范围内。例如：尽管在日常检查时已经发现系统报警，或者开车时感觉到了异常的现象（声音、震动），却没有及时检修，而是继续使用使之严重化的故障问题。
6. 因未使用原厂零部件或使用指定油脂（包括制动液压油、减速器油）之外的产品而造成的故障问题不在质量担保范围内。
7. 违反使用说明进行不当操作、超过规格承受能力的肆意使用（进行赛车而超负

荷行驶、驱动电机的超负荷运转、超过载重量、超过核载人数、行驶速度过快等）而造成的故障问题不在质量担保范围内。

阅读

- 为维持车辆良好的运行状态，用户有进行必要的检修和保养的责任。
- 为维持车辆良好的运行状态，使用原厂零部件很有必要，爱咖生态科技有限公司特约服务站将为您提供原厂零部件。
- 质量担保是以合理的使用原厂零部件及指定油液为前提的，目的是保证车辆的使用质量。如果使用非原厂零部件或虽然是原厂零部件但并不适用于本车，或使用了规定之外的油液，将有可能影响车辆的性能，降低耐久性。

下列现象不能认为是故障问题，不予质量担保

1. 使用损耗或长时间使用产生的现象（喷漆面、电镀面、树脂零部件等的自然褪色、变质、老化）。
2. 通常情况下，不会对车辆质量、功能产生影响的感觉上的现象（例如：踩下制动踏板时发出的声音，大多是因制动摩擦片摩擦而产生的声音，并非功能上的问题）。

阅读

- 有一部分零部件是将随行驶和反复操作不断磨损的。此外，刹车垫片等靠消耗自身来实现功能的零部件、日常行驶必须消耗的零部件、冷却水等应用在各个部位起润滑、冷却作用的油脂类都将随车辆的行驶大量消耗、变质。喷漆面及车内的仪表盘面将会随时间的推移逐渐失去光泽、慢慢褪色。这些因日常行驶及操作产生的消耗和随时间推移发生变化的现象，不在质量担保范围内。
- 特殊声音与震动有时会因异常路况而产生，有时正常的操作也有可能产生声音和震动，这时汽车的质量、功能都没有问题。

下列情况属于外在原因造成的故障问题，并非材料、制造上的问题，不予质量担保

1. 因煤烟、药品、鸟粪、油液、酸雨、碎石、铁屑、降灰及盐分等外在原因（例如：行驶过程中被飞溅的石子击碎玻璃、车厢划伤、因鸟粪或酸雨附着而导致的喷漆变色）造成的故障问题。
2. 因地震、大风、水灾等自然灾害及火灾、事故造成的故障问题。
3. 由于涉水或泡水造成的零部件（如动力电池）损坏不在质量担保范围。
4. 其它因外界因素造成的车辆故障问题。

下列情况本公司不承担费用

1. 车辆部分零部件属于易损件，如：摩擦片、雨刮片、空调滤清器、轮胎、灯泡、蓄电池、遥控器电池、保险丝及普通继电器（不含集成控制单元）等，这些易损件的正常损耗及油脂类的更换、补充费用。
2. 本公司规定的检修和定期更换零部件的费用（首次免费保养的项目除外）。
3. 在爱咖生态科技有限公司特约服务站之外的地方的修理费用。在质量担保期内如果在爱咖生态科技有限公司特约服务站之外的地方进行维修，本公司不承担费用。
4. 正常检验调整（灯光、四轮定位的检查调整、轮胎动平衡等）所发生的费用。
5. 其它非产品质量问题所发生的费用。

阅读

- 消耗品及油液类随着日常行驶而不断消耗、变质；这类产品的更换、补充的费用请用户自行承担。
- 在使用车辆的过程中，将不可避免的造成消耗、变质；因此，必须根据使用情况按时进行适当的检修及日常检查、定期保养。

质量担保期限计算方式

时间：自车辆购买之日（购车发票中的开票日期）起开始计算，开具购车发票日期与交付日期不一致的，自交付之日起计算。

里程：申请质量索赔之日组合仪表正常状态下显示的里程。

特别提示：

- 时间或里程，两者以先到者为准。
- 由于里程表失效或损坏而未及时修复，造成行驶里程无法确认的，如有维修记录，从维修之日起算起；若无维修记录则从购车之日算起。非营运车辆按100 km/天计算累计里程，营运车辆按300 km/天计算累计里程。
- 若组合仪表损坏，用户需到爱咖生态科技有限公司特约服务站处更换.

三包条款说明

- 家用汽车产品三包有效期自销售者开具购车发票之日起计算；开具购车发票日期与交付家用汽车产品日期不一致的，自交付之日起计算。
- 家用汽车产品三包有效期内，消费者凭三包凭证、购车发票等在销售者处办理三包。
- 在三包有效期内丢失三包凭证的，消费者向销售者申请补办三包凭证后，仍享有三包权利。
- 在家用汽车产品三包有效期内发生汽车所有权转移的，三包凭证应随车转交，三包责任不因所有权转移而改变。
- 按照国家三包规定更换或退货的，消费者应当支付因使用家用汽车产品所产生的合理使用补偿，合理使用补偿费用的计算公式为：

  [（车价款（元）×行驶里程(km)）/1000]×n，生产者确定使用补偿系数n为0.5%。
- 需要根据车辆识别代号(VIN)等定制的特殊包修件（点火锁芯、钥匙、防盗控制单元等）、全车线束等特殊包修件和动力电池的运输时间、外出救援路途所占用的时间不计入维修时间。
- 本三包凭证仅适用于满足《家用汽车产品修理、更换、退货责任规定》中定义的家用汽车产品（家用汽车产品指消费者为生活消费需要而购买和使用的乘用车和皮卡车）。
- 更换的家用汽车产品，其三包有效期和包修期自更换之日起重新计算。
- 更换或退货发生的税费按照国家有关规定执行。
- 其他详细条款见《家用汽车产品修理、更换、退货责任规定》。

更换或退货条件

- 家用汽车产品自三包有效期起算之日起60日内或者行驶里程3000km之内（以先到者为准），因动力电池、驱动电机的主要零部件出现质量问题的，消费者可以凭三包凭证选择更换动力电池、驱动电机。修理者应当免费更换。
- 家用汽车产品自三包有效期起算之日起7日内，因质量问题需要更换动力电池、驱动电机或者其主要零部件的，消费者可以凭购车发票、三包凭证选择更换家用汽车产品或者退货。销售者应当免费更换或者退货。
- 家用汽车产品自三包有效期起算之日起60日内或者行驶里程3,000km之内（以先到者为准），因质量问题出现转向系统失效、制动系统失效、车身开裂、动力电池起火的，消费者可以凭购车发票、三包凭证选择更换家用汽车产品或退货。销售者应当免费更换或退货。
- 家用汽车产品在三包有效期内出现下列情形之一，消费者凭购车发票、三包凭证选择更换家用汽车产品或者退货的，销售者应当更换或者退货，同时消费者应当支付因使用家用汽车产品所产生的合理使用补偿（使用补偿费的计算参见三包凭证）。
  - 因严重安全性能故障累计进行2次修理，但仍未排除该故障或者出现新的严重安全性能故障的。
  - 动力电池、驱动电机因其质量问题累计更换2次，仍不能正常使用的。
  - 动力电池、驱动电机、转向系统、制动系统、悬架系统、传动系统、车身的同一主要零部件因其质量问题累计更换2次，仍不能正常使用的。

    说明：动力、驱动电机的更换次数与其主要零部件的更换次数不重复计算。转向系统、制动系统、悬架系统、传动系统、车身的主要零件详见三包凭证。
  - 因质量问题累计修理时间超过30日，或者因同一质量问题累计修理超过4次的。

    说明：需要根据车辆识别代号(VIN)等定制的特殊零部件（点火

锁芯、钥匙、防盗控制单元、全车线束、驱动电机等）、动力电池的运输时间及外出救援路途所占用的时间不计入规定的修理时间。

- 家用汽车产品符合以上规定的更换条件，销售者无同品牌同型号家用汽车产品的，应当向消费者更换不低于原车配置的家用汽车产品。无不低于原车配置的家用汽车产品，消费者凭购车发票、三包凭证选择退货的，销售者应当退货。

包修期内其它服务

在包修期内因质量问题单次修理时间超过5日（包括等待修理零部件时间）的，可为用户提供备用车或交通费用补偿。具体交通补偿费标准由爱咖生态科技有限公司另行规定，您可咨询爱咖生态科技有限公司特约服务站或拨打爱咖生态科技有限公司客户服务热线查询。

修理时间自用户与爱咖生态科技有限公司特约服务站确定修理之时起（以双方签订任务委托书为准），至完成修理之时止（以维修凭证开具时间为准），一次修理占用时间不足24小时的，以1日计。

下列情形所占用的时间不计入修理项目的修理时间：

- 车辆保养所占用的时间。
- 维修完工后因用户原因导致车辆交付前在服务商处留置的时间。
- 运输特殊零部件所占用的时间。
- 外出救援路途所占用的时间。

不属于三包的情况

在包修期和三包有效期内，存在下列情形之一的，爱咖生态科技有限公司对所涉及产品的质量问题不承担三包责任：

- 由于自然磨损引起的零部件消耗。
- 人为制造的车辆故障或超出担保期限的故障。
- 消费者购买时已经被书面告知家用汽车产品存在不违反法律、法规或者强制性国家标准的瑕疵。
- 消费者未按照使用说明书或者三包凭证要求，使用、维护、保养家用汽车产品而造成的损坏。
- 使用说明书明示不得对家用汽车产品进行改装、调整、拆卸，但消费者仍然改装、调整、拆卸而造成的损坏。
- 人为制造的车辆故障或发生质量问题，消费者自行处置不当而造成的损坏。
- 因未使用原厂零部件、油液及辅料所产生的故障或使用对汽车有损害的用品导致的故障。
- 家用汽车产品用于出租或者其他营运目的的。
- 因使用者未按使用说明书要求存放、保管汽车或因环境因素（例如：烟尘、污染腐蚀物、鼠害等）造成的故障。
- 因自然灾害、火灾等不可抗力或交通事故造成的损坏或故障，以及基于这些因素引起的二次损伤而造成的损坏或故障。
- 超出产品中指定之外的驾驶方法（赛车或汽车拉力赛等）或超出产品技术规格许可范围（例如：最大容许载重、允许胎压范围等）造成的故障。

三包基本信息

三包凭证编号：	
产品信息	
产品品牌：爱咖牌	**型号：**
车辆类型：	**生产日期：**
生产者信息	
名称：爱咖生态科技有限公司	**邮政编码：**241002
地址：安徽芜湖高新技术开发区花津南路226号	**客服电话：**400-883-8888转2号线
销售者信息	
名称：	**邮政编码：**
地址：	**客服电话：**
修理者信息	
网点信息的查询方式：登录网址查询：www.icarglobal.com或电话咨询：400－883－8888转2号线。	
交付信息	
开具购车发票的日期：	**交付车辆的日期：**
三包条款	
汽车产品三包有效期：2年或 50,000 km，以先到者为准	
汽车产品包修期：4年或 120,000 km，以先到者为准	
退换车的使用补偿系数及计算公式：使用补偿费用=[（车价款（元）×行驶里程(km)）/1000]×n，使用补偿系数n为0.5%	
销售者签章：	

动力电池容量衰减限值

时间/里程（以先到者为准）	动力电池
2年/50,000 km（汽车产品三包有效期）	≤15%
4年/120,000 km（汽车产品包修期）	≤22%

阅读
- 所列零部件请以实车配备零件为准。
- 未明示的其他总成或零部件的包修期限同整车质量包修期。

其他主要总成或系统及其主要零部件

总成或系统	主要零部件
车身	车身骨架
	副车架
	纵梁、横梁
	前后车门本体
转向系统	转向机总成
	转向柱、转向万向节
	转向拉杆（不含球头）
	转向节
制动系统	制动主缸总成
	轮缸
	助力器
	制动踏板及其支架
悬架系统	螺旋弹簧
	控制臂，连杆（拖曳臂，摆臂）
前/后桥	减速器
	传动轴，半轴

易损耗零部件的种类及包修期（均以里程或时间先到者为准）

名称	包修期：时间/里程（以先到者为准）
12V蓄电池、制动摩擦片、遥控器电池、空调滤清器、轮胎、灯泡、雨刮片、保险丝、继电器	3个月/5000 km

特殊零部件的种类及包修期（均以里程或时间先到者为准）

名称	包修期：时间/里程（以先到者为准）
储能装置总成（动力电池）	8年/150,000 km
三合一 / 六合一动总	8年/150,000 km
车辆控制器	8年/150,000 km
防盗线圈	5年/100,000 km
牌照灯总成	5年/100,000 km
低频天线	5年/100,000 km
高性能低频天线	5年/100,000 km
高清360全景影像（摄像头）	5年/100,000 km
USB充电模块	5年/100,000 km
全景天窗顶盖总成	4年/100,000 km
高音喇叭总成	4年/100,000 km
低音喇叭总成	4年/100,000 km
左前门锁总成	3年/120,000 km
右前门锁总成	3年/120,000 km
左后门锁总成	3年/120,000 km
右后门锁总成	3年/120,000 km
制动开关	3年/120,000 km
备用电源总成	3年/120,000 km
主盲区监测雷达总成	3年/100,000 km
辅盲区监测雷达总成	3年/100,000 km
无碟导航仪	3年/100,000 km
音响主机显示屏	3年/100,000 km
麦克风	3年/100,000 km
扬声器 / 功率放大器（标配）	3年/100,000 km
锁芯钥匙总成	3年/100,000 km
前喷嘴	3年/100,000 km
人脸识别摄像头	3年/100,000 km
超声波探头总成	3年/80,000 km
长距离超声波探头	3年/80,000 km
超声波探头	3年/80,000 km
多功能前视摄像头 / 前毫米波雷达	3年/60,000 km
外接交流220V转换插座	2年/50,000 km

非家用汽车质量担保服务

公（商）用汽车质量担保服务

公（商）用汽车包修期为4年或者行驶里程120,000公里，以先到者为准

零部件种类	零部件范围	包修期：时间/里程（以先到者为准）
整车	整车及以下未注明的零部件	4年/120,000 km
特殊零部件	储能装置总成（动力电池）、三合一 / 六合一动总、车辆控制器	8年/150,000 km
	防盗线圈、牌照灯总成、低频天线、高性能低频天线、高清360全景影像（摄像头）、USB充电模块	5年/100,000 km
	全景天窗顶盖总成、高音喇叭总成、低音喇叭总成	4年/100,000 km
	左前门锁总成、右前门锁总成、左后门锁总成、右后门锁总成、制动开关、备用电源总成	3年/120,000 km
	主盲区监测雷达总成、辅盲区监测雷达总成、无碟导航仪、音响主机显示屏、麦克风、扬声器 / 功率放大器（标配）、锁芯钥匙总成、前喷嘴、人脸识别摄像头	3年/100,000 km
	超声波探头总成、长距离超声波探头、超声波探头	3年/80,000 km
	多功能前视摄像头 / 前毫米波雷达	3年/60,000 km
	外接交流220V转换插座	2年/50,000 km
易损耗零部件	12V蓄电池、制动摩擦片、遥控器电池、空调滤清器、轮胎、灯泡、雨刮片、保险丝、继电器	3个月/5,000 km

营运汽车质量担保服务

营运汽车包修期为1年或100,000 km，以先到者为准。

零部件种类	零部件范围	包修期：时间/里程（以先到者为准）
整车	整车及以下未注明的零部件	1年/100,000 km
三电关键零部件	储能装置总成（动力电池）、三合一 / 六合一动总、车辆控制器	8年/150,000 km
易损耗零部件	12V蓄电池、制动摩擦片、遥控器电池、空调滤清器、轮胎、灯泡、雨刮片、保险丝、继电器	3个月/5,000 km

备件质量担保

备件质量担保

用户在爱咖生态科技有限公司特约服务站进行维修更换所使用的原厂备件，凭原始发票或维修结算单享受从购买之日（以发票日期、结算单日期较早者为准）起6个月或20,000 km（以先到者为准）的质量担保，其中易损件质量担保期为3个月或5000km（以先到者为准）。

零部件种类	零部件范围	包修期：时间/里程（以先到者为准）
易损易耗件	空调滤清器	3个月/5,000 km
	制动摩擦片	3个月/5,000 km
	轮胎	3个月/5,000 km
	灯泡	3个月/5,000 km
	蓄电池	3个月/5,000 km
	遥控器电池	3个月/5,000 km
	雨刮片	3个月/5,000 km
	保险丝及继电器（不含集成控制单元）	3个月/5,000 km
其它未注明的零部件		6个月/20,000 km

汽车产品常见问题解析

汽车产品常见问题解析

汽车召回是否就是“退货”？

汽车召回不等于退货。

根据《召回条例》的相关条款，汽车召回是指按照《召回条例》要求的程序，由缺陷汽车产品制造商选择修理、更换、收回等方式消除其产品可能引起人身伤害、财产损失的缺陷的过程。

因此，汽车召回不等于退货。恰恰相反，从国外的经验来看，绝大多数召回通过免费修理或零件更换的方式就能解决。

一旦发现产品需要召回，制造商将根据缺陷的具体情况制定消除缺陷的技术方案，一般情况下通过修理或换件都能解决问题，很少有整车收回的情况。为了鼓励制造商积极地消除安全缺陷，保障全社会的安全，广大用户应当客观理性地对待每次召回，在接到通知或看到公告后尽快到制造商指定的维修站点进行免费修复。

汽车召回需要您的积极参与和全社会的共同配合，当您在用车过程中反馈质量问题时，请您填写详实、准确的联系方式，以便在召回发生时能够及时通知到您！

进行汽车召回的厂家的产品质量是不是很差?

不能这样认为：

汽车是一个极其复杂的产品，涉及上万个零部件，而这些零部件又是由成百上千个配套厂生产的，而且汽车的使用环境千差万别。尽管各大汽车制造商都有非常严格的质量控制体系，在质量控制上也投入了巨大的人力和财力，但是，在设计和制造过程中还是难免出现一些妨碍安全的问题。例如：管路或电路布置不合理造成运动过程中的干涉或磨损、环境温度太高或太低导致阀门的工作不良或轴断裂、轮胎故障等。因此，少量汽车上出现一点安全缺陷是难以避免的，一般与汽车制造水平、产品质量的高低没有必然的联系。只要制造商在发现缺陷后采取得当的措施积极地进行召回，就能很好地消除缺陷，保障用户和社会的安全。

发现产品缺陷就立即进行积极的召回，是制造商对产品负责，对消费者负责的表现，是制造商信誉和实力的体现。通过对国外众多召回记录的分析发现，几乎所有汽车制造商每年都会发布一些召回公告，其中不乏国际知名品牌，但是这些品牌的汽车依然受到广大消费者的钟爱，没有人怀疑其产品的品质。

发现汽车有质量问题，我该怎么办？

用户反映的“问题”是主管部门和汽车制造商判断是否有缺陷的重要线索。因此，您如果发现车辆可能存在影响安全的问题，应当采取如下措施：

1. 应尽快到汽车制造商指定的维修站进行诊断和维修。
2. 如果该车型正在进行召回，您应当尽快将车开到制造商指定的地方，汽车制造商将根据问题的具体情况为您免费消除缺陷。